www.medo-stil.hr

PARTS BOOK

ATV-320U(303A)EU2

ADLY®

MOTO

JUN.08

High Power Engine

INDEX

		Page
303-E01 Cylinder head co	汽缸頭蓋	3
303-E02 Cylinder head	汽缸頭	5
303-E03 Cylinder/piston/	汽缸/活塞/曲軸	7
303-E04 Camshaft / Valve	凸輪軸/閥門/內鏈條	9
303-E05 Water Pump / Oil	水泵 /機油泵	11
303-E06 Right Crankcase	右曲軸箱蓋	13
303-E07 Generator / Sta	發電機 /起動馬達	15
303-E08 Crankcase	曲軸箱	17
303-E09 Driven Pulley	傳動皮帶輪	19
303-E10 Left Crankcase Cover	左曲軸箱蓋	23
303-E11 Transmission	傳動系(21/22寸輪胎)	25
303-E12 CARBURETOR	化油器	29
303-E13 GEAR SHIFT SYS	排檔系統	31
303-F01 AIR CLEANER ASS	空氣濾清器	33
303-F02A MUFFLER	排氣管	35
303-F03 FRAME BODY	車架總成	37
303-F04 A-ARM	三角架	41
303-F05 BODY COVER,SEAT(I	車體蓋,座墊	43
303-F06 FUEL TANK	油箱	47
303-F07 SWING ARM SUB AS	後叉總成	49
303-F08 WHEEL FRONT & RI	前,後輪	53
303-F09 BRAKE CALIPER	剎車卡鉗	55
303-F10 BRAKE SYSTEM	剎車油路系統	57
303-F11A HANDLE BAR	手把	61
303-F13A STEERING	轉向系統	63
303-F14A BATTERY & WIRE	電瓶& 主配線	67
303-F15A SIGNAL LIGHT,T	方向燈,後燈	71
303-F16B STICKER	貼紙(歐規)加前架	73
303-F16C STICKER	貼紙(歐規)沒加前架	75
303-F17 REAR CARRIER	後置物架(無前架)	77
303-F17A REAR CARRIER	後置物架(加前架)	79
303-F18 Cooling system	冷卻系統	81
303-AC ACCESSARY	配件(前架組)	83
303-C01 ACCESSARY	配件	85

303-E01 Cylinder head cover TOP

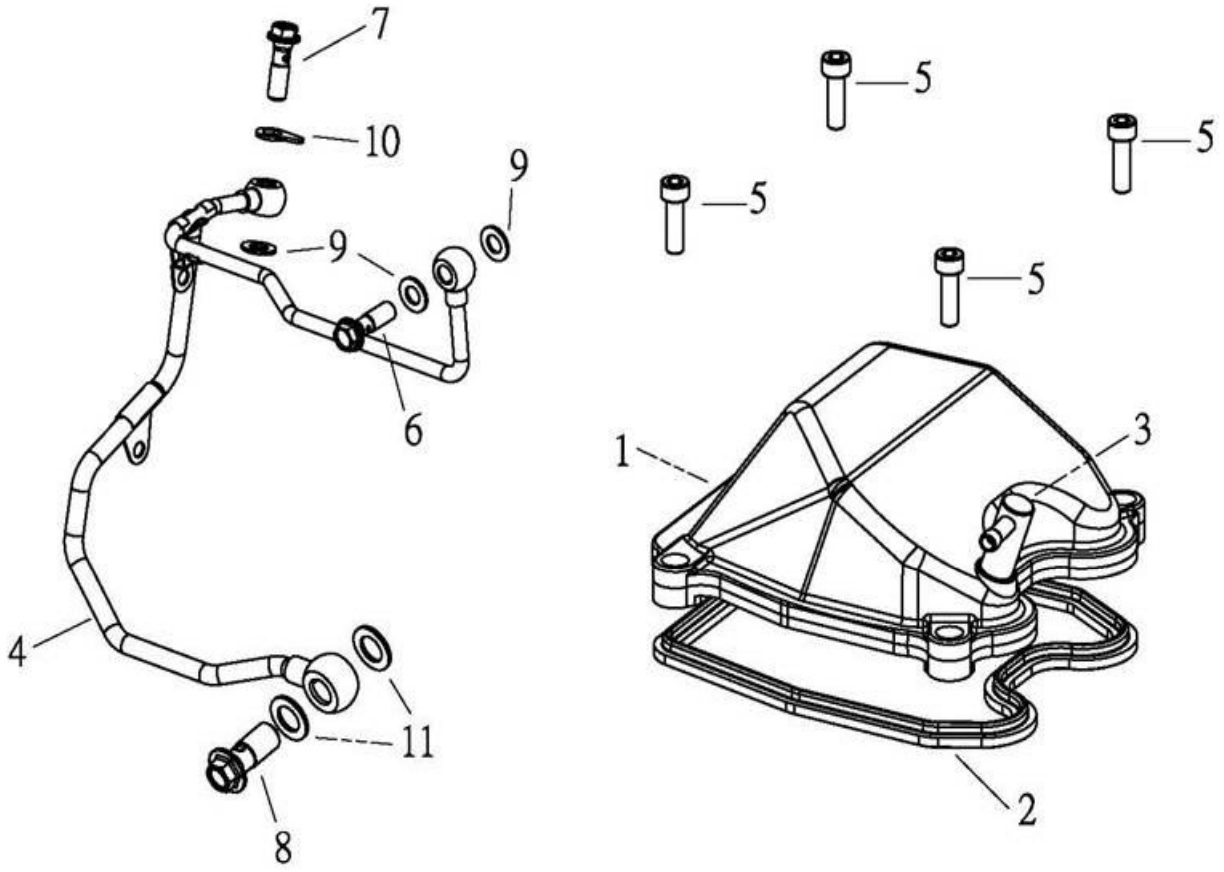

組件 編號：303-E01　　汽缸頭蓋 Cylinder head cover　　TOP

Item 項次	Parts No. 部品番號	Qt'y 用量	Parts Name 零件名稱		
1	12310-272-000	1	CYLINDER HEAD COVER		汽缸頭蓋
2	12391-272-000	1	HEAD COVER GASKET	PK-M504C	汽缸頭蓋墊圈
3	11210-272-000	1	BREATHER TUBE		通氣管
4	15201-272-000	1	OIL PIPE		外機油輸送管
5	91000-06020B	4	HEX SOCKET BOLT	6*20	六角承窩螺栓(白)
6	45456-225-000	1	OIL BOLT	8*25.5	油管固定螺栓(白)
7	45457-225-000	1	OIL BOLT	8*25.5	油管固定螺栓(墨綠)
8	45458-225-000	1	OIL BOLT	12*28	油管固定螺栓(墨綠)
9	94103-0815012	3	COPPER PLAIN WASHER	8*15*1.2	銅平面墊圈
10	15207-225-000	1	FIX BRACKET		油管固定片
11	94103-1220015	2	COPPER PLAIN WASHER	12.5*20*1.5	銅平面墊圈

303-E02 Cylinder head

TOP

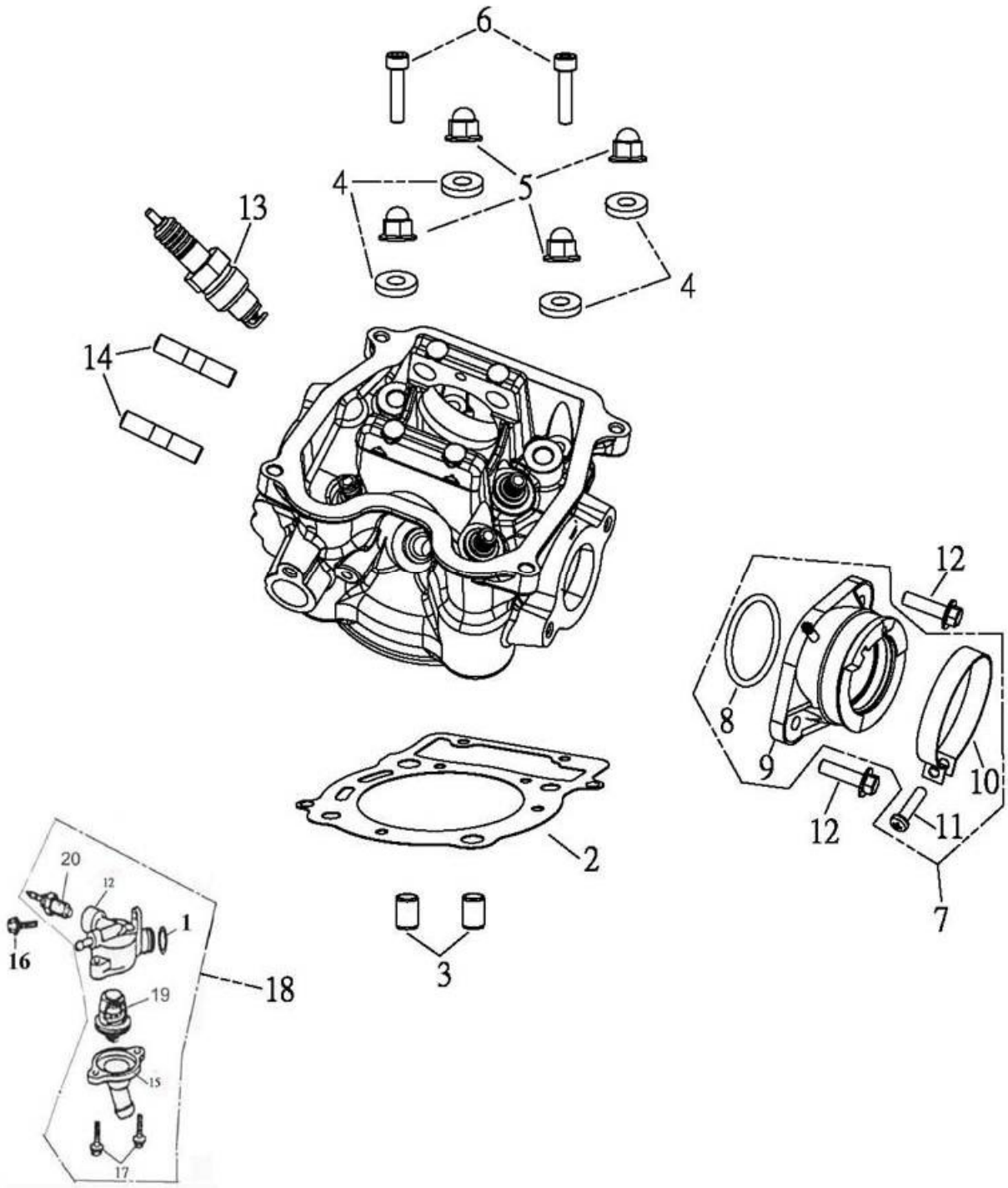

組件編號：303-E02　　汽缸頭 Cylinder head　　TOP

Item 項次	Parts No. 部品番號	Qt'y 用量	Parts Name 零件名稱		
1	91314-225-000	1	OIL-RING	14.8*2	油環
2	12251-272-000	1	CYLINDER HEAD GASKET		汽缸頭墊片
3	94301-10140	2	DOWEL PIN	8*10*14	定位梢*
4	94101-0818035B	4	PLAIN WASHER		平面墊圈(白)
5	94031-08000B	4	HEX ACORM WASHER FACE NUT	M8*17*12	六角帶帽緣面螺帽(白)
6	91000-06025B	2	HEX SOCKET BOLT	6*25	六角承窩螺栓(白)
7	17101-272-00A	1	INTAKE MANIFOLD ASS'Y		進氣歧管總成
8	91336-169-000	1	OIL RING	36*3	油環
9	17100-272-00A	1	INTAKE MANIFOLD ASS'Y		X進氣歧管
10	14111-169-000	1	CARBURETOR CLIP		進氣管夾
11	93500-05020K	1	PAN PHILLIPS BOLT	5*20	十字圓頭螺栓(黑)
12	19313-225-000	1	THERMOSTAT BODY		恆溫器本體
13	98076-179-000	1	SPARK PLUG	CR8E	火星塞(CR8E)
14	91001-08042B	2	STUD BOLT	8*42	雙頭螺栓(白)
15	19315-225-000	1	THERMOSTAT DOWN COVER		恆溫器下蓋
16	91000-06018K	1	HEX SOCKET BOLT	6*18	六角承窩螺栓(黑)
17	96000-06016-08B	4	HEX FLANGE BOLT	6*16	六角緣面螺栓(白)
18	19310-225-000	1	THERMOSTAT ASS'Y		恆溫器總成
19	19310-179-000	1	THERMOSTAT WITH GASKET		恆溫器
20	19312-225-000	1	SENSOR		水溫感應器

303-E03 Cylinder/piston/crankshaft TOP

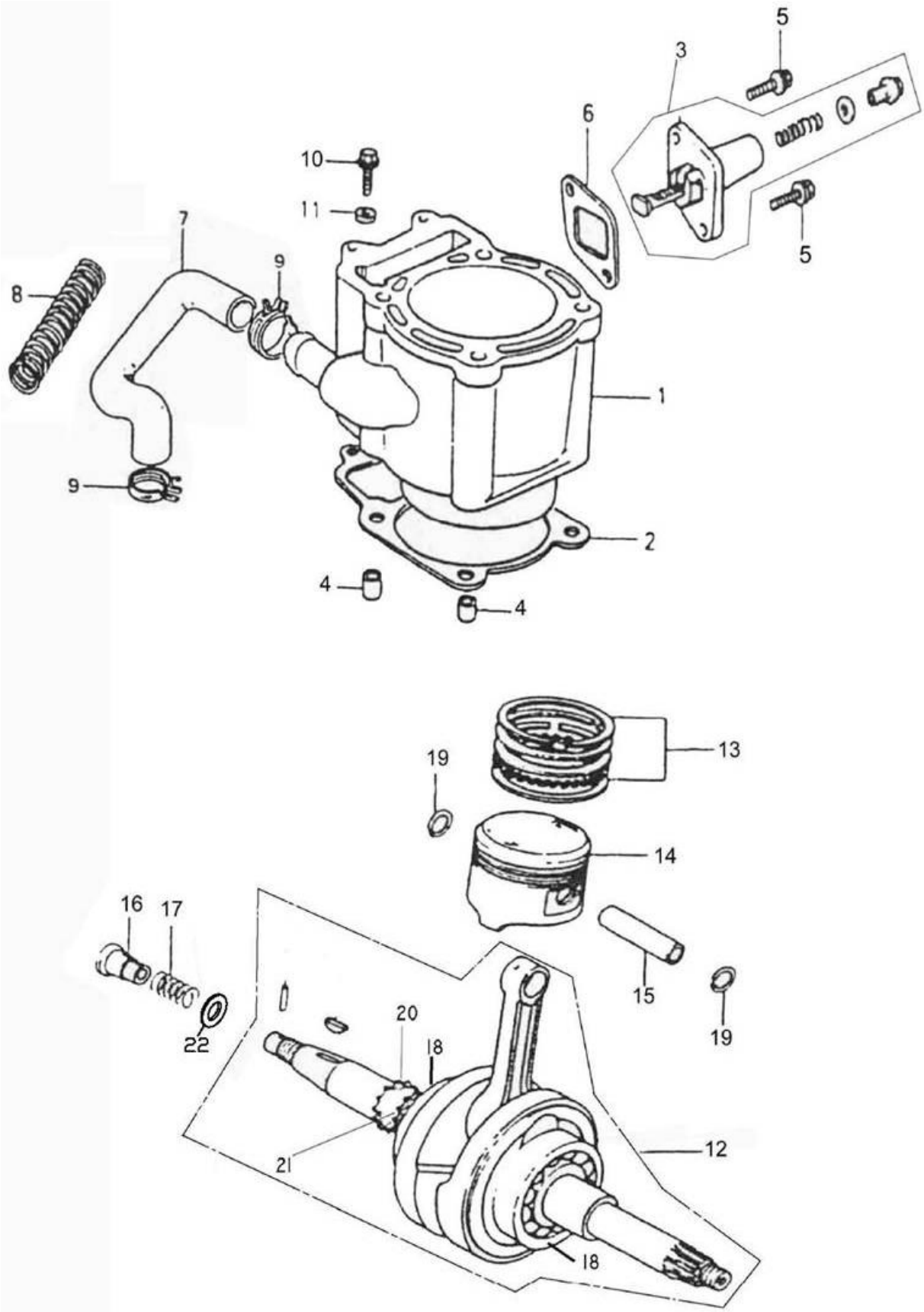

組件編號：303-E03　　汽缸/活塞/曲軸 Cylinder/piston/crankshaft　　TOP

Item 項次	Parts No. 部品番號	Qt'y 用量	Parts Name 零件名稱		
1	12100-272-000	1	CYLINDER ASS'Y		汽缸總成
2	12191-272-000	1	CYLINDER GASKET		汽缸墊片
3	14520-133-000	1	TENSIONER LIFTER ASS'Y		鏈條調整器總成
4	94301-10140	2	DOWEL PIN	8*10*14	定位梢*
5	96000-06016-10B	2	HEX FLANGE BOLT	6*16	六角緣面螺栓(白)
6	14523-133-000	1	TENSIONER LIFTER GASKET		鏈條調整墊片
7	15822-225-000	1	WATER PUMP OUTLET HOSE		水泵出水管
8	15821-225-000	1	SPRING		保護彈簧
9	94516-27000	2	CLAMP	#27.5(1 1/16	管夾27M M
10	96000-06025-08B	1	HEX FLANGE BOLT	6*25	六角緣面螺栓(白)
11	94103-0613020	1	PLAIN WASHER	6*13*2	銅平面墊圈
12	13000-225-000	1	CRANK SHAFT ASS'Y		曲軸總成
13	13011-272-000	1	PISTON RING SET		活塞環組
14	13100-272-000	1	PISTON		活塞
15	13111-272-000	1	PISTON PIN		活塞梢
16	15441-225-000	1	VALVE		壓力閥
17	15447-225-000	1	SPRING		彈簧
18	96100-6328V4	2	RADIAL BALL BEARING		滾珠軸承
19	13115-169-000	2	PISTON PIN CLIP		活塞梢夾環
20	14311-225-000	1	TIMING SPROCKET	17T	時規齒輪*
21	14322-225-000	1	OIL PUMP DRIVE GEAR	16T	油泵鏈齒輪*
22	94101-0713010B	1	PLAIN WASHER	7*13*1.2	平面墊圈(白)

303-E04 Camshaft / Valve / Cam

TOP

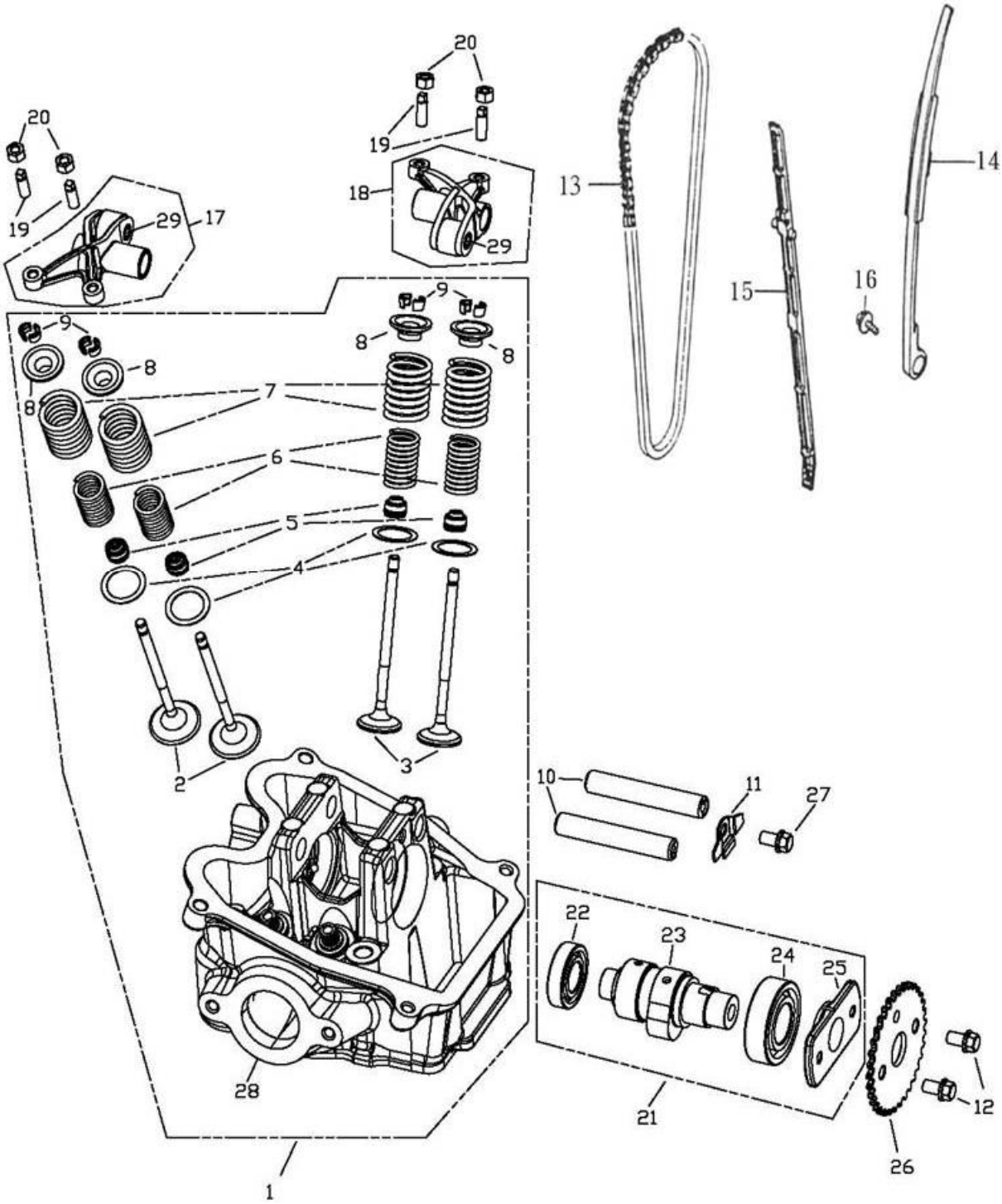

組件編號：303-E04　　凸輪軸/門閥/內鏈條 Cam shaft/ValChain　　TOP

Item 項次	Parts No. 部品番號	Qt'y 用量	Parts Name 零件名稱		
1	12200-272-000	1	CYLINDER		缸頭總成+套件
2	14711-272-000	2	IN. VALVE		進氣閥
3	14721-272-000	2	EX. VALVE		排氣閥
4	14775-120-000	4	VALVE SPRING SEAT		門閥彈簧座
5	12209-272-000	4	VALVE STEM SEAL		門閥油封
6	14761-272-000	4	VALVE INNER SPRING		內門閥彈簧
7	14751-272-000	4	VALVE OUTER SPRING		外門閥彈簧
8	14771-225-000	4	VALVE RETAINER		門閥保持器
9	14781-225-000	8	VALVE COTTER		門閥梢
10	14451-272-000	2	ARM SHAFT		搖臂軸
11	14456-272-001	1	STOPPER PLATE		凸輪軸固定片
12	96000-06008-10K	2	HEX FLANGE BOLT	6*8	六角緣面螺栓(黑)
13	14401-225-000	1	CAM CHAIN	98目	凸輪軸內鏈條
14	14550-225-000	1	CAM CHAIN TENSIONER		鏈條拉力桿
15	14500-225-000	1	CAM CHAIN GUIDE COMP		鏈條導件
16	92006-06012-10K	1	HEX WASHER FACE BOLT	6*12	六角螺栓附墊圈(黑)
17	14431-272-000	1	IN. VALVE ROCKER		進氣門閥搖臂
18	14432-272-000	1	EXHAUST ROCKER ARM		排氣門閥搖臂
19	90012-120-000	4	VALVE GAP ADJUSTING SCREW		挺桿調整螺絲
20	90206-120-000	4	VALVE GAP ADJUSTING NUT		調整螺絲固定螺帽
21	14100-272-000	1	CAMSHAFT COMP		凸輪軸組-版1
22	96100-16002	1	RADIAL BALL BEARING	16002	滾珠軸承
23	14104-272-000	1	CAMSHAFT BODY		凸輪軸本體
24	96100-6004	1	RADIAL BALL BEARING	6004	滾珠軸承
25	14103-272-000	1	CAM SHAFT SP. HOUSING		凸輪軸齒輪固定座
26	14321-272-000	1	TIMING GEAR		凸輪軸齒輪
27	91201-06008K	1	HEX SOCKET BOLT	6*8	六角承窩圓頭螺栓
28	12201-272-000	1	CYLINDER HEAD		汽缸頭總成
29	14435-272-000	2	CAM ROLLER	F-46946-300	門閥搖臂滾輪

303-E05 Water Pump / Oil Pump TOP

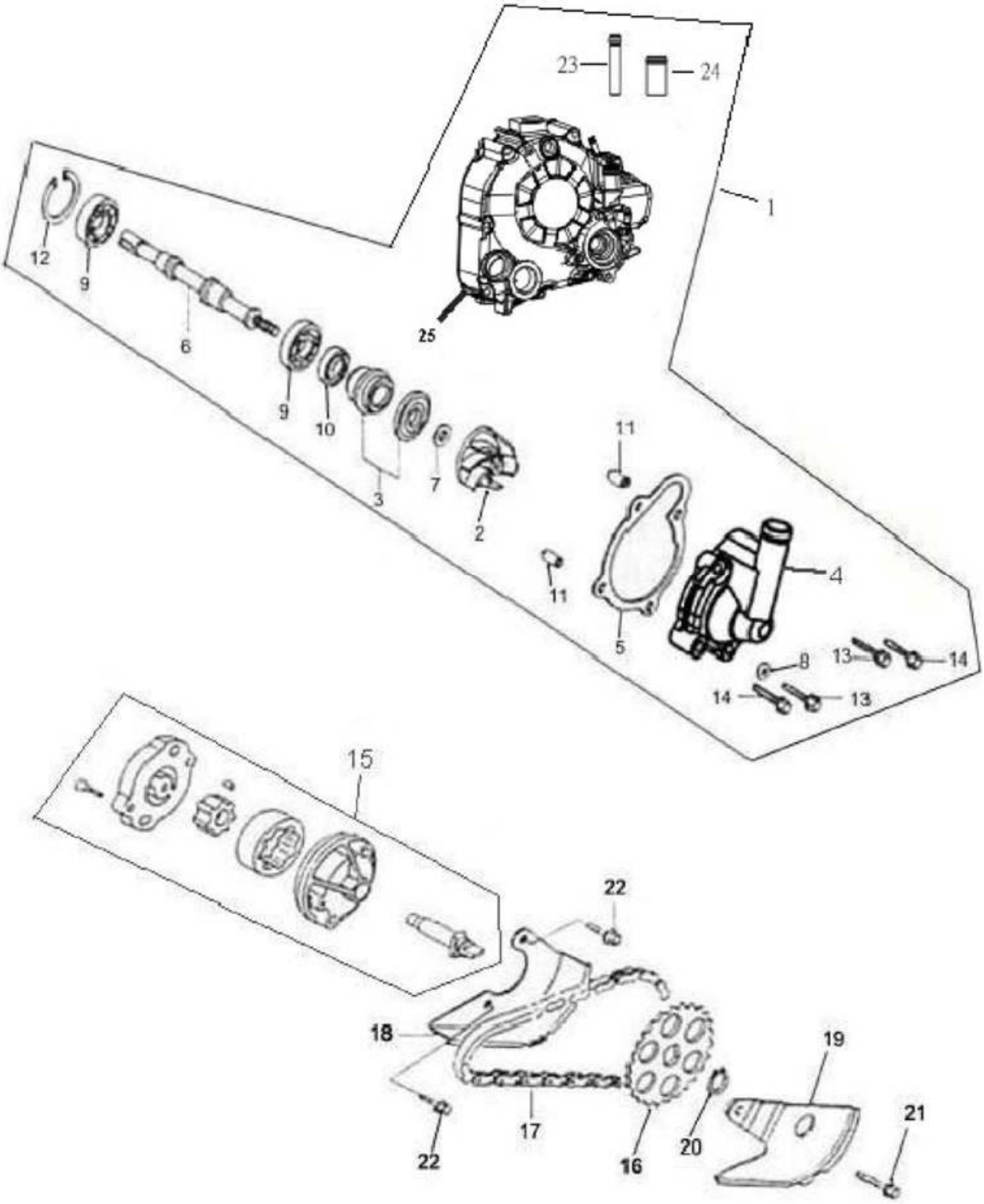

組件編號：303-E05　　水泵 /機油泵 WaterPump /OilPump　　TOP

Item 項次	Parts No. 部品番號	Qt'y 用量	Parts Name 零件名稱		
1	11331-225-000	1	RIGHT CRANKCASE COVER ASS'Y		右曲軸箱蓋總成
2	15803-225-000	1	WATER PUMP IMPELLER		水泵葉片
3	15805-225-000	1	WATER PUMP OIL SEAL		水泵油封
4	15820-225-001	1	WATER PUMP COVER		水泵蓋
5	15823-225-000	1	WATER PUMP COVER GASKET		水泵蓋墊片
6	15802-225-000	1	WATER PUMP SHAFT		水泵軸
7	94101-0713010B	1	PLAIN WASHER	7*13*1.2	平面墊圈(白)
8	94103-0612010	1	SEALING WASHER	6.5*12*1	防洩華司(銅)
9	96100-68000	2	RADIAL BALL BEARING	6800	滾珠軸承
10	96500-10205	1	OIL SEAL	10*20*5	油封
11	94301-08140	2	DOWEL PIN	6.3*8*14	定位梢
12	94512-1900R	1	INTERNAL CIR CLIP	RTW-19	內環夾
13	96000-06025-08B	2	HEX FLANGE BOLT	6*25	六角緣面螺栓(白)
14	96000-06040-08B	2	HEX FLANGE BOLT	6*40	六角緣面螺栓(白)
15	15100-225-000	1	OIL PUMP ASS'Y		機油泵總成
16	15150-225-000	1	OIL PUMP DRIVE GEAR	25T	油泵驅動齒輪
17	15141-225-000	1	OIL PUMP CHAIN	46目	機油泵驅動鏈條
18	15711-225-000	1	OIL SEPARATOR		機油分隔板A
19	15712-225-000	1	OIL SEPARATOR		機油分隔板B
20	94511-1000S	1	EXTERNAL CIR CLIP	STW-10	外環夾
21	96000-06012-08B	1	HEX FLANGE BOLT	6*12	六角緣面螺栓(白)
22	96000-06028-08B	2	HEX FLANGE BOLT	6*28	六角緣面螺栓(白)
23	11336-225-000	1	COPPER PIPE		右曲軸箱蓋通氣管
24	11337-225-000	1	TUBE JOINT		右曲軸箱蓋水管
25	11330-225-000	1	RIGHT CRANKCASE COVER		右曲軸箱蓋

303-E06 Right Crankcase Cover

TOP

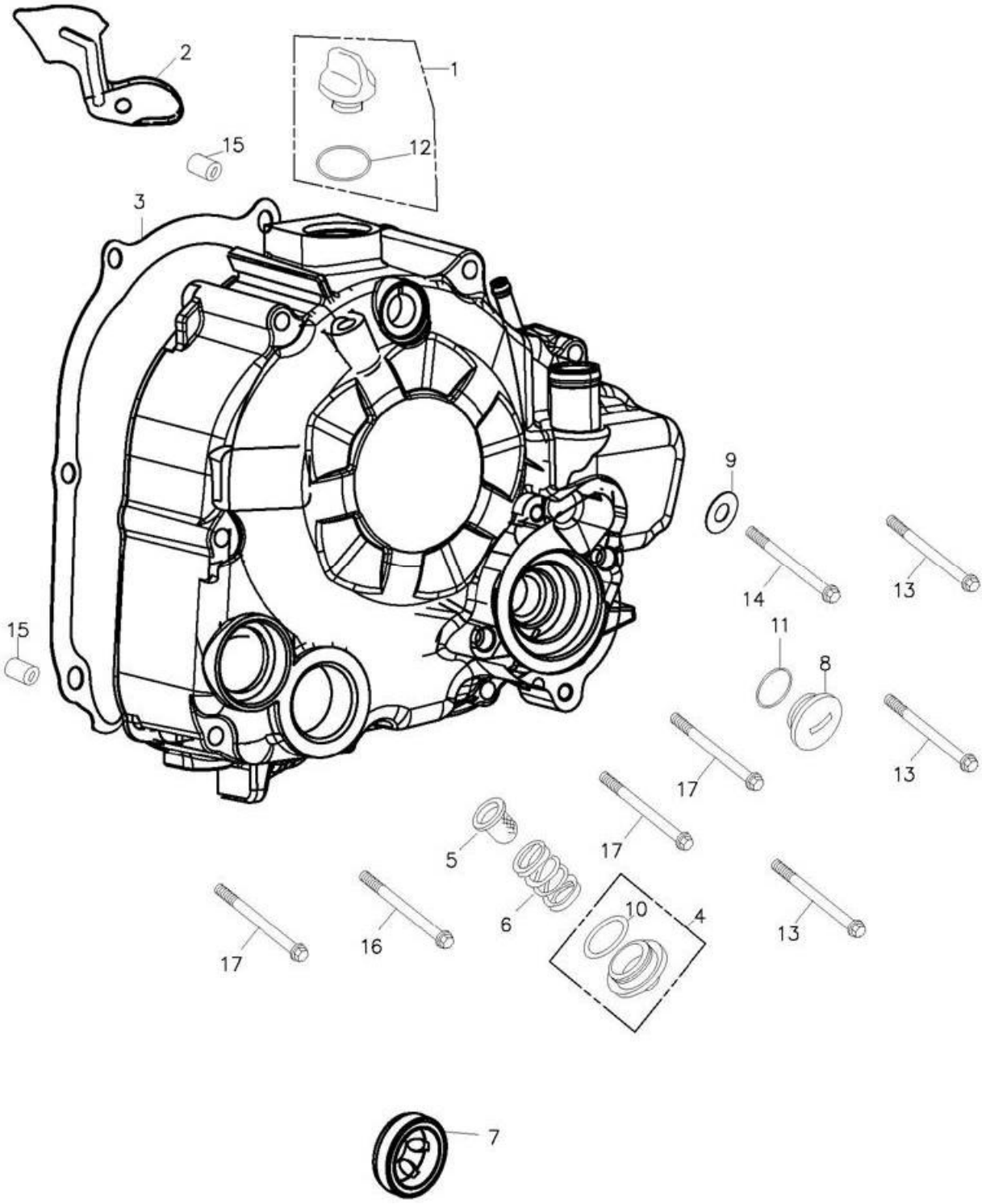

組件編號：303-E06　　右曲軸箱蓋 Right Crankcase Cover

TOP

Item 項次	Parts No. 部品番號	Qt'y 用量	Parts Name 零件名稱		
1	15650-225-001	1	OIL PLUG	M3G	機油塞
2	32961-225-000	1	A.C.GENERATOR CORD CLAMPER		ACG線夾
3	11393-225-000	1	R. CRANKCASE COVER GASKET		右曲軸箱蓋墊片
4	12361-120-000	1	CAP ASS'Y		濾油網螺帽蓋總成
5	15421-120-000	1	OIL FILTER SCREEN		濾油網
6	15426-225-000	1	OIL FILTER SPRING		濾油網彈簧
7	15651-225-000	1	OIL VIEW WINDOW		機油視窗
8	90084-108-000	1	A.C.G. CAP (small)	14mm	交流發電機塞(14mm)
9	94103-0612010	1	SEALING WASHER	6.5*12*1	防洩華司(銅)
10	91330-120-000	1	OIL RING	30.8mm	油環 30.8mm
11	91313-108-000	1	OIL RING	13.8*2.5	油環13.8*2.5
12	91318-108-000	1	OIL RING	18*3	油環
13	96000-06070-08B	3	HEX WASHER FACE BOLT	6*70	六角緣面螺栓(白)
14	96000-06080-08B	1	HEX WASHER FACE BOLT	6*80	六角緣面螺栓(白)
15	94301-08140	2	DOWEL PIN	6.3*8*14	定位梢
16	96000-06028-08B	1	HEX FLANGE BOLT	6*28	六角緣面螺栓(白)
17	96000-06040-08B	3	HEX FLANGE BOLT	6*40	六角緣面螺栓(白)

303-E07 Generator / Starting Mot TOP

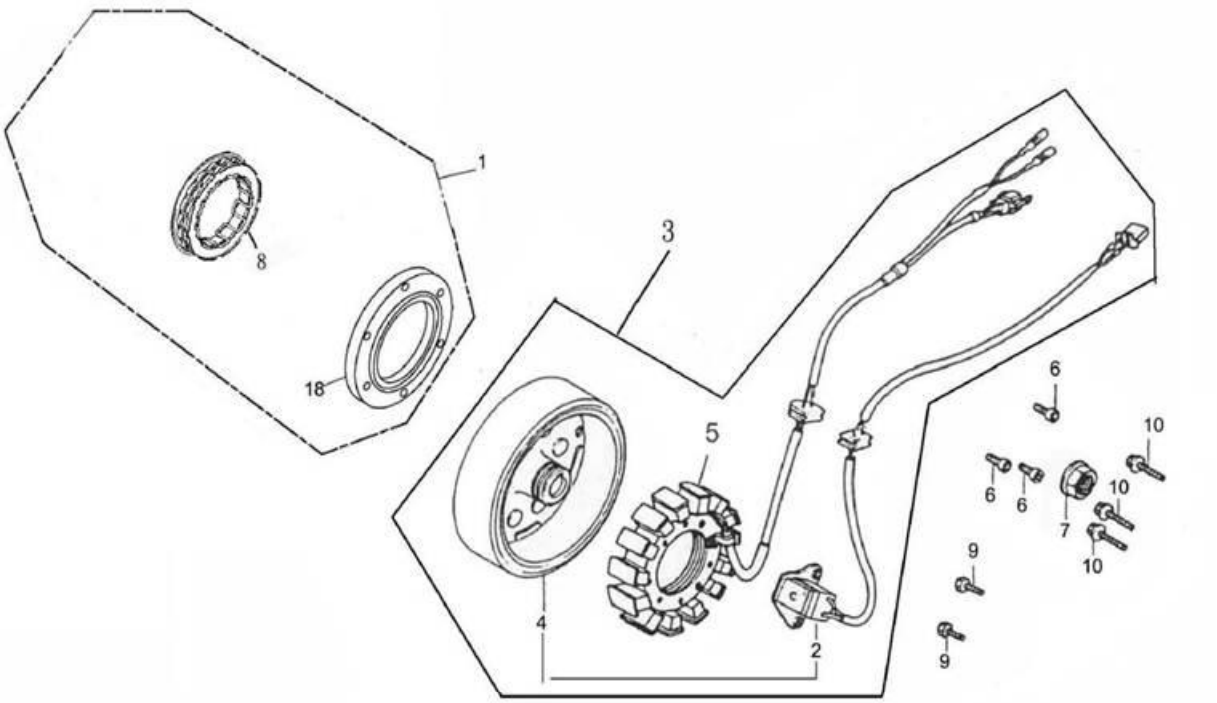

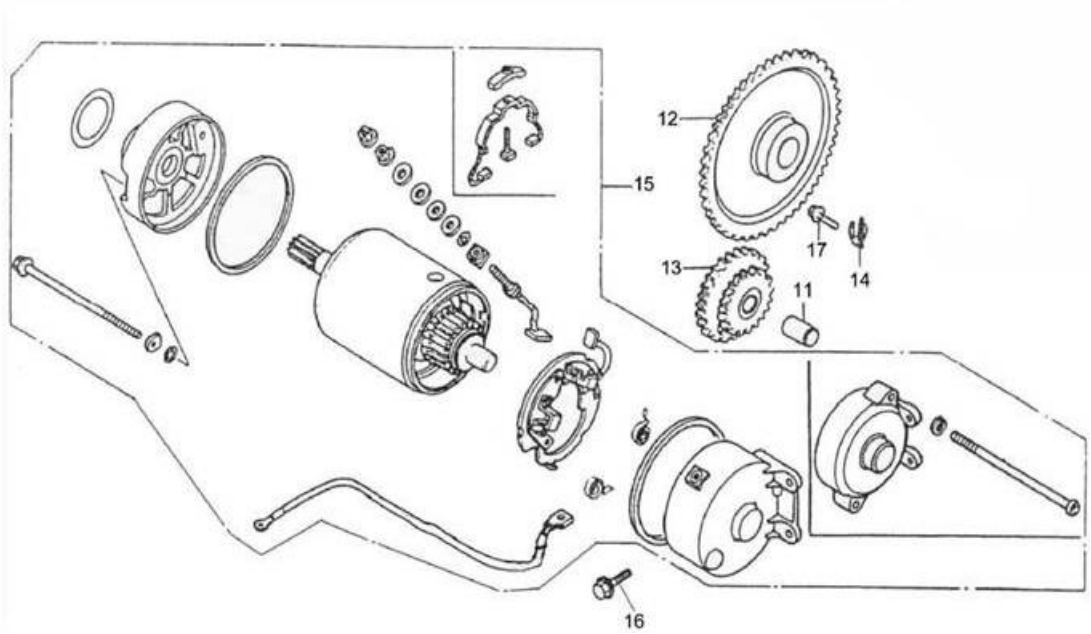

組件編號：303-E07　　發電機 /起動馬達 Generator / Starter

TOP

Item 項次	Parts No. 部品番號	Qt'y 用量	Parts Name 零件名稱		
1	28410-225-000	1	STARTER CLUTCH ASS'Y		起動離合器總成
2	31124-225-000	1	PULSE ALTERNATOR COMP.		脈動交流電阻
3	31100-225-000	1	GENERATOR ASS'Y		發電機總成
4	31110-225-000	1	GENERATOR FLYWHEEL		飛輪
5	31120-225-000	1	STATOR COMP		轉子線圈
6	91000-08018CL	3	HEX SOCKET BOLT	8*18	六角承窩螺栓(含膠)
7	94050-16000B	1	HEX FLANGE NUT WITH SERRATION	16*1.0	六角緣面螺帽(白)
8	28500-179-001	1	SPRAG CLUTCH		單向軸承座
9	96000-05016-08B	2	HEX WASHER FACE BOLT	5*16	六角緣面螺栓(白)
10	96000-06032-08B	3	HEX FLANGE BOLT	6*32	六角緣面螺栓(白)
11	28132-225-000	1	STARTER REDUCTION GEAR SHAFT		起動減速齒輪軸
12	28220-225-000	1	STARTING CLUTCH GEAR		電動起動離合器齒輪
13	28422-225-000	1	STARTER REDUCTION GEAR		起動減速齒輪
14	28423-225-000	1	STARTER REDUCTION GEAR PLATE-REV.1		*起動減速齒輪導板-版1
15	31200-225-000	1	STARTING MOTOR ASS'Y		起動馬達總成
16	96000-06022-10B	2	HEX FLANGE BOLT	6*22	六角緣面螺栓(白)
17	96000-06016-08B	1	HEX FLANGE BOLT	6*16	六角緣面螺栓(白)
18	28125-225-000	1	STARTING CLUTCH OUTER COMP.		起動離合器凸緣

303-E08 Crankcase

TOP

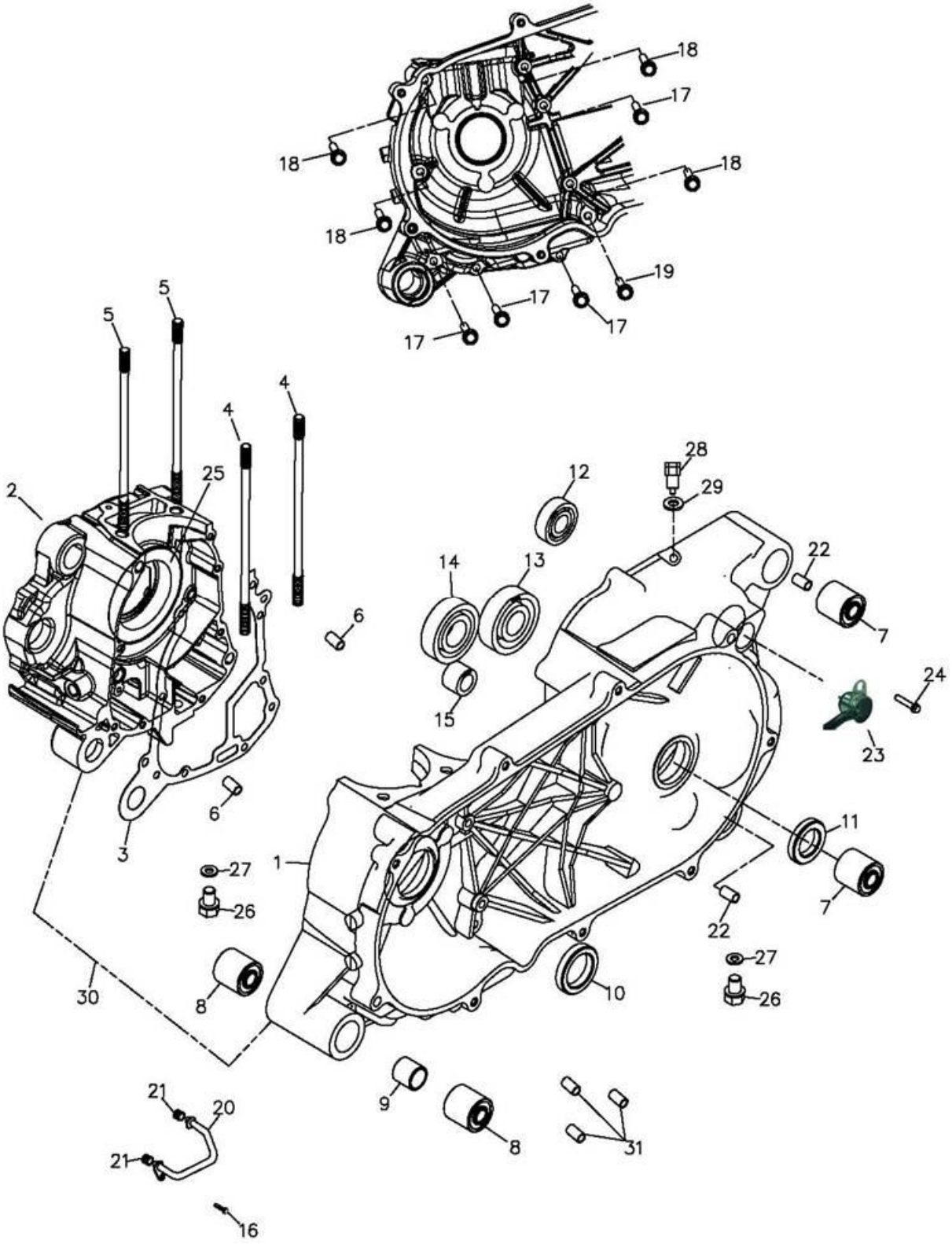

組件編號：303-E08　　曲軸箱 Crankcase　　TOP

Item 項次	Parts No. 部品番號	Qt'y 用量	Parts Name 零件名稱		
1	11201-272-001	1	L. CRANK CASE COMP		左曲軸箱
2	11101-272-000	1	RIGHT CRANKCASE		右曲軸箱(版3)
3	11191-225-000	1	CRANKCASE GASKET		曲軸箱墊片
4	91001-08187C	1	STUD BOLT	8*187	雙頭螺栓(五彩)
5	91001-08179C	3	STUD BOLT	8*179	雙頭螺栓(五彩)
6	94301-08140	2	DOWEL PIN	6.3*8*14	定位梢
7	96400-102829	2	RUBBER BUSHING	10*28*29	橡膠襯套
8	96400-102632	2	BUSH	10*26*32	減震襯套
9	96401-101848	1	BUSHING	10*18*47.6	襯套
10	96500-28407	1	OIL SEAL	TC28407	油封
11	96500-22366	1	OIL SEAL	22*36*6	油封
12	96100-62020	1	RADIAL BALL BEARING	6202	滾珠軸承
13	96100-63040	1	RADIAL BALL BEARING	6304	滾珠軸承
14	96100-TMB222	1	RADIAL BALL BEARING	TMB2/22CCS15	滾珠軸承
15	96200-NK142216	1	NEEDLE BEARING	NK142216	滾針軸承
16	96000-06012-08B	1	HEX FLANGE BOLT	6*12	六角緣面螺栓(白)
17	96000-06065-10B	4	HEX FLANGE BOLT	6*65	六角緣面螺栓(白)
18	96000-06075-10B	4	HEX WASHER FACE BOLT	6*75	六角緣面螺栓(白)
19	96000-06052-10B	1	HEX WASHER FACE BOLT	6*52	六角緣面螺栓(白)
20	15101-225-001	1	OIL PIPE COMP.		內機油輸送管-版2
21	15102-225-000	2	RUBBER BUSHING		橡膠套
22	96401-101931	2	BUSHING	10*19*31.5	襯套
23	35750-225-0A0	1	SHIFT GEARS SWITCH		檔位開關
24	96000-06010-10B	1	HEX WASHER FACE BOLT	6*10	六角緣面螺栓(白)
25	11205-225-000	2	COVER OF L.CASE BEARING		左曲軸承套
26	11131-179-000	2	MAGNETIC DRAIN PLUG(COLOR)	M12*1.5	機油洩放螺栓(五彩)
27	94103-1218013	2	COPPER PLAIN WASHER	12*18*1.3	平面墊圈(銅)
28	92000-18010C	1	HEX BOLT	M18*1.5*10	六角螺栓(五彩)
29	94104-1824010	1	PLAIN WASHER(AL)	18*24*1	平面墊圈(鋁)
30	11100-272-001	1	LEFT/RIGHT CRANKCASE		左右曲軸箱組合
31	11335-152-000	3	COPPER CAP OF RIGHT CRANKCASE	L4.8*內6	右曲軸箱蓋用銅塞(小孔)

303-E09 Driven Pulley

TOP

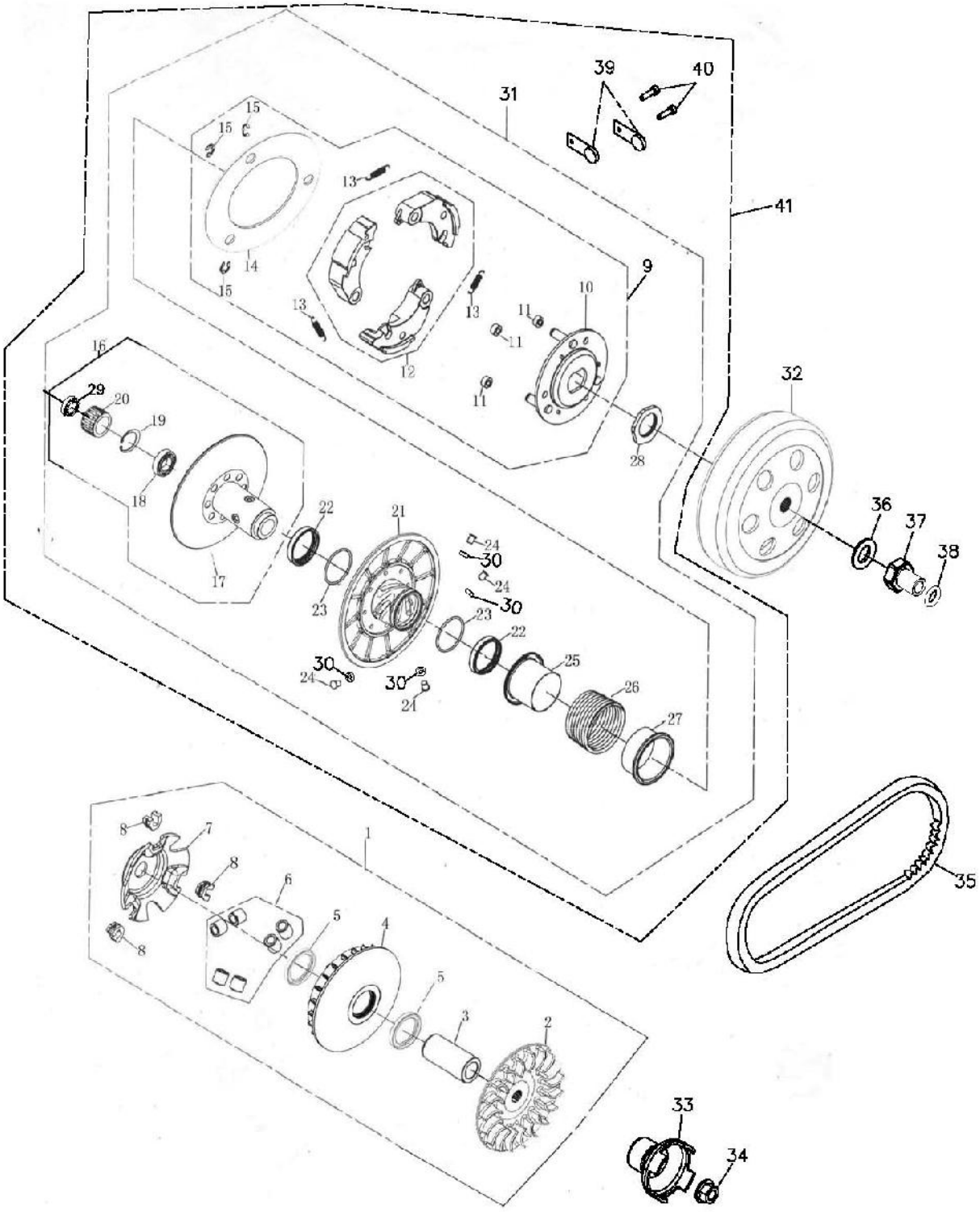

組件編號：303-E09　　傳動皮帶輪 Driven Pulley

TOP

Item 項次	Parts No. 部品番號	Qt'y 用量	Parts Name 零件名稱		
1	22103-225-000	1	MOVABLE DRIVE FACE ASS'Y		驅動皮帶輪組
2	22102-225-000	1	DRIVE FACE		驅動皮帶扇葉盤
3	96401-192763	1	BUSHING	19*27*62.5	襯套
4	22110-225-000	1	FACE COMP MOVABLE DRIVE		滑動式驅動盤
5	96500-26354	2	OIL SEAL	26*35*4	油封
6	22121-225-000	6	WEIGHT ROLLER	20g	重錘滾子組
7	22131-225-000	1	CAM PLATE		凸輪板
8	22132-225-000	3	SLIDE PIECE		滑動片
9	22001-225-000	1	PLATE ASS'Y DRIVE		傳動皮帶輪
10	22350-225-000	1	DRIVE PLATE		驅動板
11	22804-225-000	3	CLUTCH DAMPER BUBBER		離合器防震橡膠
12	22535-225-000	1	CLUTCH WEIGHT SET		離合器片組
13	22401-225-000	3	SPRING CLUTCH		離合器彈簧
14	22351-225-000	1	CLUTCH SIDE PLATE		離合器側板
15	94511-0700E	3	EXTERNAL CIR CLIP	ETW-7	外環夾(E型扣環)
16	23200-225-000	1	CVT DRIVE UNIT		副固定槽輪整體
17	23210-225-000	1	FACE ASS'Y DRIVEN		從動皮帶盤
18	96100-6902LU	1	RADIAL BALL BEARING	6902LU C3	滾珠軸承 15*28*7
19	94512-2800R	1	INTERNAL CIR CLIP	RTW-28	內環夾
20	96200-223112	1	NEEDLE BEARING	22*31*12	滾針軸承
21	23220-225-000	1	SECONDARY SLIDING SLOT WHEEL		副滑動槽輪整體
22	96500-40474	2	OIL SEAL	39.7*47*4	油封
23	91336-225-000	2	O-RING	46*2	油環
24	23225-225-000	4	GUIDE PIN		導輪軸
25	23237-225-000	1	SECONDARY SPRING SEAT		軸環座
26	23233-225-000	1	COMPRESSION SPRING		傳動盤彈簧
27	23238-225-000	1	COMPRESSION SPRING COVER		壓力彈簧上蓋
28	90202-225-000	1	HEX NUT	M36*1.5	特殊螺帽
29	96500-21315	1	OIL SEAL	21*31*5	油封
30	23226-225-000	4	GUIDE ROLLER		導輪

303-E09 Driven Pulley

TOP

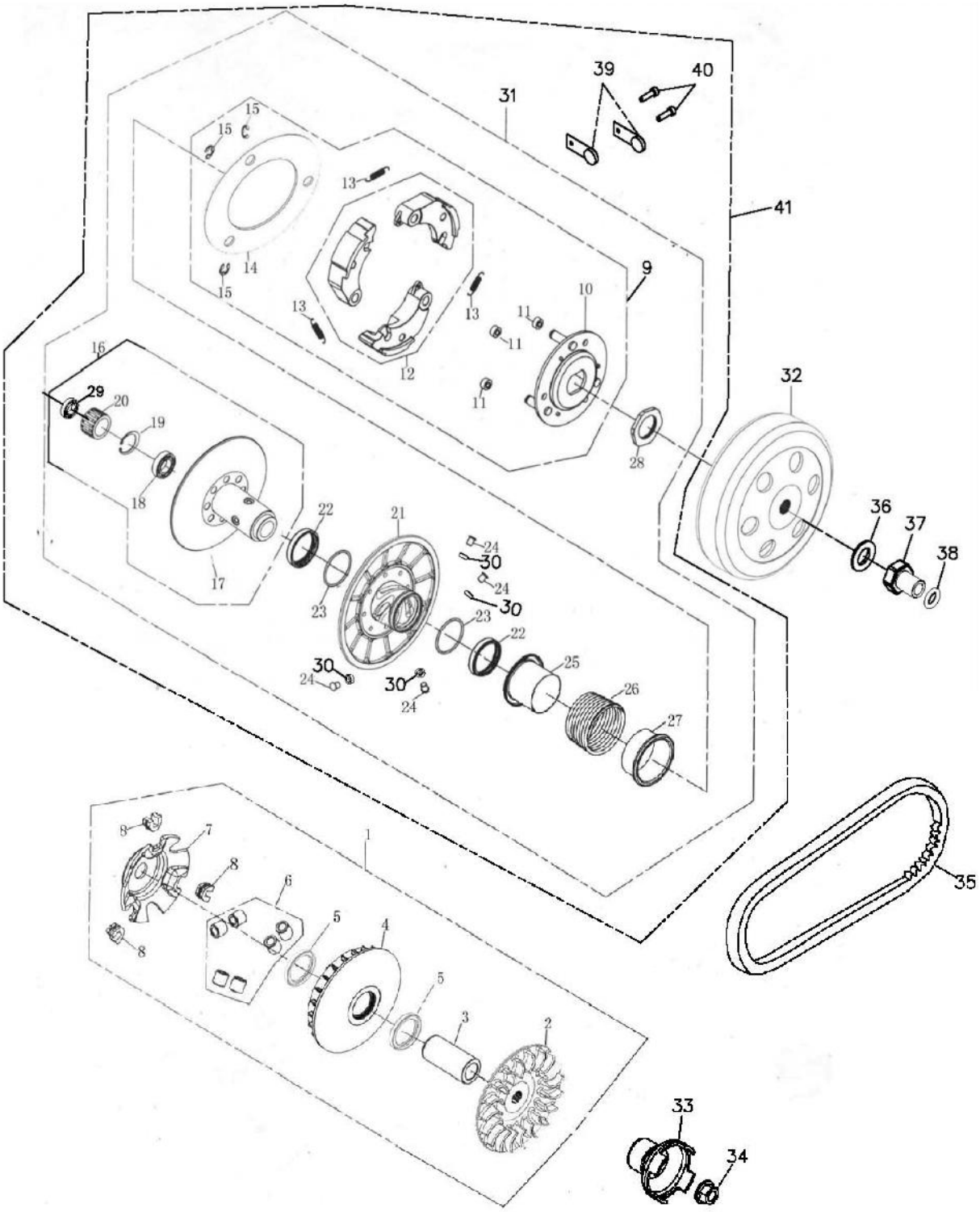

組件編號：303-E09　　傳動皮帶輪 Driven Pulley

TOP

Item 項次	Parts No. 部品番號	Qt'y 用量	Parts Name 零件名稱		
31	22000-225-000	1	DRIVE FACE ASS'Y		傳動盤總成
32	22100-225-000	1	CLUTCH OUTER COMP		離合器外套
33	28350-225-000	1	STARTING DISH		起動盤
34	94050-14000-22C	1	HEX FLANGE NUT WITH SERRATION	14mm	六角緣面螺帽(五彩)
35	23100-272-000	1	V-BELT	846*24.1*30	皮帶
36	94105-1229015A	1	PLAIN WASHER	12*29*1.5	平面墊圈(防銹)
37	90201-179-001	1	FLANGE NUT	12mm	特殊螺帽(防銹)
38	91316-179-000	1	OIL RING	16*2.5	油環
39	22540-201-000	2	SPRING PLATE	L=36	彈簧片
40	93702-03013B	2	PAN HEAD BOLT	3*13mm	十字平頭螺栓(英制牙)
41	22002-225-000	1	DRIVE FACE ASS'Y B -SPRING PLATE		傳動盤組合(含彈簧片)

303-E10 Left Crankcase Cover

TOP

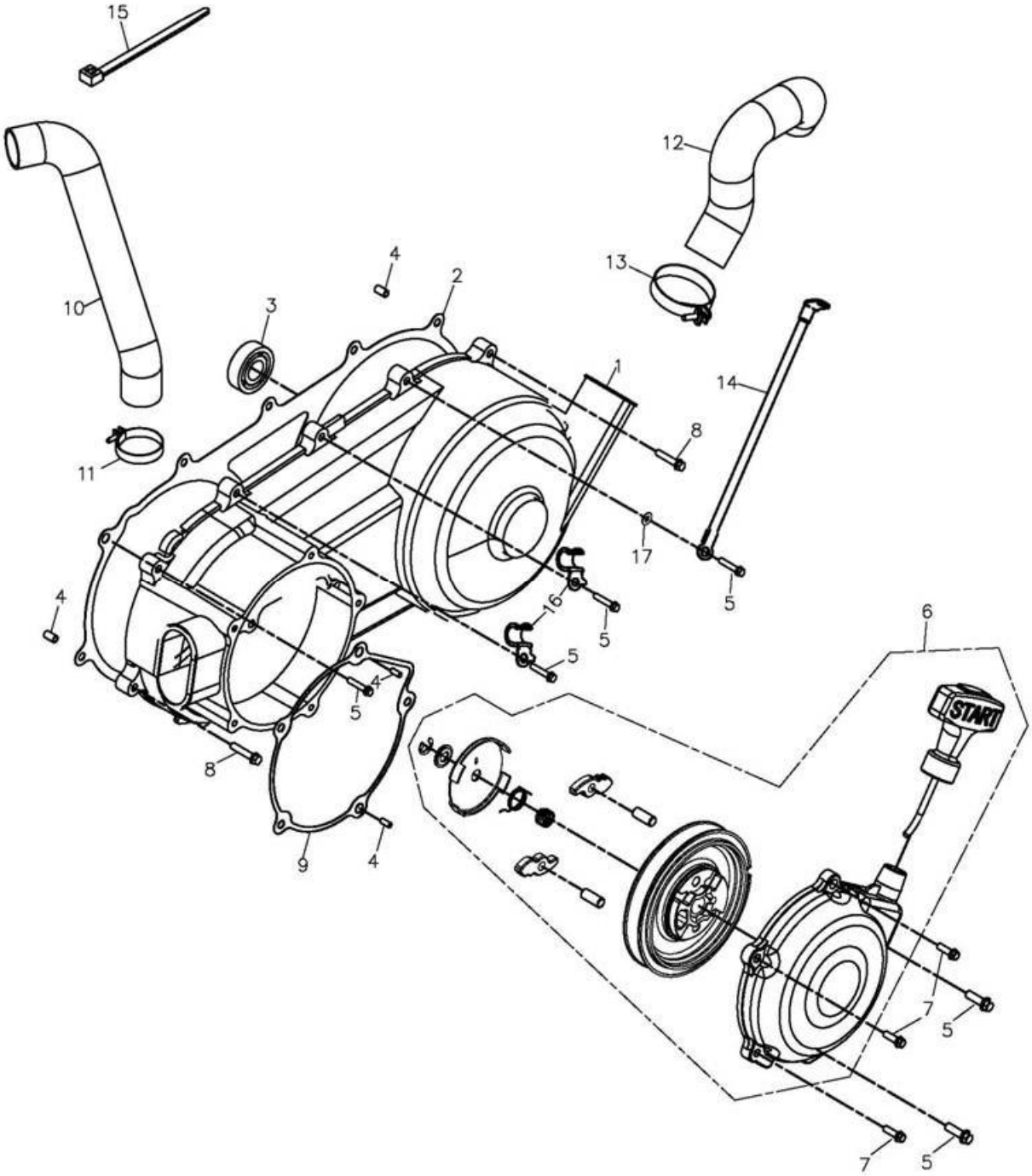

組件編號：303-E10　　左曲軸箱蓋 Left Crankcase Cover　　TOP

Item 項次	Parts No. 部品番號	Qt'y 用量	Parts Name 零件名稱		
1	11341-225-00B	1	L. CRANK CASE COVER		左曲軸箱蓋(ADLY)
2	11359-225-000	1	L COVER GASKET		左曲軸箱蓋墊片
3	96100-6203LLU	1	RADIAL BALL BEARING	6203 LLU	滾珠軸承
4	94301-08140	4	DOWEL PIN	6.3*8*14	定位梢
5	96000-06030-08B	9	HEX FLANGE BOLT	6*30	六角緣面螺栓(白)
6	28330-225-000	1	RECOIL HOUSING ASS'Y(REV.1)		起動拉盤總成(版1)
7	96000-06025-08B	3	HEX FLANGE BOLT	6*25	六角緣面螺栓(白)
8	96000-06035-08B	2	HEX WASHER FACE BOLT	6*35	六角緣面螺栓(白)
9	28344-225-000	1	RECOIL COVER GASKET		拉盤外蓋墊片
10	11345-261-000	1	AIR INLET		進氣管
11	94516-48000	1	CLAMP		斑馬式管夾 2" 9寬
12	11346-225-000	1	AIR OUTLET		出氣管
13	94514-55000	1	CLAMP	#55	夾環55M M
14	32103-179-000	1	GROUND CABLE		接地線
15	90669-218-000	1	CABLE TIE	3.6*330 m/m	塑膠束帶
16	11351-120-00A	2	CLAMP		固定夾
17	94115-0611006	1	EXT. TOOTHED LOCK WASHER	6*11*0.6	強力形外齒墊圈

TOP

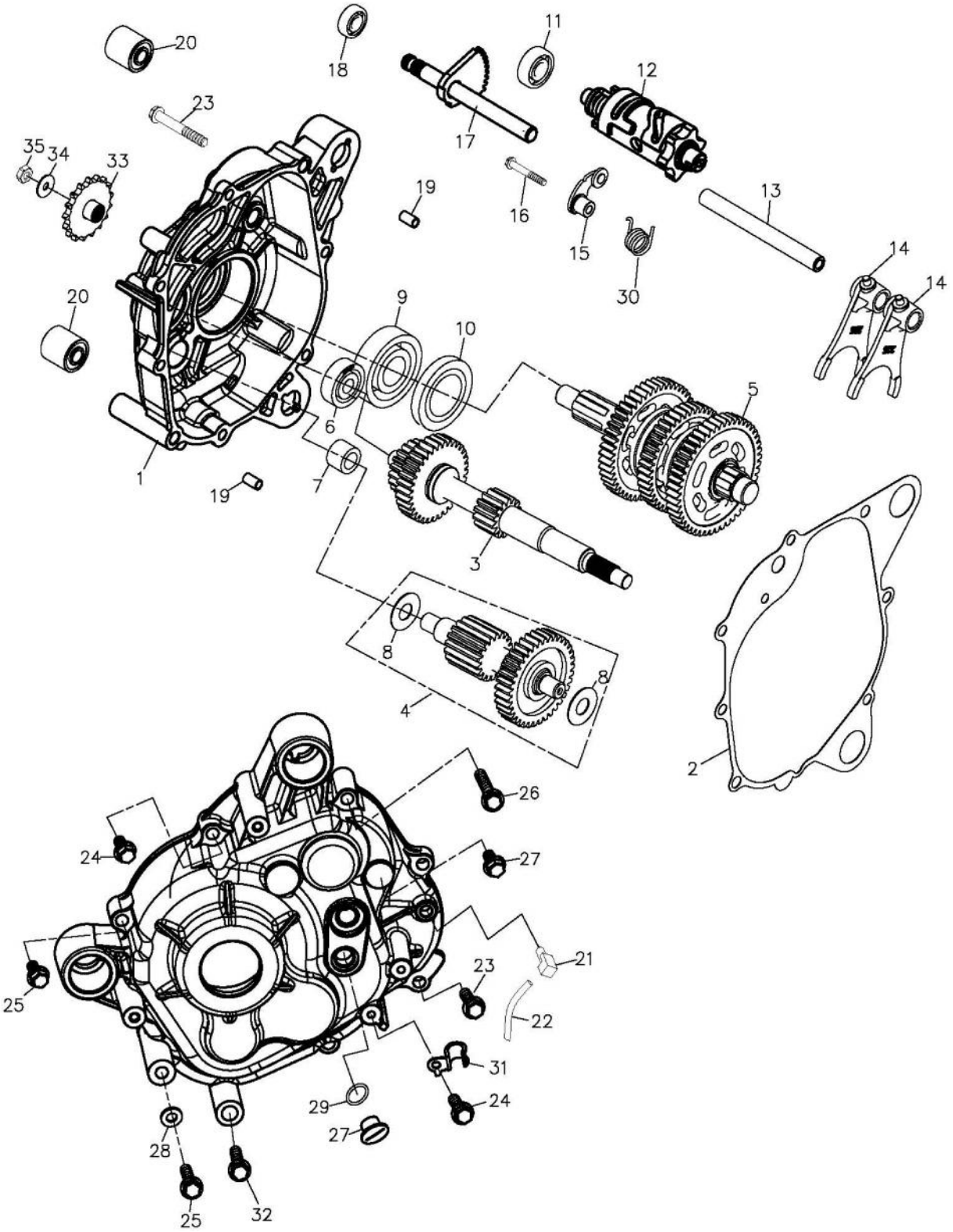
20
18
11
12
23
17
35
34
33
19
16
13
15
30
14
14
20
9
10
5
6
1
7
19
3
8
8
4
2
26
24
27
21
23
25
22
31
29
24
27
28
25
32

組件編號：303-E11　　傳動系(21/22寸輪胎)Transmission　　TOP

Item 項次	Parts No. 部品番號	Qt'y 用量	Parts Name 零件名稱		
1	21301-272-001	1	MISSION COVER		變速箱蓋
2	21395-225-000	1	MISSION COVER GASKET		變速箱蓋墊片-版1
3	23411-225-000	1	DRIVE SHAFT		驅動軸組
4	23420-225-000	1	MAIN AXLE COMP		惰輪軸組
5	23430-225-001	1	FINAL GEAR COMP		後傳動軸組
6	96100-TMB301	1	RADIAL BALL BEARING	TMB301	軸承TMB301
7	96200-NK142216	1	NEEDLE BEARING	NK142216	滾針軸承
8	23421-225-000	2	MAIN AXLE COMP(AS1528)	1432010	止推墊片
9	96100-6305UU	1	RADIAL BALL BEARING	6305UU	滾珠軸承
10	96500-32628	1	OIL SEAL	TC32628	油封
11	96100-62010	1	RADIAL BALL BEARING	6201C3	滾珠軸承
12	24300-225-000	1	SHIFT DRUM ASS'Y		變速鼓組
13	24241-169-000	1	SHIFT FORK GUIDE SHAFT		變速叉導桿
14	24231-225-000	2	GEAR SHIFT FORK		變速叉
15	24431-225-000	1	REVERSE SHIFT STOPPER COMP		變速筒倒檔制止器
16	96000-06022-10B	1	HEX FLANGE BOLT	6*22	六角緣面螺栓(白)
17	24630-601-000	1	GEAR SHIFT ARM		變速臂
18	96500-12245	1	OIL SEAL	12*24*5	油封
19	94301-10140	2	DOWEL PIN	8*10*14	定位梢*
20	96400-102829	2	RUBBER BUSHING	10*28*29	橡膠襯套
21	16610-104-00A	1	BREATHER HOSE HEAD		齒輪箱通氣管接頭
22	16615-104-000	1	BREATHER HOSE		通氣管(L=130)
23	96000-08030-10B	2	HEX WASHER FACE BOLT	8*30	六角緣面螺栓(白)
24	96000-08040-10B	2	HEX FLANGE BOLT	8*40	六角緣面螺栓(白)
25	96000-08080-12B	2	HEX WASHER FACE BOLT	8*80	六角緣面螺栓(白)
26	96000-08055-10B	1	HEXFLANGE BOLT	8*55	六角緣面螺栓(白)
27	90084-108-000	1	A.C.G. CAP (small)	14mm	交流發電機塞(14mm)
28	94104-0816020	1	PLAIN WASHER	8*16*2	鋁平面墊圈
29	91313-108-000	1	OIL RING	13.8*2.5	油環13.8*2.5
30	24435-225-000	1	SHIFT DRUM STOPPER SPRING		變速統制止器彈簧

TOP

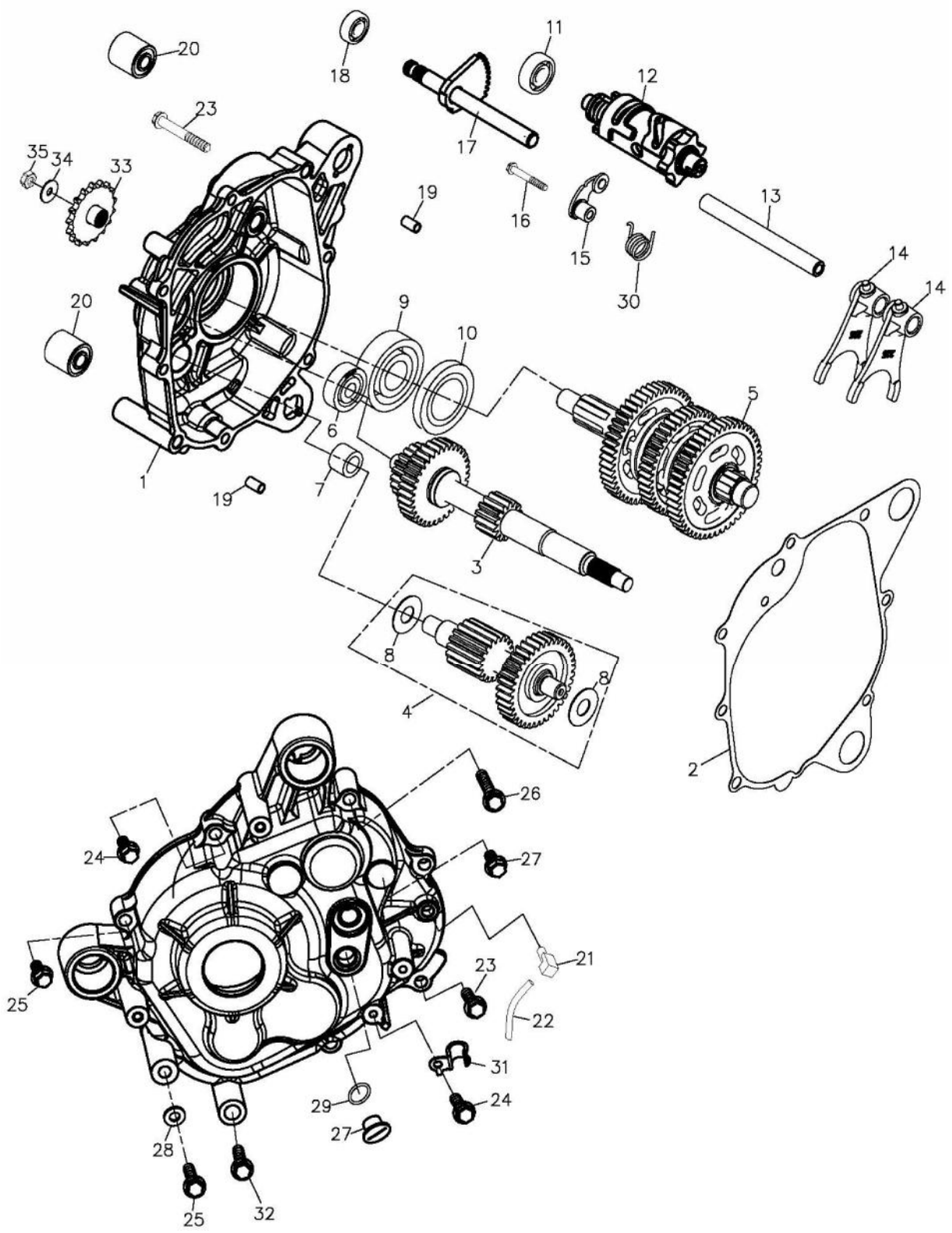
20
18
11
12
23
17
35
34
33
19
16
13
15
30
14
14
20
9
10
5
6
1
7
19
3
8
8
4
2
26
24
27
21
23
25
22
31
29
24
27
28
25
32

組件編號：303-E11　　傳動系(21/22寸輪胎)Transmission　　TOP

Item 項次	Parts No. 部品番號	Qt'y 用量	Parts Name 零件名稱		
31	11351-201-000	1	CLAMPER CARB,DRAIN TUBE	M 8孔	溢油管夾
32	96000-08088-12K	1	HEX WASHER FACE BOLT	8*88	六角緣面螺栓(黑)
33	23801-256-00B	1	DRIVE SPROCKET ASS'Y	18T	驅動鏈輪組
34	94101-1629030C	1	PLAIN WASHER	16*29*3	平面墊圈(五彩)
35	90350-16000C	1	NUT NYLON	16mm	止鬆螺帽 (五彩)

303-E12 CARBURETOR

TOP

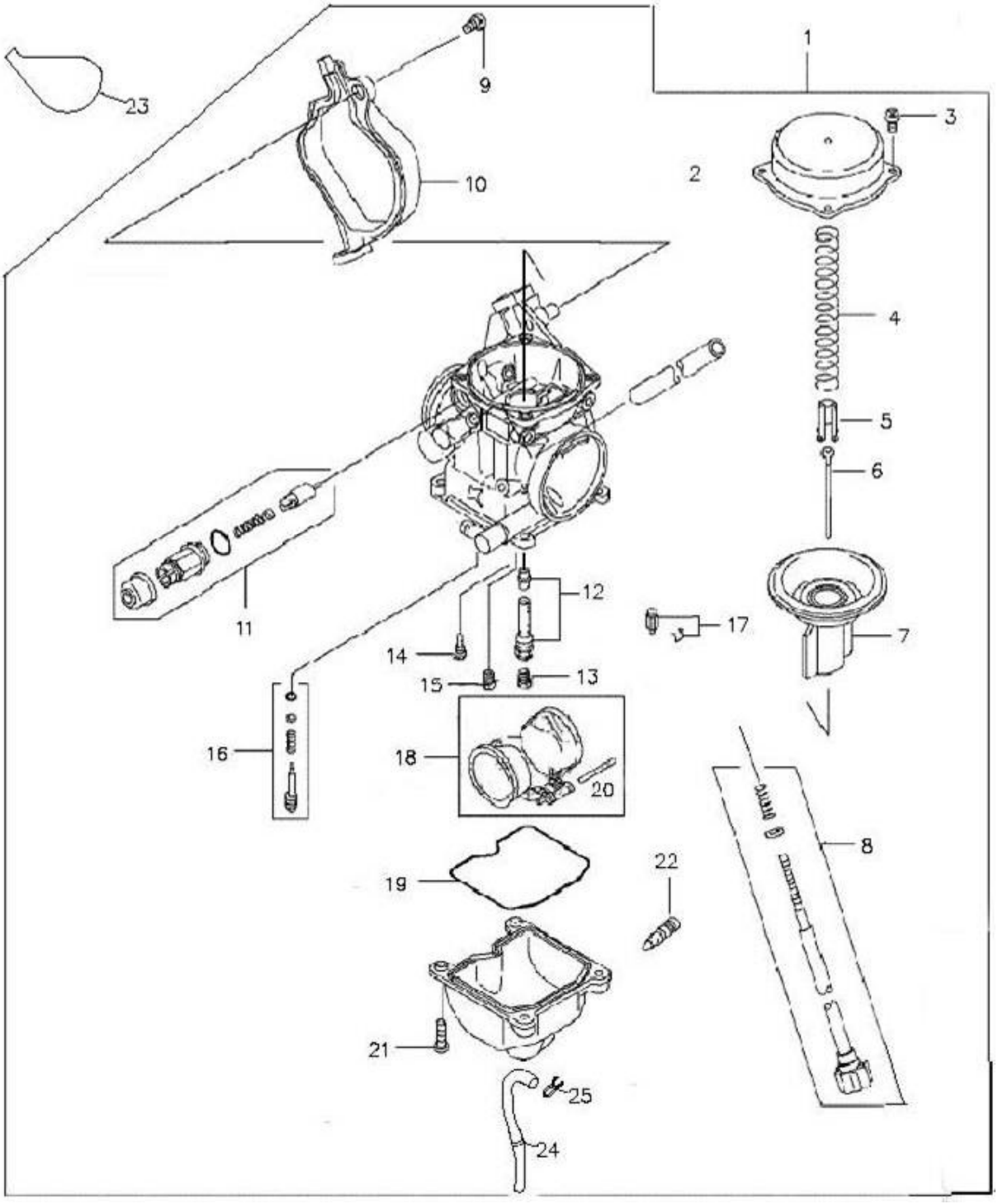

組件編號：303-E12　　化油器 CARBURETOR

TOP

Item 項次	Parts No. 部品番號	Qt'y 用量	Parts Name 零件名稱		
1	16100-272-000	1	CARBURETOR ASS'Y	AH4A	化油器總成
2	16124-272-000	1	TOP COVER		頂蓋(化合器用)
3	93500-04008	4	PAN PHILLIPS BOLT	4*8	十字圓頭螺栓
4	16102-272-000	1	THROTTLE VALVE SPRING		節流閥彈簧
5	16037-272-000	1	VALVE PLATE SET		板組
6	16104-272-000	1	NEEDLE SET		油針
7	16103-272-000	1	THROTTLE VALVE		節流閥
8	16114-272-000	1	THROTTLE SCREW SET		節流螺絲組
9	16156-272-000	1	COVER BOLT		加油線外蓋螺絲
10	16152-272-000	1	COVER		加油線外蓋
11	17215-272-000	1	MANUAL CHOKE		手動阻塞
12	16154-272-000	1	NOZZLE HOLDER COMP.		噴嘴座組
13	16108-272-000	1	MAIN NOZZLE		主噴嘴
14	16110-272-000	1	PILOT JET		次噴嘴(化合器用)
15	16105-272-000	1	NEEDLE NOZZLE		針噴嘴
16	16115-272-000	1	AIR ADJUST SCREW SET		空氣調整螺絲組(化油器用)
17	16117-272-000	1	NEEDLE VALVE ASS'Y		針閥總成
18	16118-272-000	1	FLOAT		浮筒
19	16106-272-000	1	FLOAT CHAMBER GASKET		汽筒室墊片(化合器用)
20	16119-272-000	1	FLOAT PIN		浮筒梢
21	93500-04014	4	PAN PHILLIPS BOLT	4*14	十字圓頭螺栓
22	16111-272-000	1	FUEL RELEASE SCREW		洩油螺釘(化合器用)
23	16171-272-000	1	CARB COVER GASKET		化油器蓋隔熱墊
24	94400-0408320	1	TUBE	4.8*8*320	汽油管
25	94510-08000	1	CLIP	8*0.8	夾緊扣

303-E13 GEAR SHIFT SYSTEM

TOP

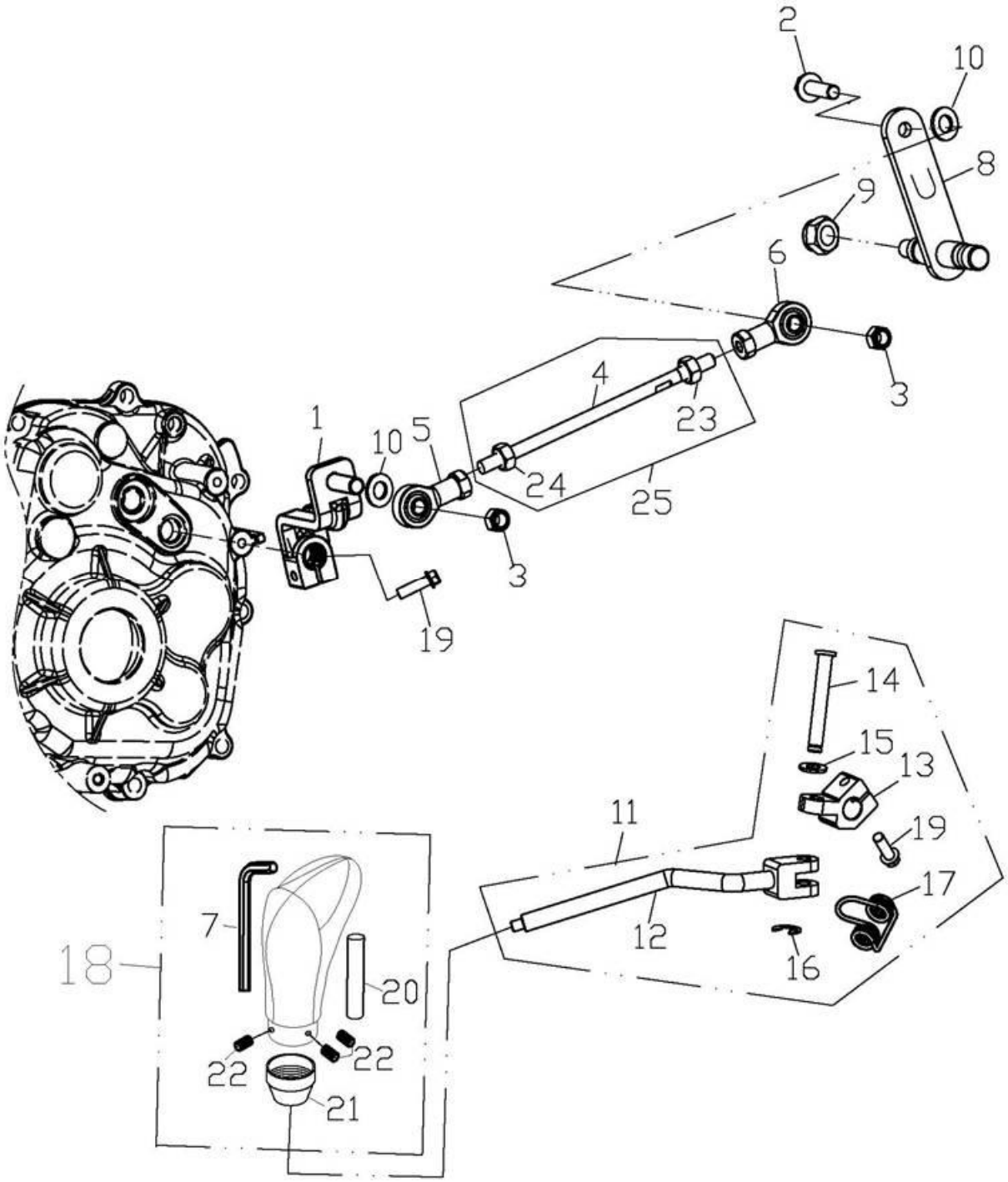

組件編號：303-E13　　排檔系統 GEAR SHIFT SYSTEM

TOP

Item 項次	Parts No. 部品番號	Qt'y 用量	Parts Name 零件名稱		
1	24811-256-000	1	SHIFT LEVER-REV.1		連桿固定座 -版1
2	96000-08028-12G	1	HEX WASHER FACE BOLT	M8*28	X*六角緣面螺栓(墨綠)
3	94053-08000G	2	NUT	8mm	彈片螺帽(墨綠)
4	91001-08390B	1	CONNECTING ROD	8*390	X*雙頭螺栓(白)
5	24714-256-000	1	ROD END (LEFT THREAD)		連桿萬向頭(左牙)
6	24715-256-000	1	ROD END (RIGHT THREAD)		連桿萬向頭(右牙)
7	24812-197-000	1	SPANER		把手拆裝板手
8	24705-225-000	1	SHIFTING PLATE	100MM	X排檔桿固定軸-U
9	90350-10000G	1	NYLON NUT	M10*P1.25	止鬆螺帽(墨綠)
10	94101-0816020B	2	PLAIN WASHER	8*16*2	平面墊圈(白)
11	24720-258-000	1	SHAFT LEVER ASSY		排檔桿組
12	24701-258-000	1	SHAFT ROD		排檔桿
13	24719-256-000	1	SHAFT LEVER		排檔桿固定座
14	24716-256-000	1	PIN		排檔插銷
15	94101-0814020G	1	PLAIN WASHER	8*16*2	平面墊圈(墨綠)
16	94511-0700E	1	EXTERNAL CIR CLIP	ETW-7	外環夾(E型扣環)
17	24708-256-000	1	SHIFT ROD RETURN SPRING		排檔回位彈簧
18	24807-197-000	1	KNOB		把手
19	96000-06025-10G	2	HEX WASHER FACE BOLT	M6*25	六角緣面螺栓(墨綠)
20	24813-197-000	1	KNOB SFIFT	11*16.5*50	把手固定軸
21	24814-197-000	1	KNOB BRACKER		把手固定座
22	91003-04006K	3	SOCKET BOLT	4*6	窩頭螺栓(黑)
23	94001-08000B	1	HEX NUT	8mm	六角螺帽(白)
24	94004-08000B	1	HEX NUT-L.	8mm	六角螺帽-左牙
25	91002-08390B	1	ROD	M8*390	雙頭螺栓組(含螺帽左右牙,白

303-F01 AIR CLEANER ASS'Y

TOP

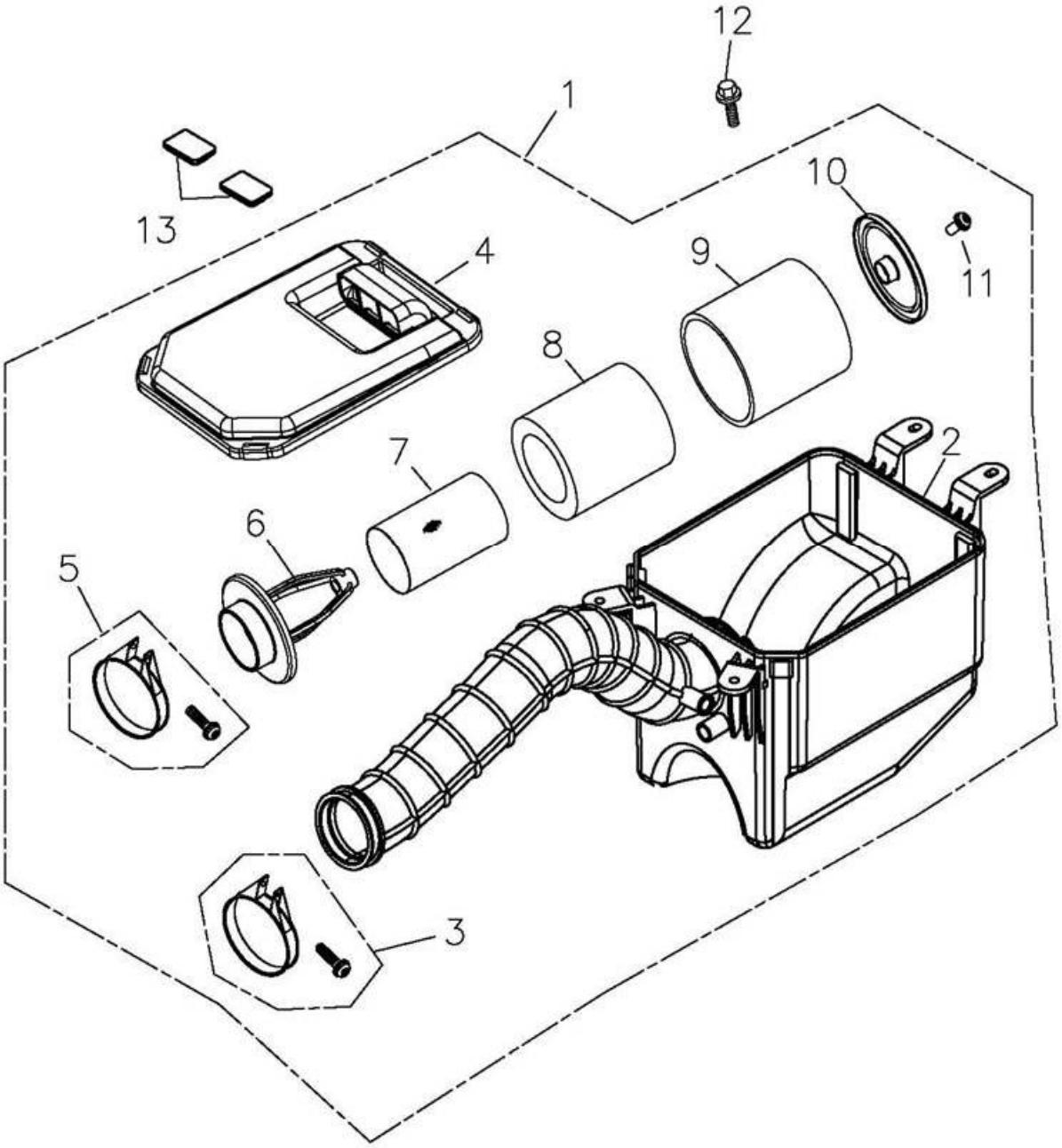

組件編號：303-F01　　空氣濾清器 AIR CLEANER ASSY　　TOP

Item 項次	Parts No. 部品番號	Qt'y 用量	Parts Name 零件名稱		
1	17200-272-000	1	AIR CLEANER ASS'Y		空氣濾清器總成
2	17206-272-000	1	AIR CLEANER CASE		空氣濾清器箱
3	17254-272-000	1	CLAMP		夾環
4	17207-169-000	1	CLEANER CASE CAP		空氣濾清器箱蓋
5	17255-169-000	1	CLAMP	NO.40	夾環
6	17260-169-000	1	BODY COMP		濾芯前本體管
7	17261-169-000	1	FILTER SCREEN		過濾蕊內網
8	17205-169-000	1	AIR CLEANER ELEMENT A		濾清器過濾芯A
9	17262-169-000	1	AIR CLEANER ELEMENT B		濾清器過濾芯B
10	17263-169-000	1	ELEMENT COVER		濾清器固定蓋
11	93500-05016K	1	PAN PHILLIPS BOLT	M5*16	十字圓頭螺栓(黑)
12	90111-06011-10G	4	LADDER BOLT	6*11*6	六角緣面台階螺栓(墨綠)
13	17209-272-000	2	RUBBER PLNG		空氣濾清器蓋進氣口塞

303-F02A MUFFLER

TOP

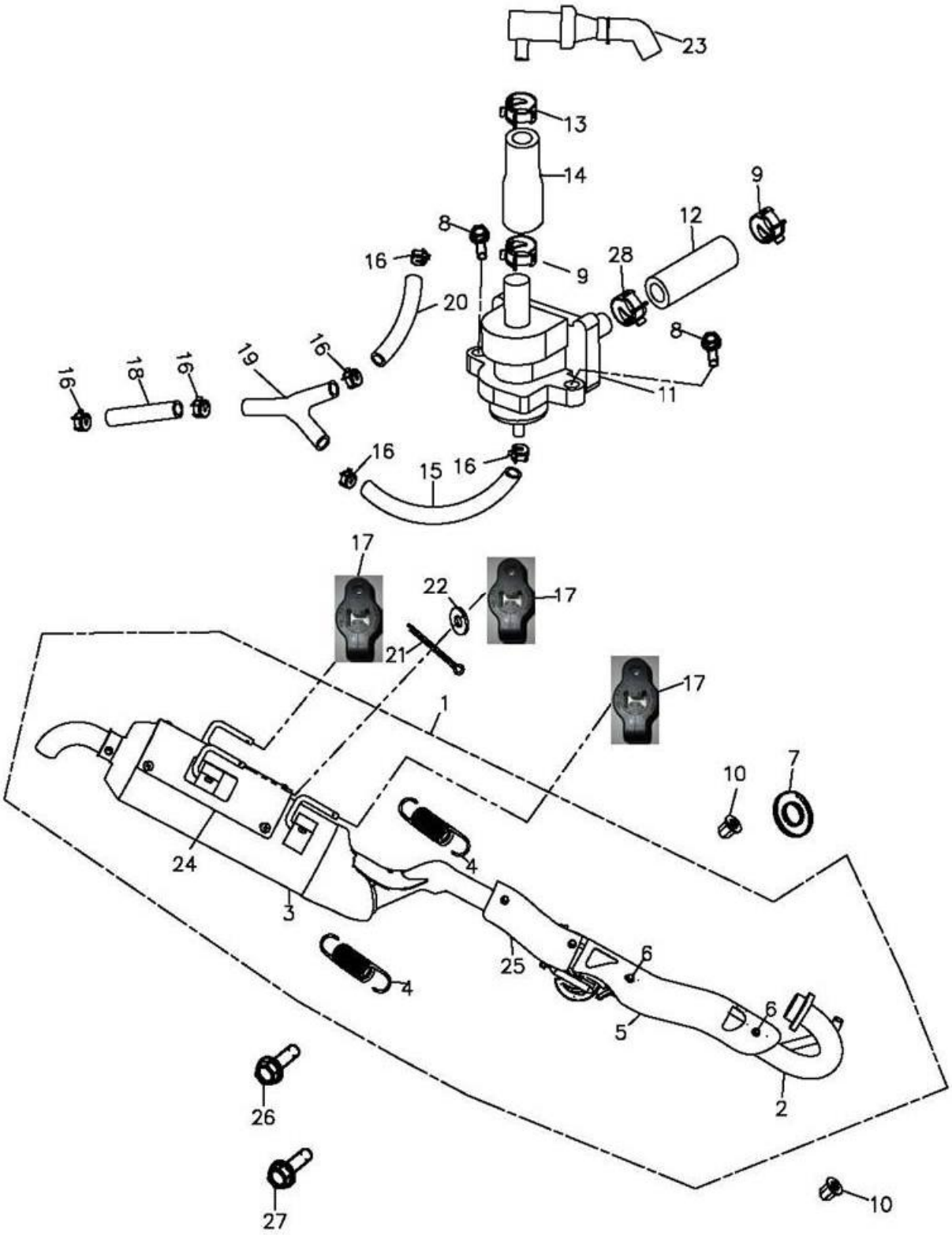

組件編號：303-F02A　　排氣管(EU2)+觸媒 MUFFLER　　TOP

Item 項次	Parts No. 部品番號	Qt'y 用量	Parts Name 零件名稱		
1	18300-272-00A	1	EXHAUST PIPE ASS'Y(CATA)		排氣管總成 (觸媒)
2	18311-272-00A	1	EXHAUST PIPE OF FRONT SECTION		排氣管前段(二次空氣管)
3	18321-272-00A	1	SILENCER MUFFLER		排氣尾管(92/61)
4	18307-272-000	2	EX.PIPE SPRING W/RVBBER		排氣管彈簧(不銹鋼)
5	18318-272-000	1	MUFFLER SHROUD		排氣管護板
6	96000-06010-08B	2	HEX FLANGE BOLT	6*10	六角緣面螺栓(白)
7	18291-225-000	1	EXHAUST PIPE GASKET	31.5*39*T3.5	排氣管墊片
8	91000-06016C	2	HEX SOCKET BOLT	6*16	六角承窩螺栓(五彩)
9	94513-16000	2	SPRING CLAMP	16mm	彈扣
10	94053-08000G	2	NUT	8mm	彈片螺帽(墨綠)
11	17410-225-000	1	A.I.S VALVE		二次空氣閥
12	17412-272-000	1	A.I.S HOSE	210mm	二次空氣軟管(-179-)
13	94513-12000	1	SPRING CLAMP	12mm	X彈扣
14	17411-145-000	1	REED VALVE COMP IN. PIPE	L=60	單向閥進氣管
15	94400-0408300	1	TUBE	4.8*8*300	汽油管
16	94513-08000	6	SPRING CLAMP		彈扣B00001-07
17	18305-272-000	3	ANTI-VIBRATION RUBBER		橡膠
18	94400-0408200	1	FUEL TUBE	4.8*8	油管(L=200)
19	16139-120-000	1	3-WAY CONNECTOR		三通接頭(Y型)
20	94400-0408150	1	FUEL TUBE	4.8*8	油管(L=150)
21	94201-20250B	1	COTTER PIN	2*25	開口梢
22	94105-0932012A	1	PLAIN WASHER	9*32*1.2	平面墊圈(防銹)
23	1736A-175-000	1	CATCH TANK COMP		通氣管捕集器總成
24	18301-225-000	1	MUFFLER PROTECTOR		排氣管護罩(後)
25	18319-272-000	1	MUFFLER SHROUD		排氣管護板
26	96000-08020-12G	1	HEX FLANGE BOLT	M8*20	六角緣面螺栓(墨綠)
27	96000-08012-12G	1	HEX WASHER FACE BOLT	8*12	六角緣面螺栓(墨綠)
28	94514-14000	1	CLAMP	14MM白鐵	夾環

303-F03 FRAME BODY

TOP

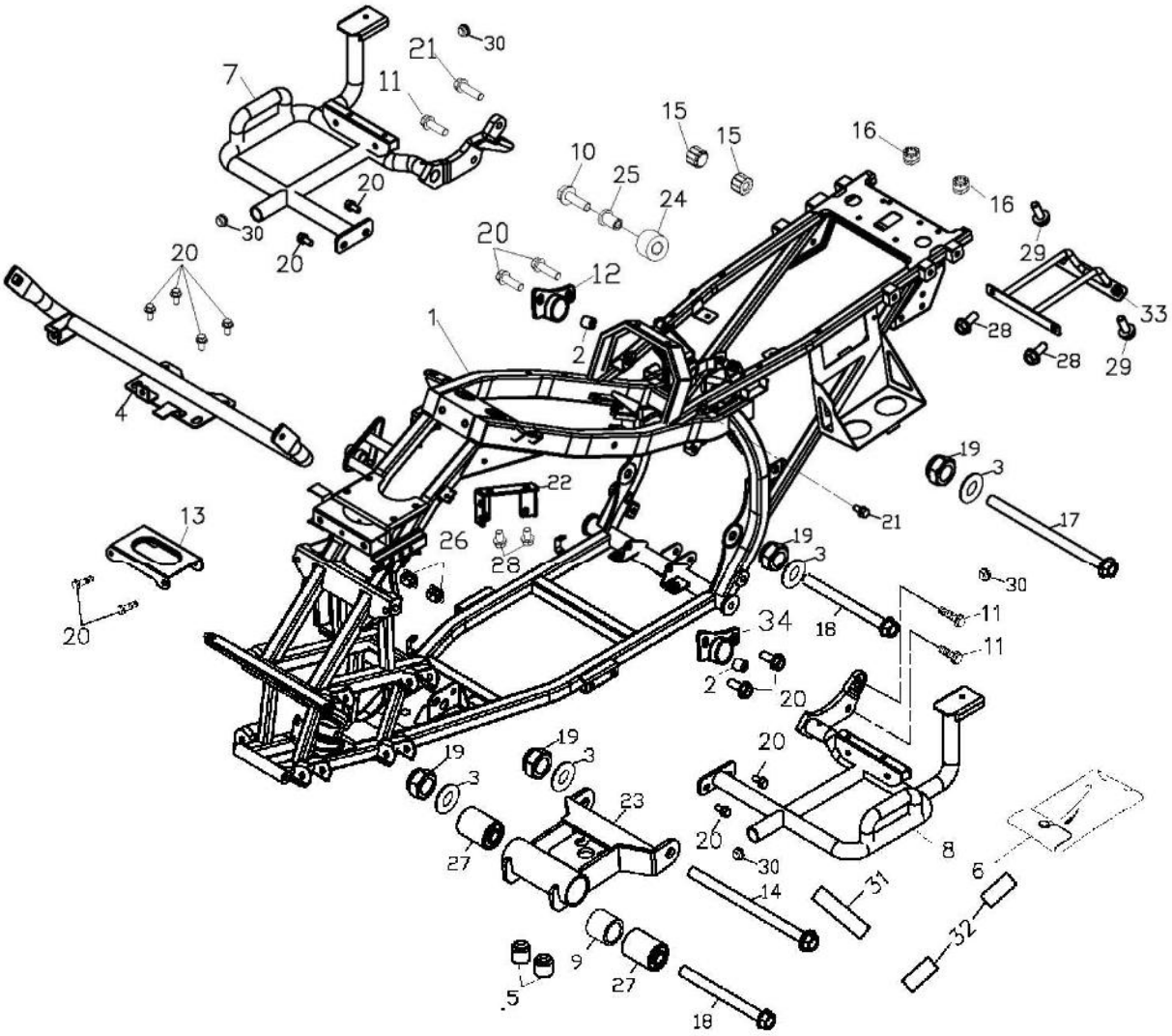

組件編號：303-F03　　車架總成 FRAME BODY

TOP

Item 項次	Parts No. 部品番號	Qt'y 用量	Parts Name 零件名稱		
1	50100-225-002BK	1	FRAME COMP		車架整體
2	96400-102832	2	BUSH	10*28*32	橡膠襯套
3	94101-1020020G	4	COPPER PLAIN WASHER	10*20*2	平面墊圈(墨綠)
4	64309-258-000	1	FRONT COVER FIXED POLE		前蓋固定桿
5	95011-101-000	2	RUBBER DAMPER		主腳架緩衝橡皮塊
6	50120-256-000	1	TOOL BAG		工具包
7	50717-258-000	1	R.STEP BAR COMP		右腳踏桿
8	50718-258-000	1	L.STEP BAR COMP		左腳踏桿
9	96403-1027010	1	SPACE TUBE	10.2*27*10	間隔管
10	96000-08040-12K	1	HEX WASHER FACE BOLT	8*40	六角緣面螺栓(黑)
11	96000-10035-14G	4	HEX FLANGE BOLT	M10*35	六角緣面螺栓(墨綠)
12	50354-225-000	1	L. ENGINE UPPER HANGER PLATE		引擎上懸架(右)
13	50114-225-000	1	SOCKET OF RADIATOR		水箱上固定座
14	96000-10135-14G	1	HEX WASHER FACE BOLT	10*135	六角緣面螺栓(墨綠)
15	77212-169-000	2	RUBBER		座墊固定橡膠
16	77211-145-001	2	RUBBER		緩衝橡膠
17	96000-10165-14B	1	HEX WASHER FACE BOLT	10*165	六角緣面螺栓(白)
18	96000-10110-14Z	2	HEX WASHER FACE BOLT	M10*110	六角緣面螺拴(耐鍊)
19	90350-10000Z	4	NYLON NUT	10mm*1.25	止鬆螺帽
20	96000-08016-12G	14	HEX WASHER FACE BOLT	8*16 中碳鋼	六角緣面螺栓(墨綠)
21	96000-06010-10G	1	HEX FLANGE BOLT	M6*10	六角緣面螺栓(墨綠)
22	17415-272-000	1	A.I.S VALVE BRACKET		二次空氣閥固定座
23	50360-225-001	1	ENGINE BRACKET ASS'Y		吊架總成
24	52112-169-000	1	CHAIN ROLLER	14*22*22	防撞膠套
25	52119-169-000	1	CHAIN ROLLER COLLER	8.2*14*25.5*	防撞膠套襯套(版1)
26	96422-197-000	2	TUBE CAP		方形管塞
27	96400-102840	2	BUSH	10.2*28.1*36	橡膠襯套
28	96000-06016-10G	4	HEX FLANGE BOLT	6*16	六角緣面螺栓(墨綠)
29	93800-06016K	2	PAN PHILLIPS BOLT	6*16	十字扁圓頭螺栓附墊圈(黑)
30	50117-179-000	4	PLUG		前保險桿管塞HP-22

303-F03 FRAME BODY

TOP

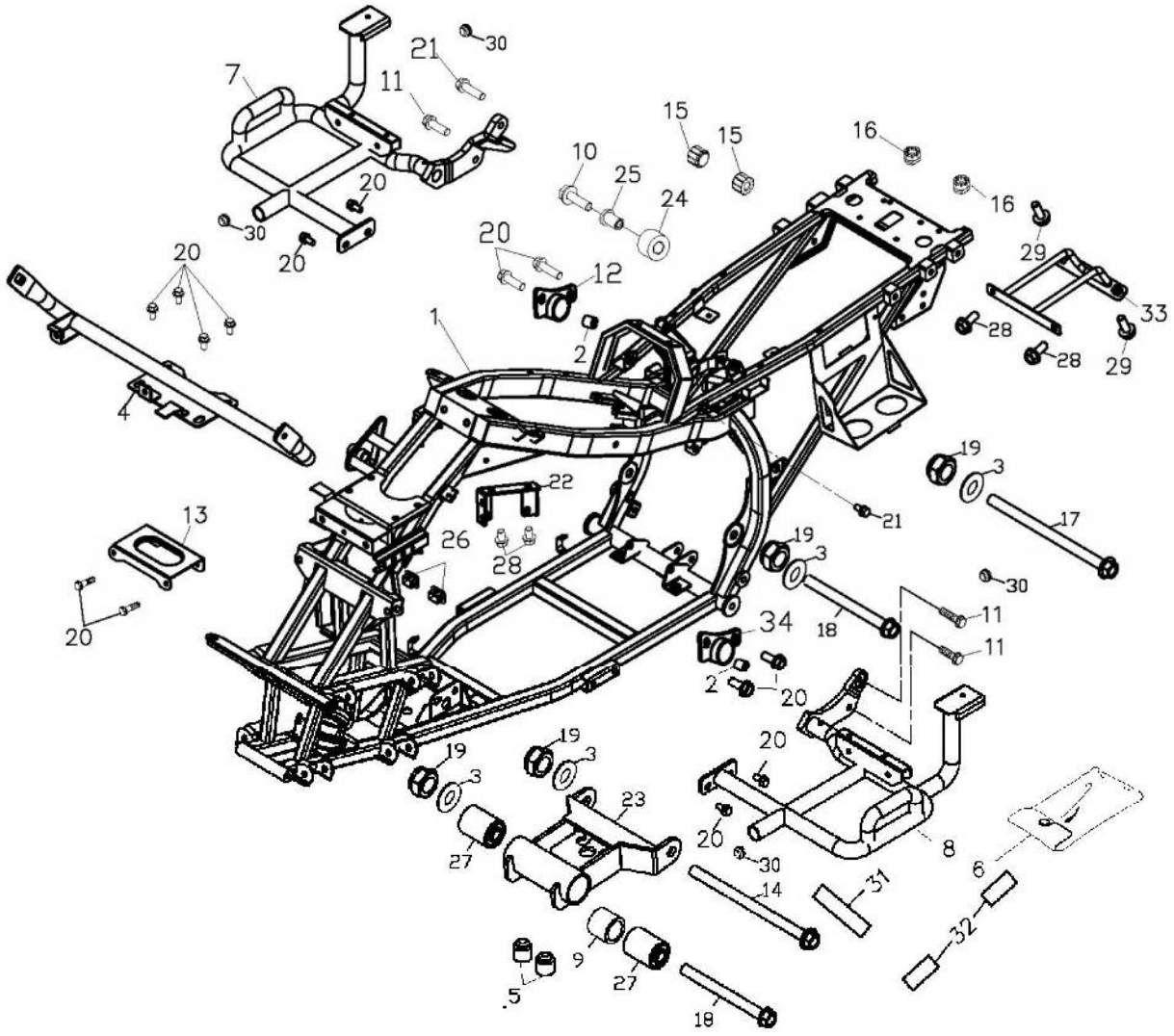

組件編號：303-F03　　車架總成 FRAME BODY

TOP

Item 項次	Parts No. 部品番號	Qt'y 用量	Parts Name 零件名稱		
31	94701-3004230	2	SPONGE PAD	30*4*230	海綿條
32	94701-3004075	4	SPONGE PAD	30*4*75	海綿條
33	80120-258-000	1	PLATE BRACKET		牌照板固定架
34	50353-225-000	1	R. ENGINE UPPER HANGER PLATE		引擎上懸架(左)

303-F04 A-ARM

TOP

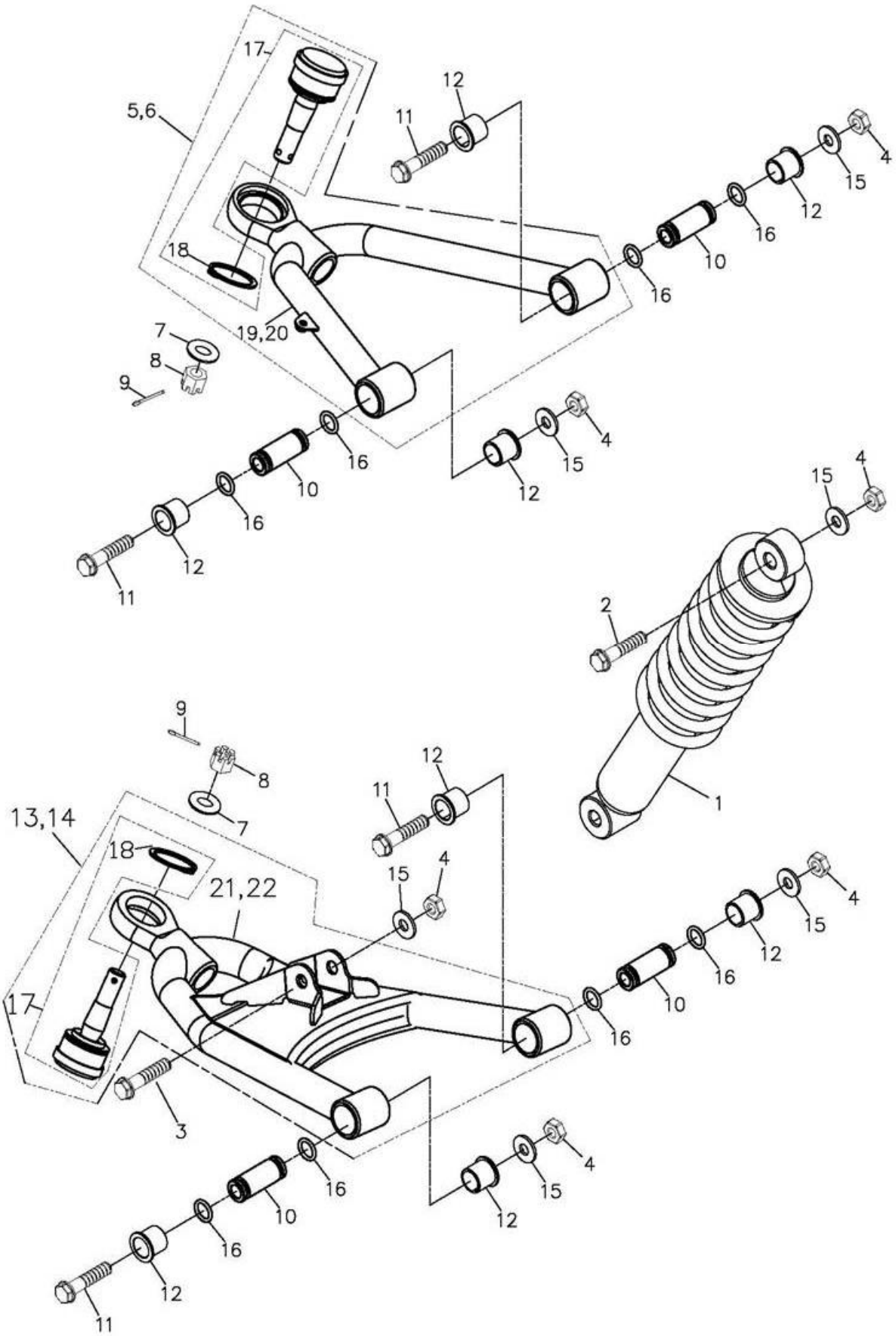

組件編號：303-F04　　三角架A-ARM

TOP

Item 項次	Parts No. 部品番號	Qt'y 用量	Parts Name 零件名稱		
1	51400-302-000	2	FRONT CUSHION ASS`Y	370mm	前避震器
2	96000-10040-14G	2	HEX FLANGE BOLT	M10*40	六角緣面螺栓(墨綠)
3	96000-10050-14G	2	HEX FLANGE BOLT	M10*50	六角緣面螺栓(墨綠)
4	90350-10000G	12	NYLON NUT	M10*P1.25	止鬆螺帽(墨綠)
5	51210-256-000BK	1	R. UPPER SUSPENSION ARM ASS'Y		右上三腳架總成-(黑)
6	51310-256-000BK	1	L. UPPER SUSPENSION ARM ASS'Y		左上三腳架總成-(黑)
7	94101-1222020C	4	PLAIN WASHER	12*22*2	平面墊圈(五彩)
8	94051-12000-17G	4	HEX,SLOTTED NUT	12mm	開槽螺帽(墨綠)
9	94201-30320B	4	COTTER PIN	3*32	開口梢(白)
10	51350-169-00A	8	BUSHING	10*17*44.5	軸襯套
11	96000-10065-14G	8	HEX FLANGE BOLT	M10*65	六角緣面螺栓X(墨綠)
12	51202-169-000	16	BUSH	φ17*23.1*19	含油襯套-版1
13	51610-256-000BK	1	R. LOWER SUSPENSION ARM		右下三腳架-(黑)
14	51510-256-000BK	1	L. LOWER SUSPENSION ARM		左下三腳架總成-(黑)
15	94101-1020020G	10	COPPER PLAIN WASHER	10*20*2	平面墊圈(墨綠)
16	91312-169-00A	16	O-RING	12.5*2.4	油環
17	44540-256-000	4	BALL JOINT		萬向頭(含C型環)
18	94511-3000S	4	EXTERNAL CIR CLIP	內徑27.9mm	外環夾(STW -30)
19	51200-256-000BK	1	R. UPPER SUSPENSION ARM		右上三腳架-(黑)
20	51300-256-000BK	1	L. UPPER SUSPENSION ARM		左上三腳架-(黑)
21	51600-256-000BK	1	R. LOWER SUSPENSION ARM		右下三腳架-(黑)
22	51500-256-000BK	1	L. LOWER SUSPENSION ARM		左下三腳架-(黑)

303-F05 BODY COVER,SEAT

TOP

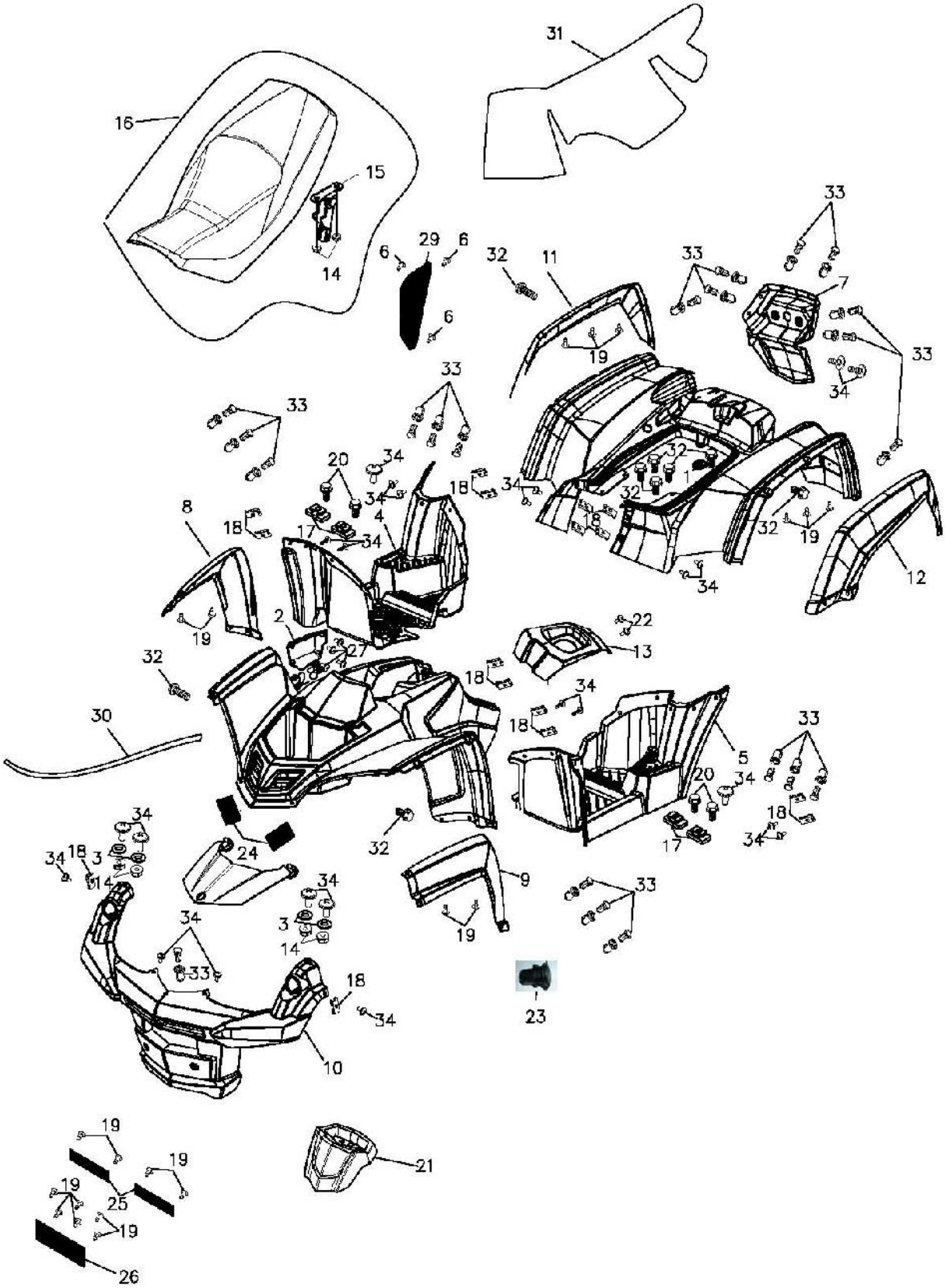

組件編號：303-F05　　車體蓋,座墊 BODY COVER,SEAT(RD)　　TOP

Item 項次	Parts No. 部品番號	Qt'y 用量	Parts Name 零件名稱		
1	94102-145-000	1	RUBBER WASHER		橡膠墊圈
2	64340-258-000	1	COVER GEAR SHIFT		打檔蓋
3	94101-0618020B	4	PLAIN WASHER	6*18*2	平面墊圈(白)
4	64312-258-000	1	R. FLOOR PANEL		右踏板
5	64313-258-000	1	L. FLOOR PANEL		左踏板
6	93903-04008K	3	TAPPING SCREW TRUSS HEAD PHIL	4*8	自攻螺絲
7	80118-258-000	1	TAIL LIGHT BASE		牌照板
8	64303-258-000	1	R. FRONT VISOR		右前飾蓋
9	64223-258-000	1	F.FRONT VISOR		左前飾蓋
10	50107-258-000	1	BUMPER COVER		防護桿蓋
11	83500-258-000	1	REAR RIGHT BODY COVER		後右側蓋
12	83600-258-000	1	REAR LEFT SIDE COVER		後左側蓋
13	64501-258-000	1	DASH BOARD		油箱罩
14	90350-06000G	6	NYLON NUT	M6	止鬆螺帽(墨綠)
15	77201-169-000	1	SEAT LATCH		座墊固定勾
16	77200-258-000	1	SEAT ASS'Y	ADLY	座墊總成
17	64334-179-000	4	RUBBER STOPPER		減震橡膠
18	90344-0600A	16	U PLATE NUT	6mm	U型板螺帽 6mm
19	93903-05012K	20	TAPPING SCREW TRUSS HEAD PHIL	5*12	自攻螺絲(黑)
20	96000-06025-10K	4	HEX WASHER FACE BOLT	6*25	六角緣面螺栓(黑)
21	64211-225-000	1	SPEEDOMETER COVER		碼錶飾蓋
22	93000-06012K	2	ROUND PHILLIPS BOLT	6*12	十字圓錐頭螺栓(黑)
23	35116-225-000	1	POWER SUPPLY		電源供應器
24	64354-258-000	2	FRONT SCREEN NET		前蓋飾網
25	64353-258-000	2	BUMPER SCREEN NET		導氣罩飾網(小)
26	64352-258-000	1	BUMPER SCREEN NET		導氣罩飾網(大)
27	93903-04016K	4	TAPPING SCREW TRUSS HEAD PHIL	4*16	自攻螺絲(黑)
28	94101-0514010K	4	PLAIN WASHER	5*14*1	平面墊圈(黑)
29	83419-258-000	1	REAR SCREEN NET		後蓋飾網
30	87147-258-000	1	FRONT COVER STRIPE		前蓋飾條

303-F05 BODY COVER,SEAT

TOP

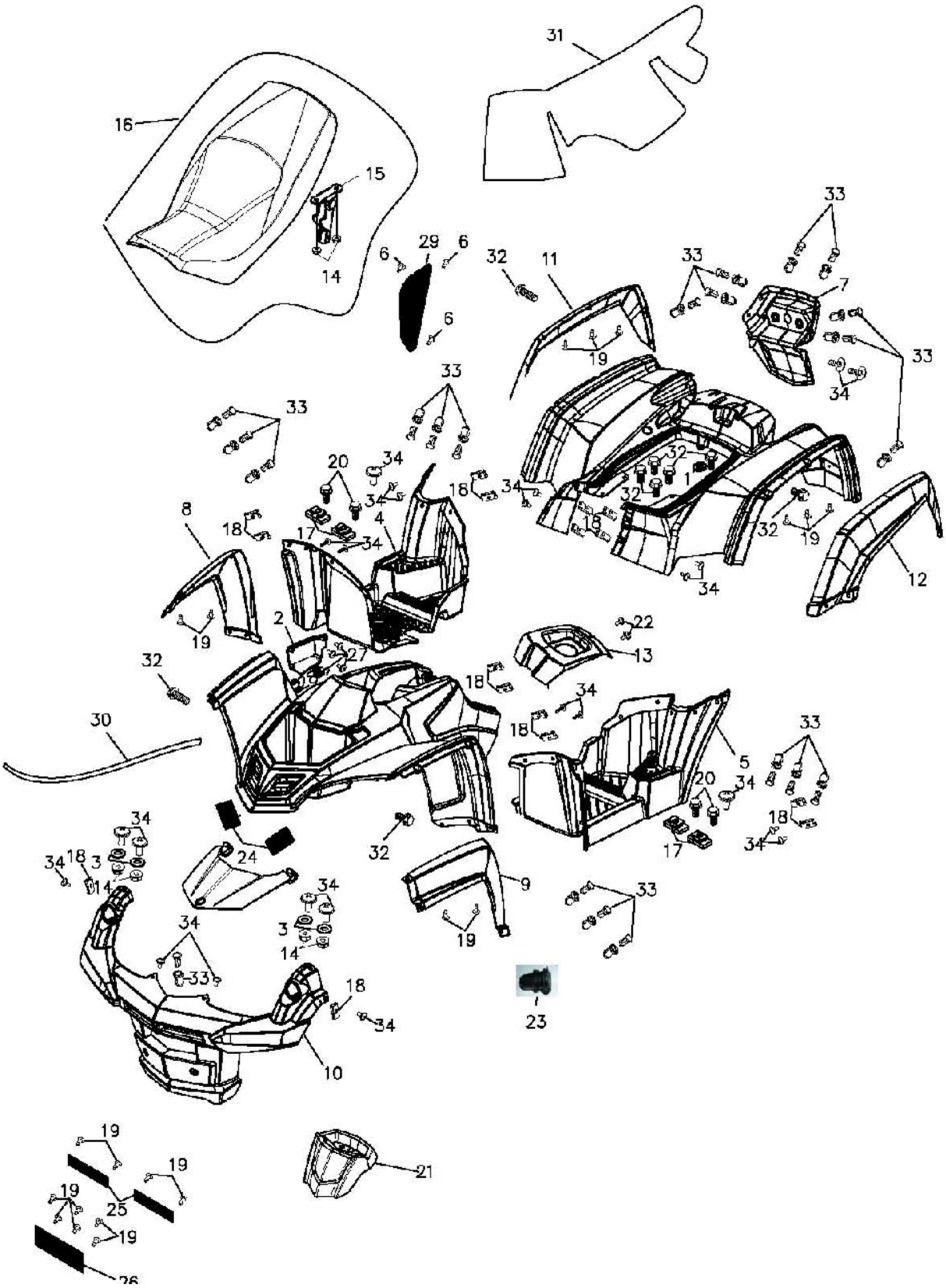

組件編號：303-F05　　車體蓋,座墊 BODY COVER,SEAT(RD)　　TOP

Item 項次	Parts No. 部品番號	Qt'y 用量	Parts Name 零件名稱		
31	83407-258-000	1	REAR COVER ISOLATION GASKET		後蓋隔熱墊
32	92006-06018-10K	9	HEX WASHER FACE BOLT	6*18	六角螺栓附墊圈(黑)
33	90663-179-000	21	PLASTIC BOLT		塑膠鉚釘
34	93800-06020K	24	PAN PHILLIPS BOLT	6*20	十字扁圓頭螺栓附墊圈

303-F06 FUEL TANK

TOP

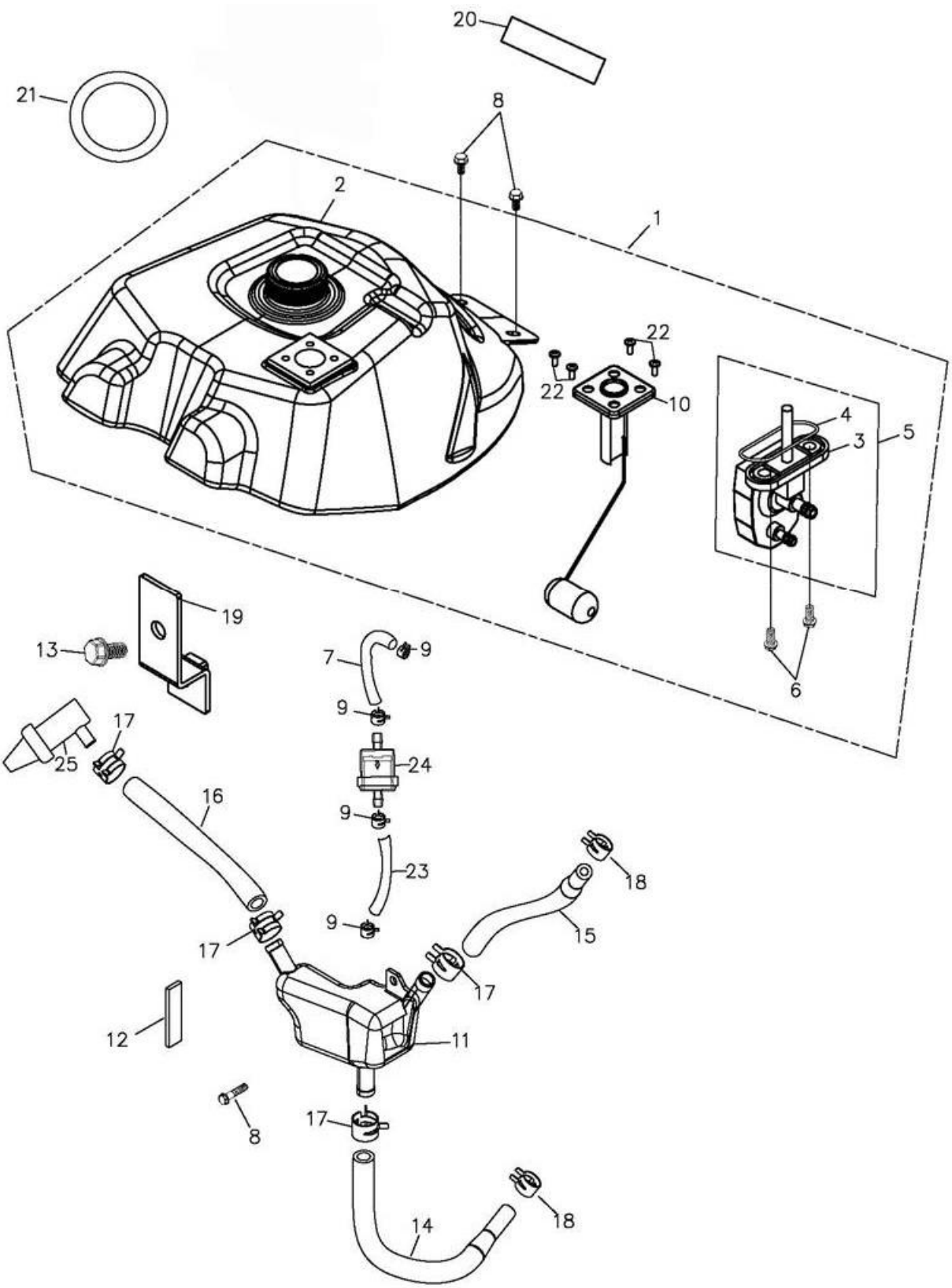

組件編號：303-F06　　油箱 FUEL TANK

TOP

Item 項次	Parts No. 部品番號	Qt'y 用量	Parts Name 零件名稱		
1	17511-225-001	1	FUEL TANK ASS'Y		汽油箱組合
2	17500-225-001	1	FUEL TANK COMP		汽油箱
3	16953-225-000	1	FUEL CAP BODY		汽油杯本體
4	16951-169-000	1	FUEL CUP RING		油杯油環
5	16950-225-000	1	Fuel VALVE		汽油杯
6	96000-06012-08B	2	HEX FLANGE BOLT	6*12	六角緣面螺栓(白)
7	94400-0510060	1	HOSE	5*10*60	軟管(L=60)
8	92006-06014-10G	3	HEX WASHER FACE BOLT	6*14	六角螺栓附墊圈(墨綠)
9	94513-09000	4	SPRING CLAMP		彈扣B00004-04
10	37800-225-000	1	PETROL GAUGE ASS'Y		汽油計量器
11	55110-169-000	1	SECONDARY OIL TANK		副機油箱
12	55114-225-000	1	SPONGE		副機油箱海綿
13	96000-06012-10G	1	HEX WASHER FACE BOLT	6*12	六角緣面螺栓(墨綠)
14	55113-272-000	1	OIL TUBE	L=420	油管(3)
15	55112-225-000	1	OIL TUBE		油管(2)
16	55111-272-001	1	OIL TUBE	L=500	油管(1)
17	94513-16000	4	SPRING CLAMP	16mm	彈扣
18	94513-10000	2	SPRING CLAMP		彈扣B00005-03
19	55117-272-000	1	SECONDARY OIL TANK BRACKET		副機油箱固定座
20	94701-3004140	1	SPONGE PAD	30*4*140	海綿條
21	17504-155-000	1	FRONT COVER RUBBER GASKET		*前蓋墊片
22	93000-05012C	4	ROUND PHILLIPS BOLT	5*12	十字圓錐頭螺栓(五彩)
23	94400-0510100	1	HOSE	5*10*100	軟管(L=100)
24	16952-101-000	1	PETROL FILTER		汽油過濾杯
25	17361-175-000	1	CATCH TANK		通氣管捕集器

303-F07 SWING ARM SUB ASS'Y

TOP

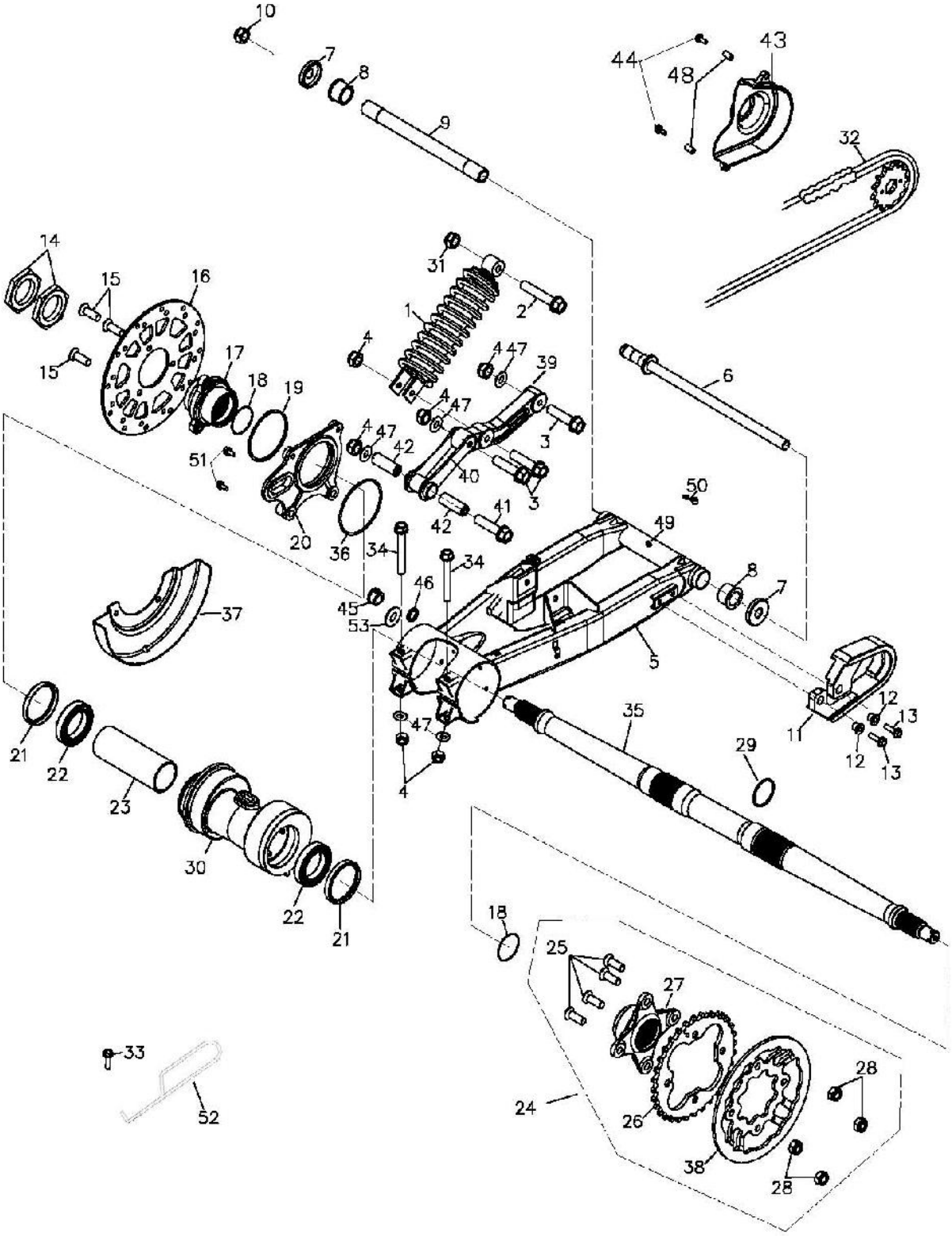

組件編號：303-F07　　後叉總成(EU2)SWING ARM SUB ASSY　　TOP

Item 項次	Parts No. 部品番號	Qt'y 用量	Parts Name 零件名稱		
1	52400-256-000	1	REAR CUSHION ASS'Y	370mm(ATV-22	後避震器
2	96000-1206517GI	1	HEX FLANGE BOLT	M12*65	六角緣面螺栓(墨綠+耐落膠)
3	96000-10055-14G	3	HEX WASHER FACE BOLT	10*55	六角緣面螺栓(墨綠)
4	90350-10000G	6	NYLON NUT	M10*P1.25	止鬆螺帽(墨綠)
5	52100-225-001BK	1	SWING ARM SUB ASS'Y		後叉總成-(黑)
6	52116-169-000	1	SWING ARM BOLT		後叉螺栓(版2)
7	52144-145-000	2	SWING ARM SEAL COVER		後叉封套
8	52103-145-000	2	BUSH		後叉含油襯套
9	52115-169-000	1	COLLAR	14*20*230.5	襯套
10	90350-14000G	1	NYLON NUT	M14	止鬆螺帽(墨綠)
11	40533-169-000	1	SHOE　SLIDER		鍊條滑塊
12	40534-169-000	2	BUSHING		襯套
13	92006-06020-10G	2	HEX WASHER FACE BOLT	6*20	六角螺栓(附墊圈)-墨綠
14	94001-38150B	2	HEX NUT	M38*15*P1.5	六角螺帽(白)
15	93901-08018GL	3	HEX SOCKET FLAT HEAD BOLT	M8*18	六角承窩平頭螺栓(墨綠)
16	42105-169-00A	1	REAR BRAKE DISC	直徑200	後剎車碟(92/61)版1
17	42106-169-000	1	REAR BRAKE DISC FLANGE COMP.		後剎車碟連結器
18	91340-169-000	2	O-RING	40*1.3	油環NBR70
19	94511-7000S	1	EXTERNAL CIPCLIP	φ70	外環夾
20	52120-225-000	1	REAR CALIPER STAY		後剎車卡鉗固定架
21	52102-169-000	2	O-SEAL	52*62*7/9	油封SPCC/S25C
22	96100-69082RS	2	RADIAL BALL BEARING	69082RS	滾珠軸承
23	52113-169-000	1	REAR AXLE BUSH	40*45.5*120	後軸襯套
24	42600-256-00A	1	REAR SPROCKET ASS'Y		*後輪驅動鏈輪組
25	93901-10035G	4	HEX SOCKET FLAT HEAD BOLT	M10*35	*六角承窩平頭螺栓(墨綠)
26	23802-169-00B	1	DRIVE SPROCKET	32T	*後驅動鏈輪(92/61)-版2
27	42610-169-00A	1	REAR SPROCKET FLANGE		*後驅動齒輪座
28	90350-10015G	4	NYLON NUT	M10*P1.5	*止鬆螺帽(墨綠)
29	42100-169-000	1	EXTERNAL CIRCLIP		外環夾(40mm)
30	52200-169-001	1	REAR AXLE HOLDER		後軸心固定器(有孔)

303-F07 SWING ARM SUB ASS'Y

TOP

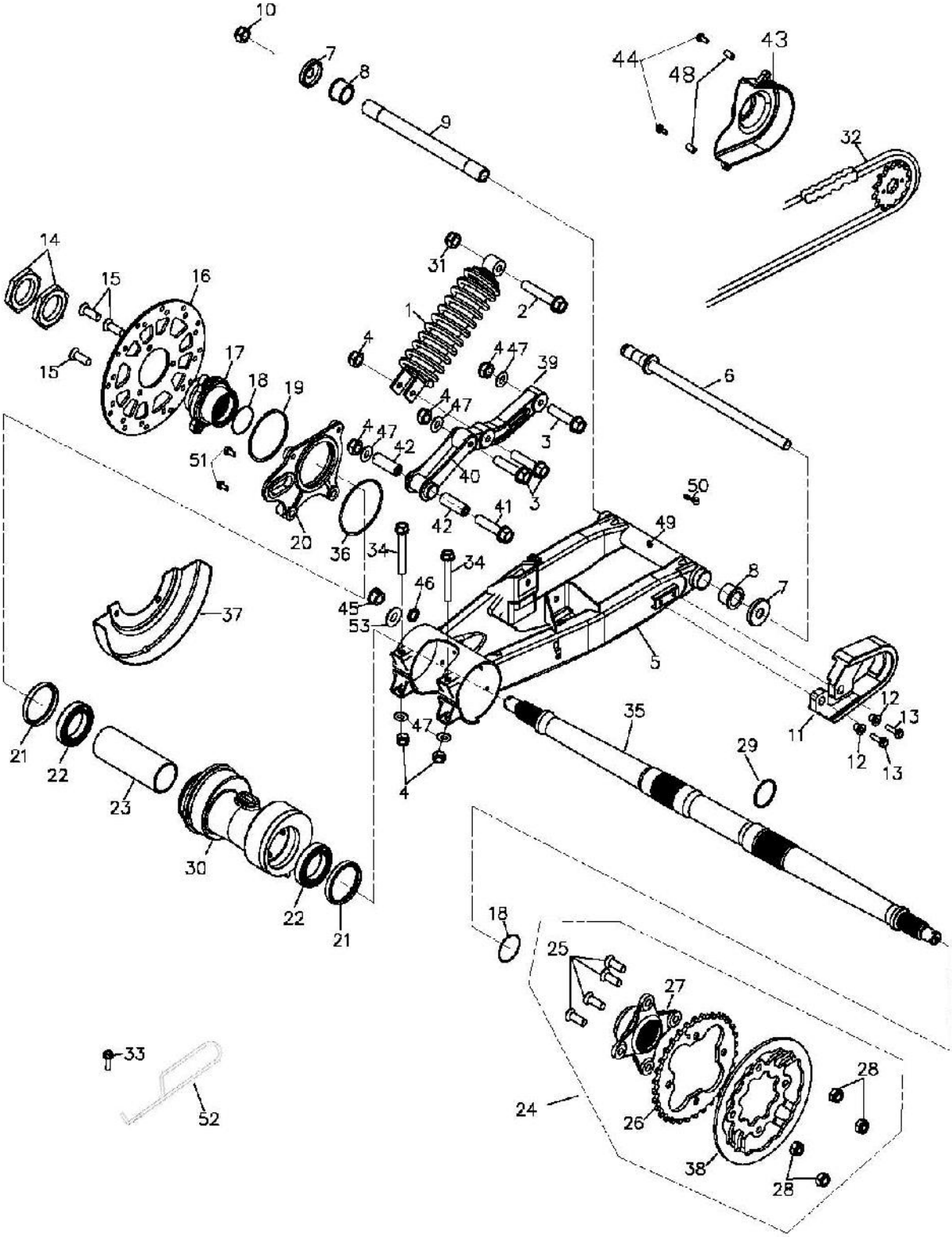

組件編號：303-F07　　後叉總成(EU2)SWING ARM SUB ASSY　　TOP

Item 項次	Parts No. 部品番號	Qt'y 用量	Parts Name 零件名稱		
31	94050-12000C	1	HEX FLANGE NUT WITH SERRATION	12mm	六角緣面螺帽(五彩)
32	40530-256-00A	1	DRIVE CHAIN ASS'Y	520*94目	鏈條
33	96000-06014-10G	1	HEX FLANGE BOLT	M6*14	X*六角緣面螺栓(墨綠)
34	96000-10090-14G	2	HEX FLANGE BOLT	M10*90	六角緣面螺栓(墨綠)
35	42301-256-000	1	REAR WHEEL AXLE		後輪軸
36	91370-225-000	1	OIL RING	69.57*1.78	油環 69.57*1.78
37	45018-179-000	1	BRAKE DISC COVER (REV.1)		剎車碟護蓋(版1)
38	40510-256-000	1	CHAIN PROTECT DISC		*鍊條護盤
39	52125-225-000	1	ROCKER ARM OF REAR CUSHION		連桿搖臂總成
40	52126-225-000	1	AUXILIARY ROCKER ARM		輔助搖臂
41	96000-10080-14G	1	HEX FLANGE BOLT	M10*80	六角緣面螺栓*(墨綠)
42	96400-102230	2	BUSH	10*22*25/30	橡膠襯套
43	40511-197-000	1	FRONT CHAIN COVER		鍊條蓋(前-塑膠)
44	96000-08048-12G	2	HEX WASHER FACE BOLT	8*48	六角緣面螺栓（墨綠）
45	52131-225-001	1	COLUMN		後叉導柱
46	91308-108-000	1	OIL RING	8*1.9	油環 8*1.9
47	94105-1022025G	6	PLAIN WASHER	10*22*2.5	平面墊圈(墨綠)
48	96403-0914030	2	SPACE TUBE	09*14*30	間隔管
49	96501-06000	1	GREASE VALEVE	6mm X 5牙	黃油嘴
50	96502-06000	1	GREASE VALEVE CAP	6mm	黃油嘴蓋(PP材質)
51	96000-08012-10C	2	HEX WASHER FACE BOLT	8*12	六角緣面螺栓(五彩)
52	44831-261-000	1	SPEEDOMETER CABLE BRACKET		速度錶導線固定勾(-118-001)
53	91316-179-000	1	OIL RING	16*2.5	油環

303-F08 WHEEL FRONT & REAR TOP

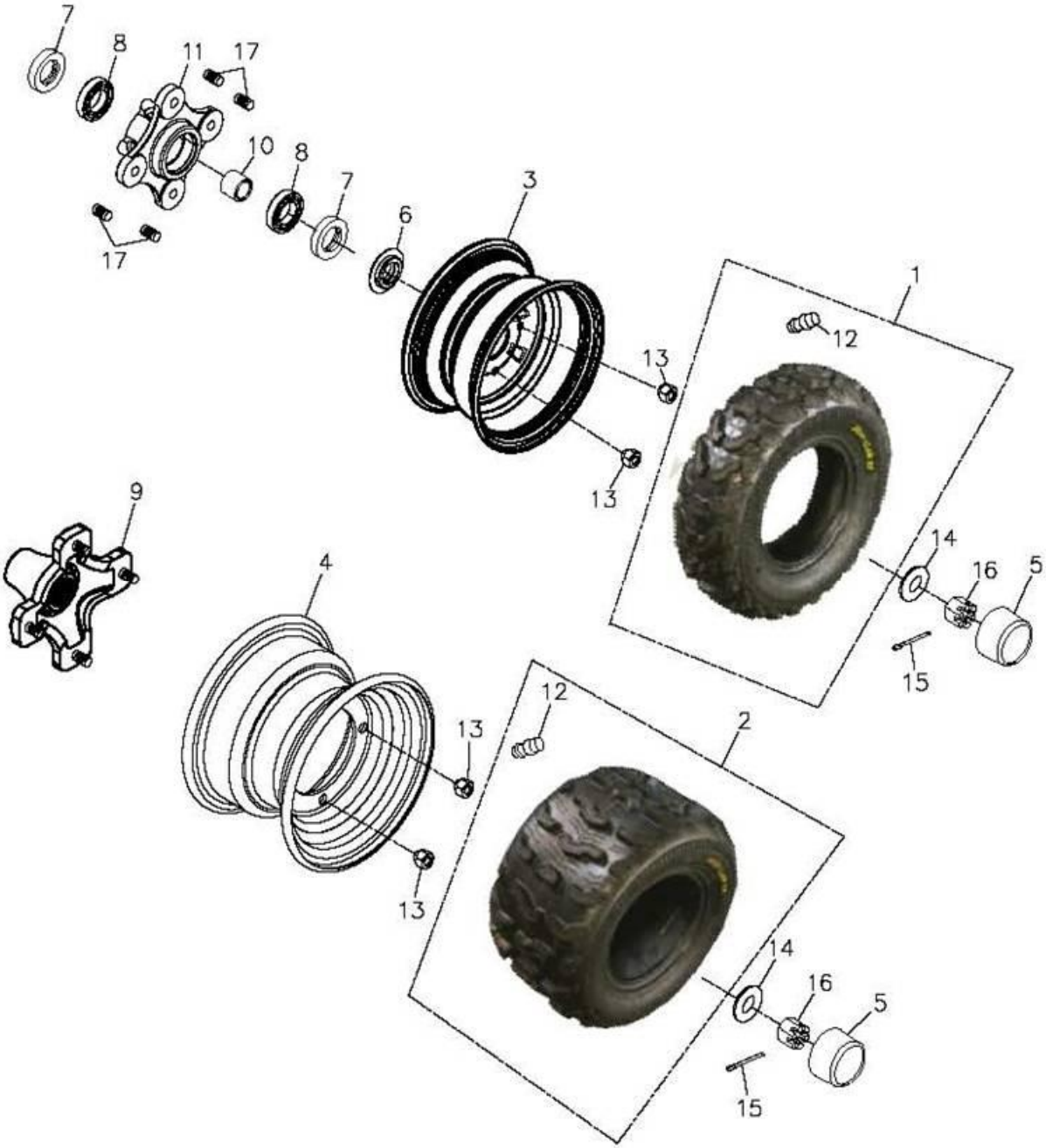

組件編號：303-F08　　前,後輪 WHEEL FRONT & REAR　　TOP

Item 項次	Parts No. 部品番號	Qt'y 用量	Parts Name 零件名稱		
1	42711-169-00F	2	TIRE-FRONT 22*7-10 K573	K573 22*7-10	前輪胎AT22*7-10 K573
2	42811-169-00E	2	REAR TIRE	K573 22*11-	後輪胎AT22*11-10
3	42701-169-000	2	FRONT RIM	10*5.5	前鋼圈(10*5.5)
4	42801-169-000	2	REAR RIM	10*8	後鋼圈(10*8)
5	42814-145-000	4	RUBBER COVER	ADLY	橡膠套
6	42707-169-000	2	COLLAR		襯套
7	96500-29435	4	OIL SEAL	29.3*43.6*4.	油封(含油)
8	96100-6004ZZ	4	RADIAL BALL BEARING	6004ZZCM/2A-	滾珠軸承
9	42037-169-000	2	REAR SHAFT HUB		後輪軸聯結器
10	42705-169-000	2	COLLER		襯套
11	42036-169-000	2	FRONT WHEEL HUB		前輪軸聯結器
12	42616-145-000	4	AIR NOZZLE		風嘴
13	94001-10018B	16	WHEEL NUT	M10*18	六角螺帽*(輪圈用,白色)
14	94101-1840045C	4	PLANE WASHER	18*40*4.5	平面墊圈(五彩)
15	94201-35400B	4	COTTER PIN	3*54	開口梢
16	94051-18000B	4	SCOTCH NUT	M18	開槽螺帽(白色)
17	96005-10035C	8	HUB STUD BOLT	10*35	輪圈固定螺栓

303-F09 BRAKE CALIPER

TOP

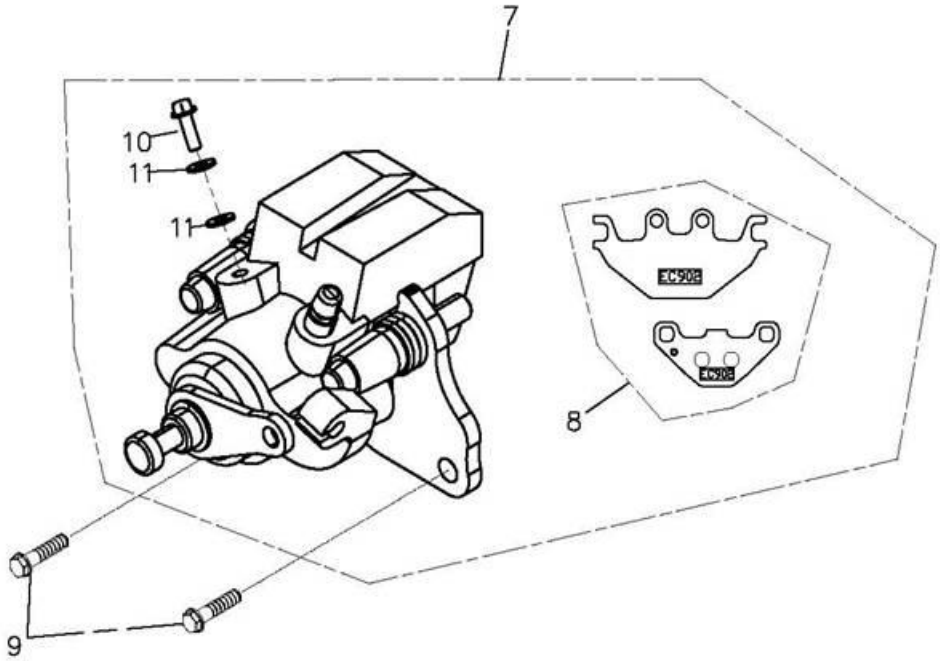

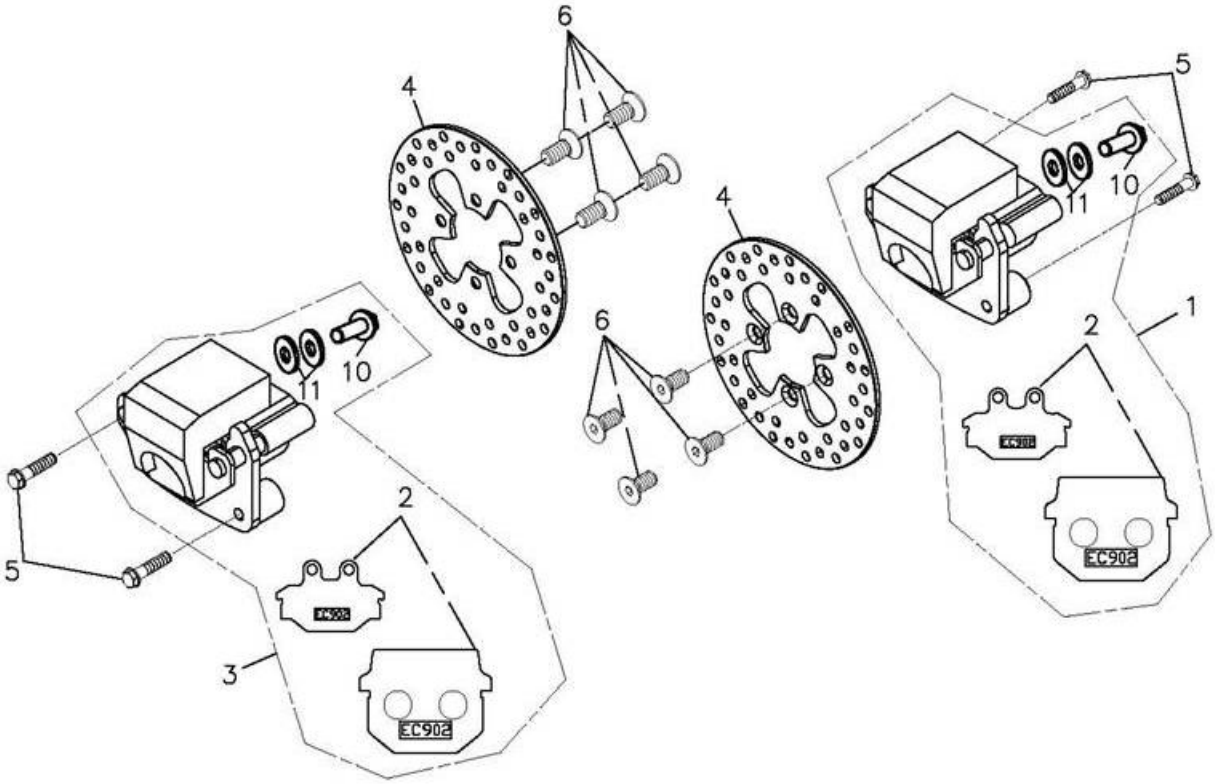

組件編號：303-F09　　剎車卡鉗 BRAKE CALIPER

TOP

Item 項次	Parts No. 部品番號	Qt'y 用量	Parts Name 零件名稱		
1	45000-256-000	1	R. FRONT BRAKE CALIPER ASS'Y	紅色	前右剎車卡鉗總成
2	45120-256-000	2	FRONT BRAKE PAD KIT		前剎車片組
3	45200-256-000	1	L. FRONT BRAKE CALIPER ASS'Y		前左剎車卡鉗總成
4	45015-169-000	2	BRAKE DISC	直徑164mm	剎車碟
5	96000-0802012GI	4	HEX FLANGE BOLT	M8*20	六角緣面螺栓(墨綠+耐落膠
6	93901-08018GL	8	HEX SOCKET FLAT HEAD BOLT	M8*18	六角承窩平頭螺栓(墨綠)
7	43000-256-000	1	REAR BRAKE CALIPER ASS'Y		後剎車卡鉗總成
8	43120-256-000	1	BRAKE PAD KIT		剎車片組
9	96000-10028-14G	2	HEX WASHER FACE BOLT	10*28	六角緣面螺栓(耐落)
10	45456-107-000	3	BRAKE HOSE FIX BOLT	10*22	協宏---油管固定螺栓
11	94103-1015012	6	COPPER PLAIN WASHER	10*15*1.2	協宏--平面墊圈(銅)

303-F10A BRAKE SYSTEM

TOP

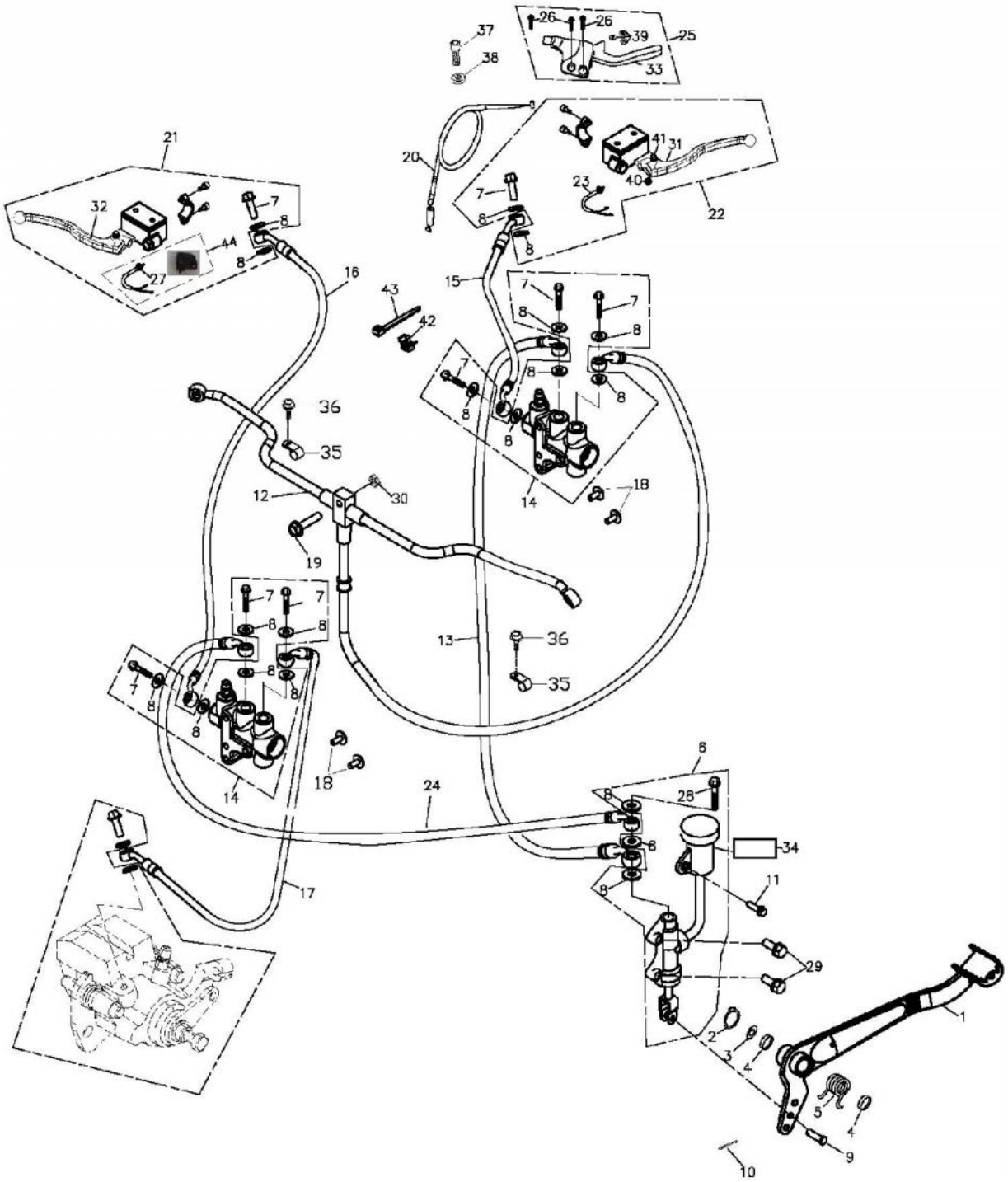

組件編號：303-F10A　　剎車油路系統(EU2)BRAKE SYSTEM　　TOP

Item 項次	Parts No. 部品番號	Qt'y 用量	Parts Name 零件名稱		
1	46500-197-001	1	BRAKE PEDAL COMP		剎車踏桿
2	94511-1700S	1	EXTERNAL CIRCLIP	STW-17	外環夾 S-17
3	94101-1731023B	1	PLAIN WASHER	17.6*31*2.3	平面墊圈(白)
4	91316-169-000	2	OIL RING	16.7*3.2	油環
5	46501-169-000	1	RETURN SPRING		剎車踏桿總成回拉彈簧-版2
6	43500-256-00B	1	REAR BRAKE CYLINDER SUB ASS'Y		後剎車泵總成
7	45456-107-000	8	BRAKE HOSE FIX BOLT	10*22	協宏---油管固定螺栓
8	94103-1015012	19	COPPER PLAIN WASHER	10*15*1.2	協宏--平面墊圈(銅)
9	45521-168-000	1	PIN	7mm	剎車泵肘插銷
10	94251-108-000	1	LOCK PIN	6mm	固定梢(大)
11	96000-06016-10G	1	HEX FLANGE BOLT	6*16	六角緣面螺栓(墨綠)
12	45450-225-000	1	FRONT BRAKE HOSE ASS'Y		前剎車油管(三通)
13	43460-256-000	1	OIL TUBE(FRONT)		後剎車總泵前油管
14	45502-256-000	2	BRAKE SHUNT ASS'Y		剎車分流泵
15	45550-258-000	1	R. BRAKE HOSE		右剎車軟管
16	45560-258-000	1	L. BRAKE HOSE		左剎車軟管
17	45570-256-000	1	BRAKE HOSE OF REAR CALIPER		後卡鉗剎車軟管
18	96000-06035-10B	4	HEX FLANGE BOLT	6*35	六角緣面螺栓(白)
19	96000-06025-10C	1	HEX WASHER FACE BOLT	M6*25	六角緣面螺栓(五彩)
20	43482-256-001	1	PRAKING BRAKE CABLE	L=1650	駐車導線
21	43520-256-000	1	L. CYLINDER SUB ASS'Y		左剎車總泵總成
22	45500-256-000	1	R. CYLINDER SUB ASS'Y		右剎車總泵總成
23	35340-256-000	1	R.BRAKE SWITCH		右剎車開關線
24	43461-256-000	1	OIL TUBE(REAR)		*後剎車總泵後油管
25	53186-256-001	1	PRAKING BRAKE LEVER SET		駐車拉桿組
26	91000-06012C	3	HEX SOCKET BOLT	6*12	六角承窩螺栓(五彩)
27	35345-256-000	1	L.BRAKE SWITCH WIRE		左剎車開關線
28	43501-197-000	1	BRAKE HOSE FIX BOLT	10*40	油管固定螺栓
29	96000-08028-12G	2	HEX WASHER FACE BOLT	M8*28	X*六角緣面螺栓(墨綠)
30	94050-06000C	1	HEX FLANGE NUT	6mm	六角緣面螺帽(五彩)

303-F10A BRAKE SYSTEM

TOP

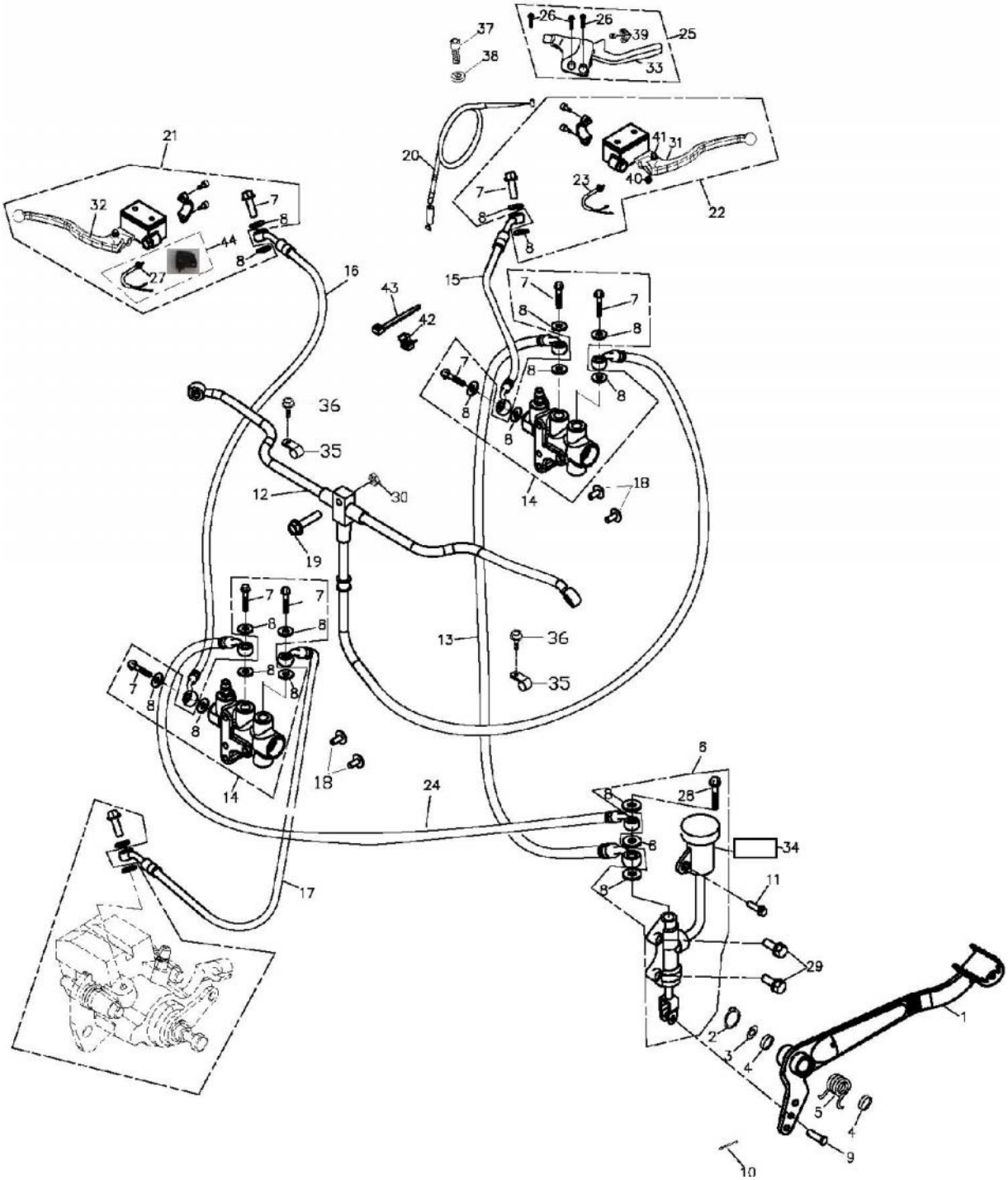

組件編號：303-F10A　　剎車油路系統(EU2)BRAKE SYSTEM　　TOP

Item 項次	Parts No. 部品番號	Qt'y 用量	Parts Name 零件名稱		
31	53175-256-000	1	RIGHT LEVER		右拉桿
32	53178-256-000	1	LEFT LEVER		左拉桿
33	53187-256-001	1	PRAKING BRAKE LEVER		駐車拉桿
34	43503-256-000	1	REAR MASTER CYLINDER GASKET		後剎車泵(油杯)隔熱墊
35	45452-197-000	2	BRAKE HOSE CLAMP		軟管固定夾(版1)
36	96000-06012-10G	2	HEX WASHER FACE BOLT	6*12	六角緣面螺栓(墨綠)
37	53191-168-000	1	LOCK BLOT		剎車線調整螺栓
38	53192-168-000	1	LOCK NUT		調整螺帽
39	94111-0610015C	3	SPRING WASHER	6*10*1.5	彈簧墊圈(五彩)
40	90350-06000C	1	NYLON NUT	6mm	止鬆螺帽(五彩)
41	91200-06036C	1	HEX SOCKET AND LADDER BOLT	6*36	六角承窩台階螺拴(五彩)
42	90801-179-000	1	PUSH TIE MOUNT		束帶座PHC8-BK
43	90669-168-000	1	CABLE TIE	3*150 m/m	塑膠束帶
44	35346-256-000	1	L.BRAKE SWITCH WIRE ASS'Y		左剎車開關組

303-F11A HANDLE BAR

TOP

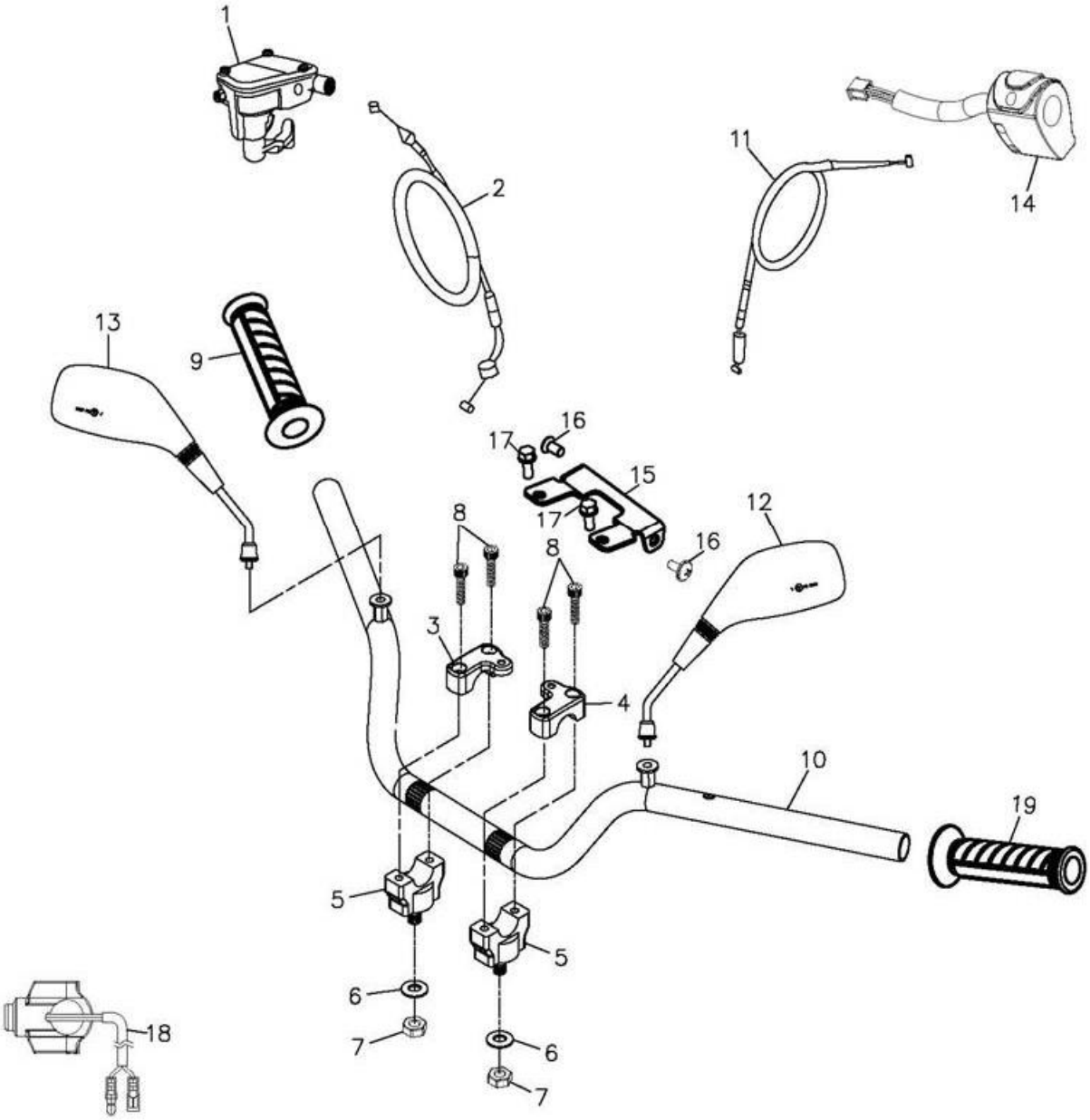

組件編號：303-F11A　　手把(EU2)HANDLE BAR

TOP

Item 項次	Parts No. 部品番號	Qt'y 用量	Parts Name 零件名稱		
1	53170-261-000	1	THROTTLE LEVER ASS'Y		節流拉桿總成
2	17910-272-0A0	1	THROTTLE CABLE		節流導線
3	53103-145-00A	1	RIGHT HANDLE BAR CLAMP		*手把上右固定座(無字)
4	53102-145-00A	1	LEFT HANDLE BAR CLAMP		*手把上左固定座(無字)
5	53101-154-000	2	HANDLE BAR BOTTOM CLAMP		手把下固定座
6	94105-1022025G	2	PLAIN WASHER	10*22*2.5	平面墊圈(墨綠)
7	90350-10000G	2	NYLON NUT	M10*P1.25	止鬆螺帽(墨綠)
8	91000-06025K	4	HEX SOCKET BOLT	M6*25	六角承窩螺栓(黑)
9	53165-501-000	1	R. HANDLE GRIP		右把手套
10	53100-223-000BK	1	HANDLE BAR		手把整體(版2)-(黑)
11	17950-272-0A0	1	CHOKE CABLE		阻風門導線
12	88120-145-000	1	L.REAR VIEW MIRROR		左後視鏡
13	88110-145-000	1	R.REAR VIEW MIRROR		右後視鏡
14	35200-256-00A	1	L.HANDLE SWITCH ASS'Y		左開關組合(92/61)
15	37210-225-000	1	SPEEDOMETER BRACKET		碼錶飾蓋固定座
16	93701-06015G	2	PAN FLAT HEAD PHILLIPS BOLT	6*15	十字扁圓平頭螺栓(墨綠)
17	91000-06012K	2	HEX SOCKET BOLT	6*12	六角承窩螺栓(黑)
18	32206-272-000	1	REVERSE GEAR OVERDRIVE SWITCH		**限速解除開關
19	53166-501-000	1	L. HANDLE GRIP		左把手套

303-F13A STEERING

TOP

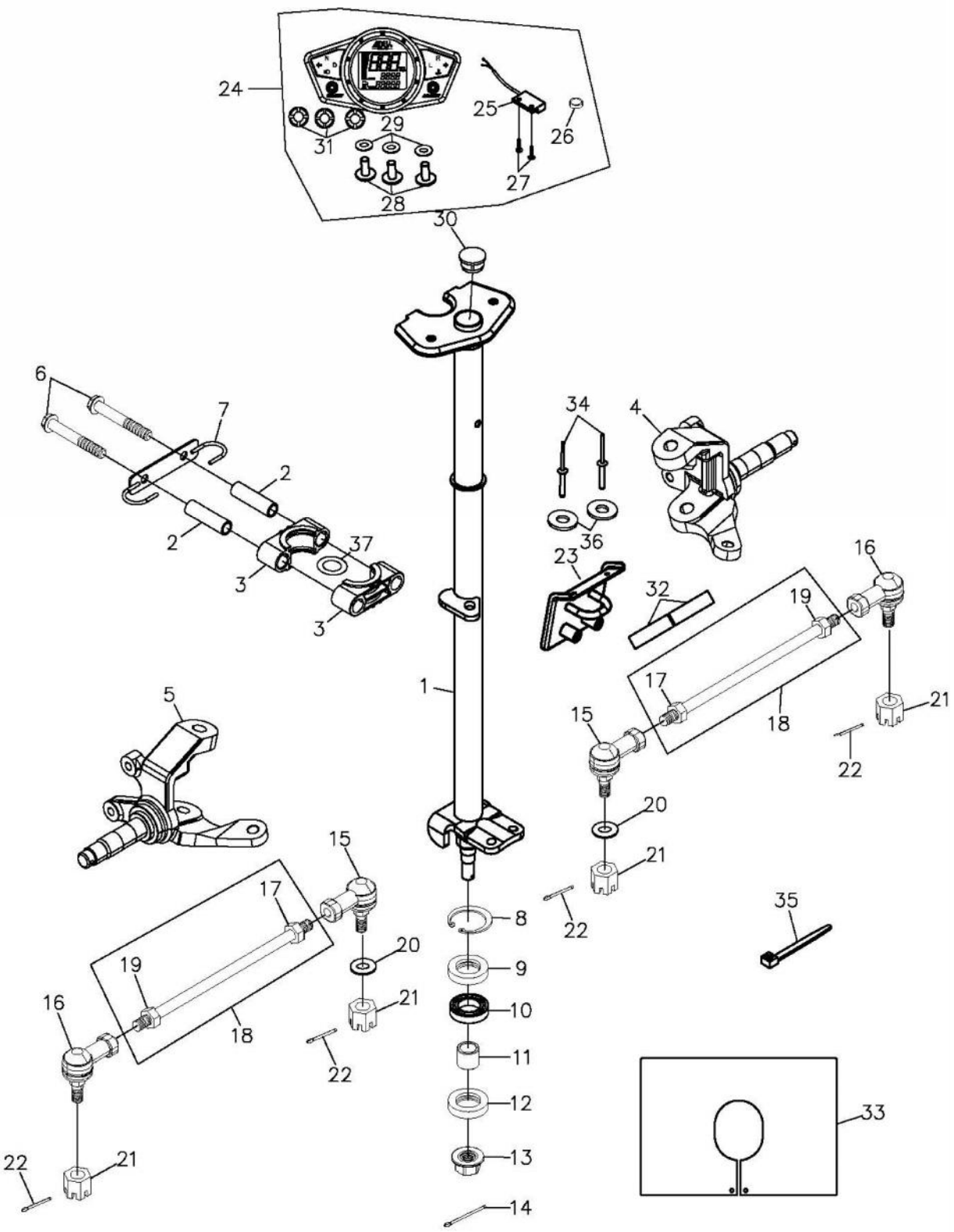

組件編號：303-F13A　　轉向系統(EU 2) STEERING

TOP

Item 項次	Parts No. 部品番號	Qt'y 用量	Parts Name 零件名稱		
1	51109-258-000	1	STEERING SHAFT ASS'Y		轉向桿總成
2	51114-169-000	2	HOLDER SPACER COLLER	10*14.2*50	固定座間隔管
3	51113-169-000	2	STEERING SHAFT HOLDER		轉向桿固定座
4	44520-169-000	1	RIGHT KNUCKLE ASS'Y		右轉向臂總成(版2)
5	44510-169-000	1	LEFT KNUCKLE ASS'Y		左轉向臂總成(版2)
6	96000-10110-14G	2	HEX FLANGE BOLT	M10*110	六角緣面螺拴(墨綠)
7	45451-197-000	1	BRACKET		導線固定勾
8	94512-4000R	1	INTERNAL CIR CLIP	RTW-40	內環夾
9	96500-274008	1	OIL SEAL	27*40*8	油封
10	96100-6203ZZ	1	RADIAL BALL BEARING	6203ZZCS05/2	滾珠軸承
11	51120-169-000	1	STEERING SHAFT BUSHING	14.5*22*13	轉向桿襯套
12	96500-22357	1	OIL SEAL	22*35*7	油封
13	90350-14000G	1	NYLON NUT	M14	止鬆螺帽(墨綠)
14	94201-35400B	1	COTTER PIN	3*54	開口梢
15	44511-256-000	2	BALL JOINT,LEFT THREAD		萬向頭(左牙)
16	44521-256-000	2	BALL JOINT,RIGHT THREAD		萬向頭(右牙)
17	94001-12000LC	2	HEX NUT	M12	X*六角螺帽(左牙,五彩)
18	91001-12265B	2	ROD	M12*265	雙頭螺栓組(左右牙,白色)
19	94001-12000B	2	HEX NUT	M12	X六角螺帽(白色)
20	94101-1020020G	2	COPPER PLAIN WASHER	10*20*2	平面墊圈(墨綠)
21	90350-10000G	4	NYLON NUT	M10*P1.25	止鬆螺帽(墨綠)
22	94201-20190B	4	COTTER PIN	2*19	開口梢
23	51112-225-000	1	FIX BRACKET(REV.1)	15*21.7*15	轉向桿連接座(版1)
24	37200-225-000	1	SPEEDOMETER ASS'Y		速度錶組合
25	37218-225-000	1	SENSOR		感應器
26	37217-256-000	1	MAGNET	圓型(M 6)	感應磁鐵
27	91000-05016B	2	HEX SOCKET BOLT	5*16	六角承窩螺栓(白)
28	93903-04012K	3	TAPPING SCREW TRUSS HEAD PHIL	4*12	自攻螺絲(黑)
29	94101-0514010K	3	PLAIN WASHER	5*14*1	平面墊圈(黑)
30	96421-197-000	1	RUBBER CAP		橡膠套

303-F13A STEERING

TOP

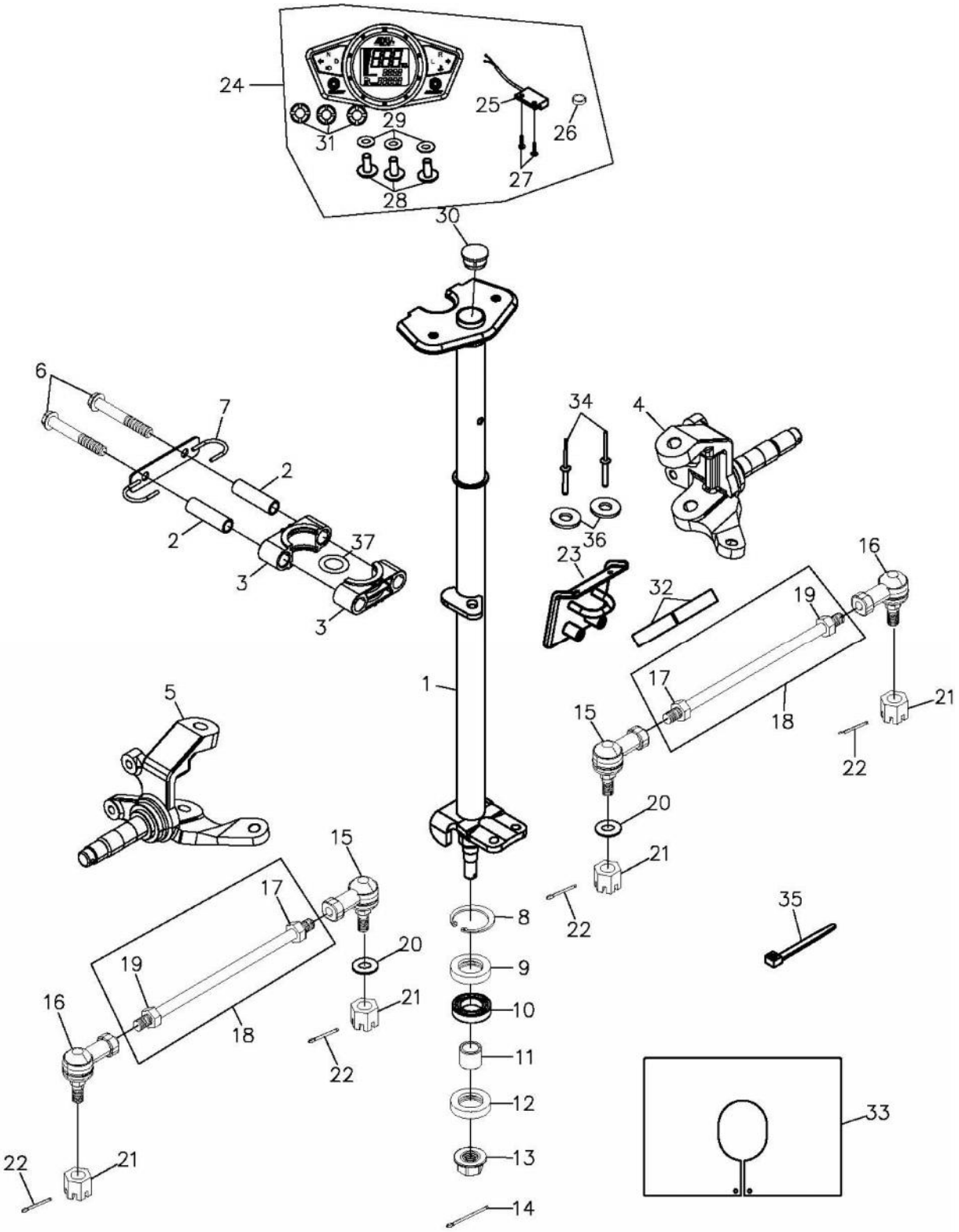

組件編號：303-F13A　　轉向系統(EU 2) STEERING

TOP

Item 項次	Parts No. 部品番號	Qt'y 用量	Parts Name 零件名稱		
31	37202-225-000	3	DAMPER		防震塞
32	94701-3004125	2	SPONGE PAD	30*4*125	海綿條
33	51122-258-000	1	RUBBER GASKET		橡膠墊片
34	90662-118-000	2	RIVET	#6-5	拉釘
35	90669-179-000	1	TIE RAP	2.5*100	束帶CV 100K BK
36	94101-0618020B	2	PLAIN WASHER	6*18*2	平面墊圈(白)
37	91331-179-000	2	O-RING		O型環

303-F14A BATTERY & WIRE HARDNESS

TOP

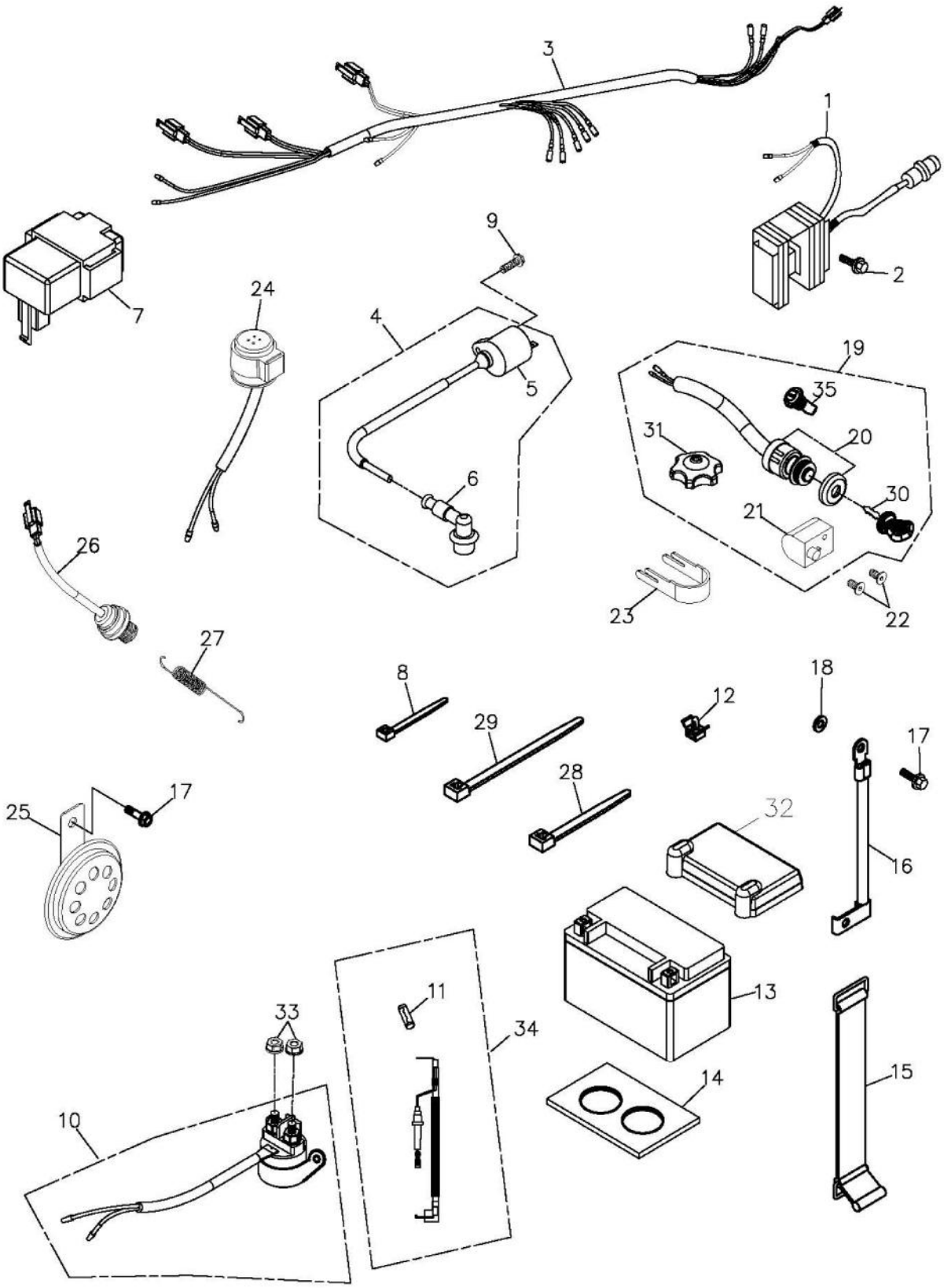

組件編號：303-F14A　　電瓶&主配線(EU2)BATTERY & WIRE HARDNE　　TOP

Item 項次	Parts No. 部品番號	Qt'y 用量	Parts Name 零件名稱		
1	31600-169-0A1	1	REGULATER RECTIFIER(25A)	250型插殼	穩壓整流器(25A)
2	96000-06016-10G	2	HEX FLANGE BOLT	6*16	六角緣面螺栓(墨綠)
3	32100-225-00A	1	WIRE HARNESS-REV.2		主配線(92/61)-版2
4	30500-169-000	1	IGNITION COIL ASS'Y		高壓線圈組
5	30510-169-000	1	HIGH TENSION COIL		X高壓線圈
6	30700-169-000	1	SPARK PLUG CAP		火星塞帽
7	30410-225-003	1	C.D.I UNIT		CDI電子元件
8	90669-168-000	1	CABLE TIE	3*150 m/m	塑膠束帶
9	96000-05024-08C	1	HEX WASHER FACE BOLT	5*24	X*六角緣面螺栓(五彩)
10	38501-179-000	1	STARTER SOLENOID	REV.a	起動電譯
11	98200-169-000	1	FUSE	20A	保險絲
12	90801-179-000BK	1	PUSH TIE MOUNT		束帶座PHC8-BK
13	31500-225-000	1	Battery	WP 12-B	電瓶
14	30003-169-000	1	RUBBER PAD		緩衝橡膠
15	31520-169-000	1	BATTERY STRAP		電瓶束帶
16	32103-169-001	1	GROUND WIRE		接地線
17	96000-06012-10G	2	HEX WASHER FACE BOLT	6*12	六角緣面螺栓(墨綠)
18	94115-0611006	1	EXT. TOOTHED LOCK WASHER	6*11*0.6	強力形外齒墊圈
19	35010-258-00A	1	KEY SET	EU2	開關鎖總成(含主開關,把手,[illegible]
20	35100-223-00A	1	MAIN SWITCH		電源主開關(EU2)
21	53600-223-000	1	STEERING HANDLE LOCK		把手鎖
22	93902-06012BL	2	FLAT HEAD PHILLIPS BOLT	6*12	十字平頭螺栓
23	35102-145-000	1	MAIN SWITCH BRACKET		主開關制止片
24	38301-223-000	1	FLASHER RELAY	12V 84W	方向燈斷續器(84W)
25	38110-256-000	1	LEFT SOUND HORN	CL-2	喇叭(E4-28R-000014)
26	35350-108-000	1	STOP SWITCH ASS'Y		剎車燈開關總成
27	35357-197-000	1	STOP SWITCH SPRING		剎車燈開關彈簧(版1)
28	90669-101-000	19	CABLE TIE	4.8*200 m/m	塑膠束帶(4.8*200)
29	90669-101-00A	1	CABLE TIE	4.8*250m/m	塑膠束帶(L=4.8*250mm)
30	35101-223-000	1	KEY(L)		鑰匙(左)

303-F14A BATTERY & WIRE HARDNESS

TOP

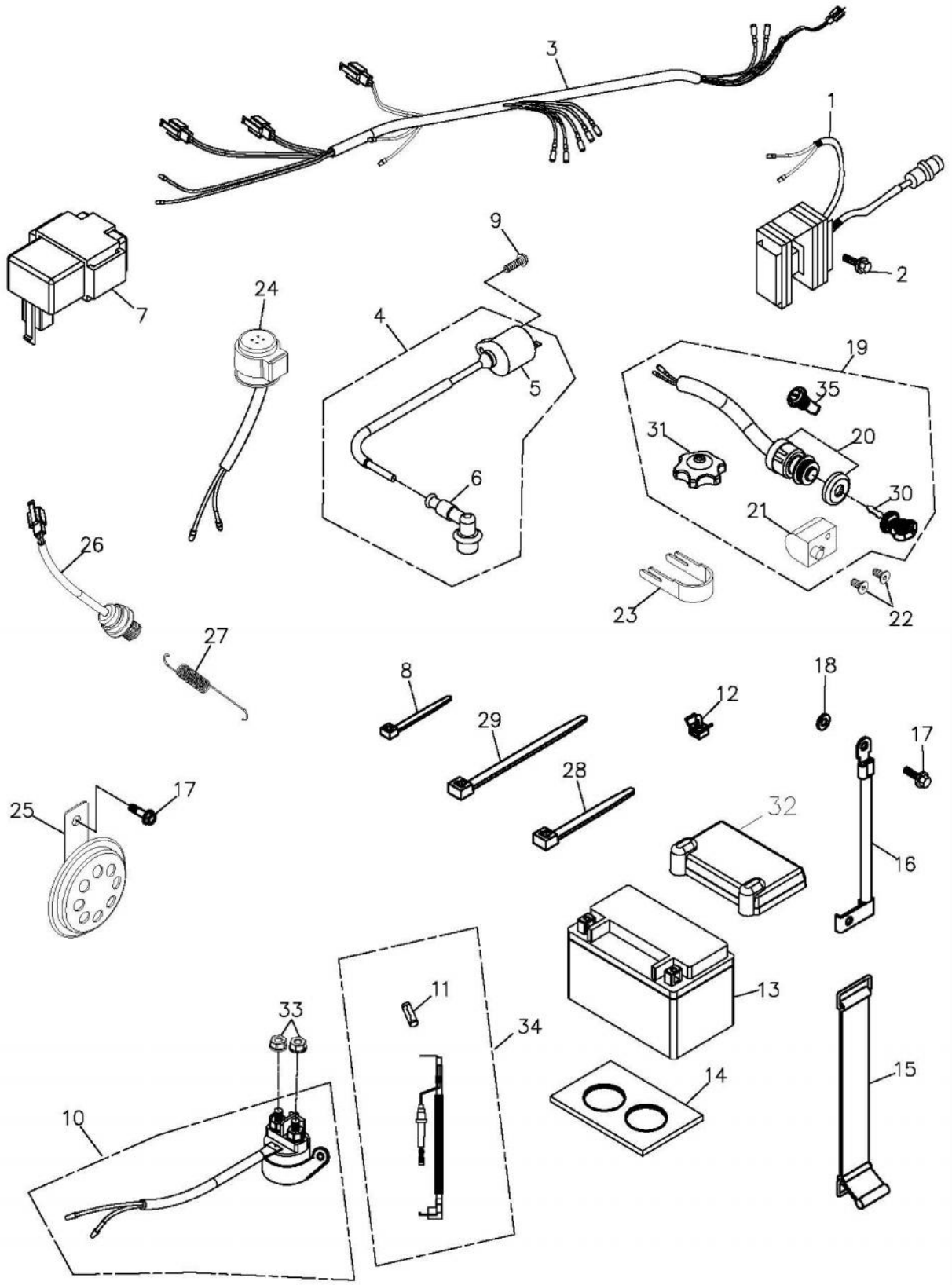

組件編號：303-F14A　　電瓶&主配線(EU2)BATTERY & WIRE HARDNE　　TOP

Item 項次	Parts No. 部品番號	Qt'y 用量	Parts Name 零件名稱	
31	17620-169-00C	1	FUEL CAP (W/LOCK)	汽油箱蓋(有鎖-92/61)
32	31504-169-000	1	BATTERY COVER	電瓶蓋
33	94055-06000C	2	HEX FLANGE NUT WITH SERRATION(TOOTH)	六角緣面齒紋螺帽(五彩)
34	32108-169-000	1	POSITIVE CABLE	起動(+)極線
35	81142-261-000	1	INNER BOX LOCK	行李箱鎖

303-F15A SIGNAL LIGHT,TALL LIGHT

TOP

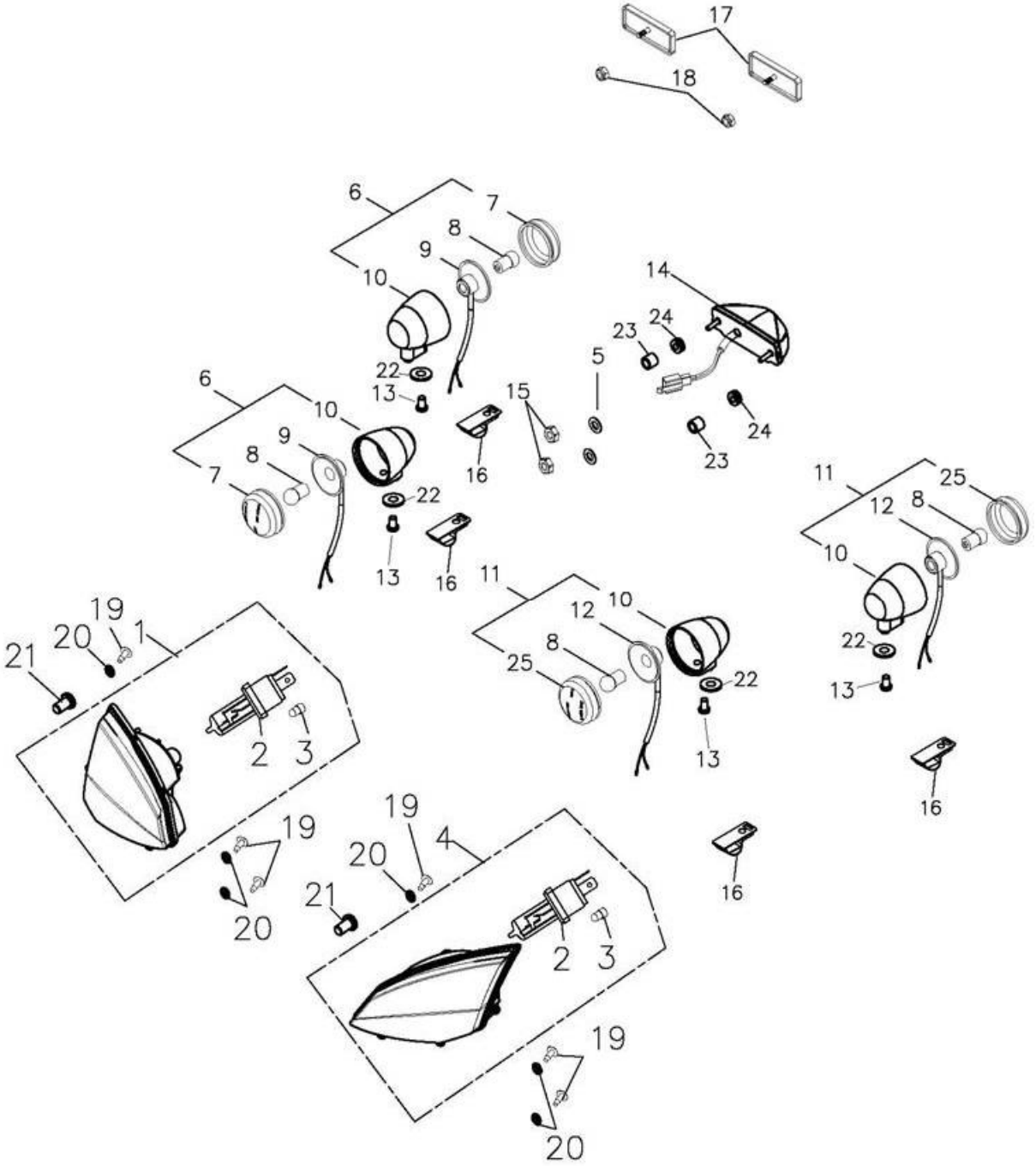

組件編號：303-F15A　　方向燈,後燈(EU 2) SIGNAL LIGHT,TALL LIGHT　　TOP

Item 項次	Parts No. 部品番號	Qt'y 用量	Parts Name 零件名稱		
1	33100-258-000	1	R. HEAD LIGHT ASS'Y		右前燈組合
2	34901-190-00B	2	HEAD LIGHT BULB	12V35W35W	前燈泡(HS1)
3	34909-169-000	2	POSITION LAMP	12V5W	位置燈
4	33200-258-000	1	L. HEAD LIGHT ASS'Y		左前燈組
5	94101-0618020B	2	PLAIN WASHER	6*18*2	平面墊圈(白)
6	33400-226-00A	2	R.SIGNAL ASS'Y (E-MARK)	21W	右方向燈組合(E-MARK 21W
7	33410-226-00A	2	R. SIGNAL COVER	W012-02RL/C-	右方向燈殼(透明)
8	34905-226-000	4	BULB (E-MARK)	12V/21W	方向燈泡 (E-MARK)
9	33425-226-000	2	SIGNAL BULB SOCKET		右方向燈泡座
10	33451-223-000	4	SIGNAL SOCKET		方向燈座
11	33450-226-00A	2	L.SIGNAL ASS'Y(E-MARK)	21W	左方向燈組合(E-MARK 21W
12	33435-226-000	2	L.SIGBAL BULB SOCKET		左方向燈泡座
13	93800-06015S	4	PAN PHILLIPS BOLT	6*15	十字扁圓頭螺栓附墊圈(大面
14	33700-225-000	1	TAIL LIGHT ASS'Y	E-MARK	後燈組合(LED)
15	90350-06000G	2	NYLON NUT	M6	止鬆螺帽(墨綠)
16	11352-145-000	4	CABLE CLAMP		導線夾環
17	33741-133-000	2	REFLECTOR (E-MARK,SAE) RED		反射片(E-MARK,SAE)9605紅
18	94050-06000C	2	HEX FLANGE NUT	6mm	六角緣面螺帽(五彩)
19	93903-05016K	6	TAPPING SCREW TRUSS HEAD PHIL	5*16	自攻螺絲(黑)
20	94101-0514010K	6	PLAIN WASHER	5*14*1	平面墊圈(黑)
21	93701-06018K	2	PAN FLAT HEAD PHILLIPS BOLT	6*18	十字扁圓平頭螺栓(黑)
22	94102-145-000	4	RUBBER WASHER		橡膠墊圈
23	33718-179-000	2	REAR TAIL RUBBER RING SPACER		後燈橡皮護環間隔管
24	33713-179-000	2	REAR TAIL RUBBER RING	圓形	後燈橡皮護環(圓形)
25	33420-226-00A	2	L. SIGNAL COVER	W012-02RL/C-	左方向燈殼(透明)

303-F16B STICKER

TOP

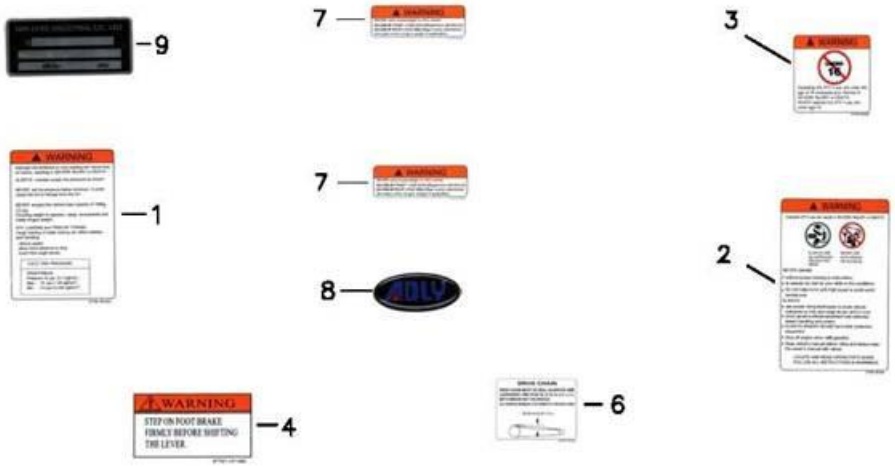

組件編號：303-F16B　　貼紙(歐規)加前架 STICKER　　TOP

Item 項次	Parts No. 部品番號	Qt'y 用量	Parts Name 零件名稱		
1	87756-169-00A	1	WARNING LABEL(TIRE INFLATION)		警告貼紙(輪胎)EU 2
2	87758-169-00A	1	WARNING LABLE(INJURE)		警告貼紙(注意事項)EU 2
3	87759-169-000	1	WARNING LABLE(16 YEARS OLD AND UNDER)		Y-16 警告貼紙
4	87747-197-00C	1	WARNING STICKER		排檔警告貼紙-
5	87700-303-000	1	STICKER ASS'Y	320	全台份貼紙-6張
6	87739-179-000	1	CHAIN INSTRUCTION DECAL		鍊條調整貼紙(英文)
7	87770-169-000	2	WARNING LABLE(FRONT/REAR LOAD)		前後保險桿警告貼紙組
8	87700-888-00Z	1	ADLY POLY STICKER		ADLY (波麗)
9	50110-101-001	1	I.D PLATE	80*35	銘版

303-F16C STICKER

TOP

組件編號：303-F16C　　貼紙(歐規)沒加前架 STICKER　　TOP

Item 項次	Parts No. 部品番號	Qt'y 用量	Parts Name 零件名稱		
1	87756-169-00A	1	WARNING LABEL(TIRE INFLATION)		警告貼紙(輪胎)EU 2
2	87758-169-00A	1	WARNING LABLE(INJURE)		警告貼紙(注意事項)EU 2
3	87759-169-000	1	WARNING LABLE(16 YEARS OLD AND UNDER)		Y-16 警告貼紙
4	87747-197-00C	1	WARNING STICKER		排檔警告貼紙-
5	87700-303-000	1	STICKER ASS'Y	320	全台份貼紙-6張
6	87739-179-000	1	CHAIN INSTRUCTION DECAL		鍊條調整貼紙(英文)
7	87770-169-000	1	WARNING LABLE(FRONT/REAR LOAD)		前後保險桿警告貼紙組
8	87700-888-00Z	1	ADLY POLY STICKER		ADLY (波麗)
9	50110-101-001	1	I.D PLATE	80*35	銘版

303-F17 REAR CARRIER(NO RACK)

TOP

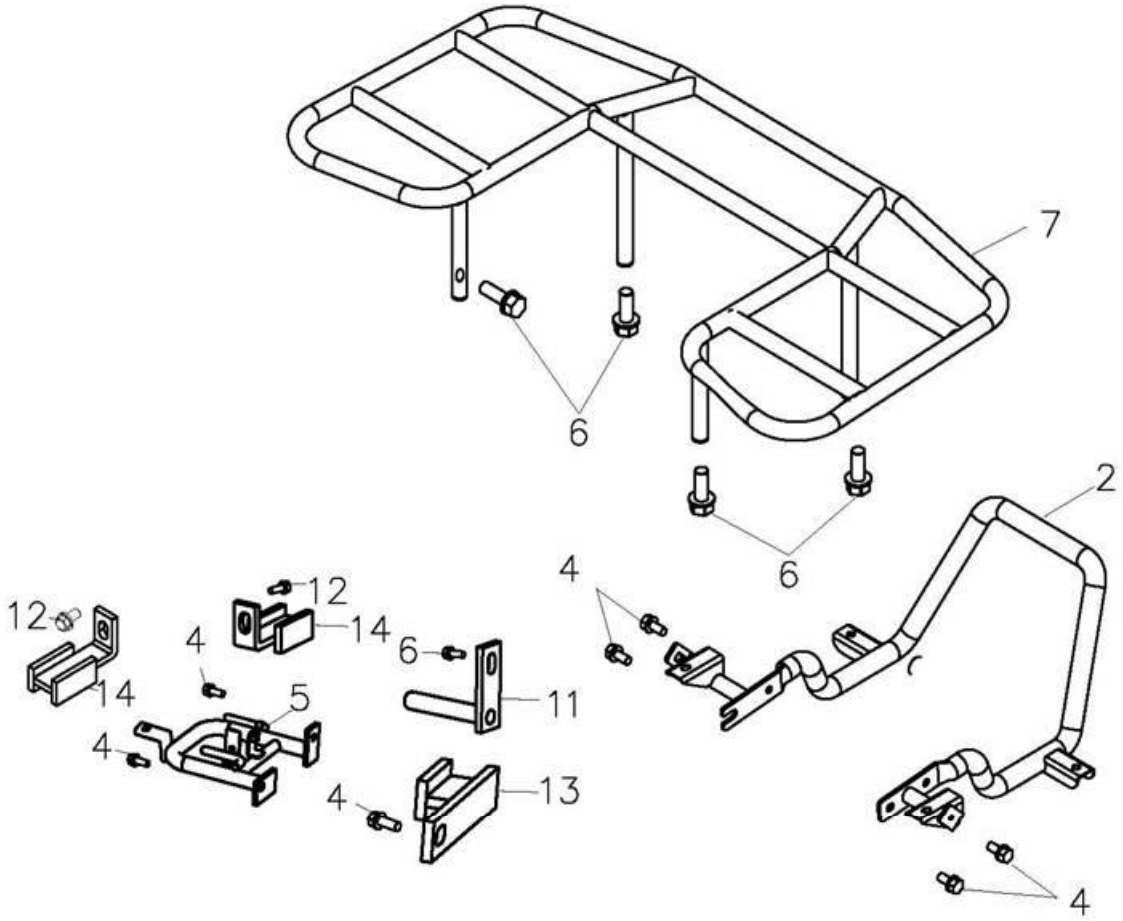

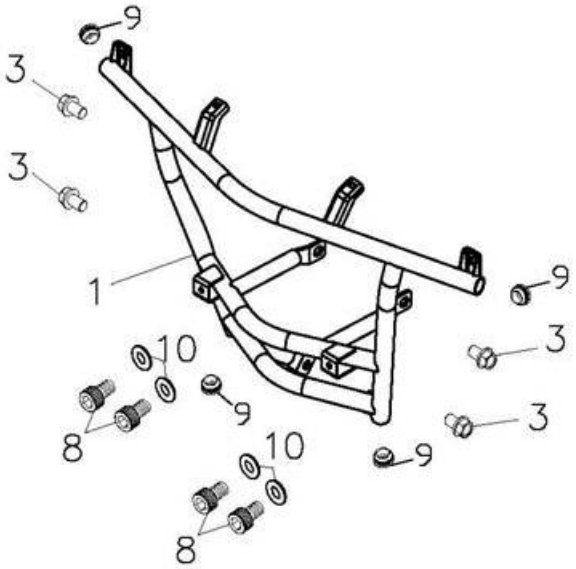

組件編號：303-F17　　後置物架(無前架)REAR CARRIER(NO RACK)　　TOP

Item 項次	Parts No. 部品番號	Qt'y 用量	Parts Name 零件名稱		
1	50104-258-000	1	FRONT BUMPER		前防護桿
2	50105-258-001	1	REAR BUMPER		後防護桿
3	96000-10020-14G	4	HEX FLANGE BOLT	M10*20	六角緣面螺栓(墨綠)-包裝
4	96000-08016-12G	7	HEX WASHER FACE BOLT	8*16 中碳鋼	六角緣面螺栓(墨綠)
5	18354-272-000	1	EXHAUST REAR BRACKET		排氣管後托架
6	96000-08020-12G	5	HEX FLANGE BOLT	M8*20	六角緣面螺栓(墨綠)
7	81200-258-000	1	REAR CARRIER		後置物架
8	91500-08020K	4	HEX SOCKET CONE BOLT	8*20	六角承窩圓錐螺栓(黑)
9	64330-145-000	4	FLOOR PANEL RUBBER CAP		腳踏板橡膠塞(版1)
10	94101-0818016K	4	PLAIN WASHER	8*18*1.6	平面墊圈(黑)
11	18358-272-000	1	BRACKET		托架固定柱
12	96000-06014-10G	2	HEX FLANGE BOLT	M6*14	X*六角緣面螺栓(墨綠)
13	18356-272-000	1	BRACKET A		托架固定座 A
14	18357-272-000	1	BRACKET B		托架固定座 B

303-F17A REAR CARRIER(F.RACK)

TOP

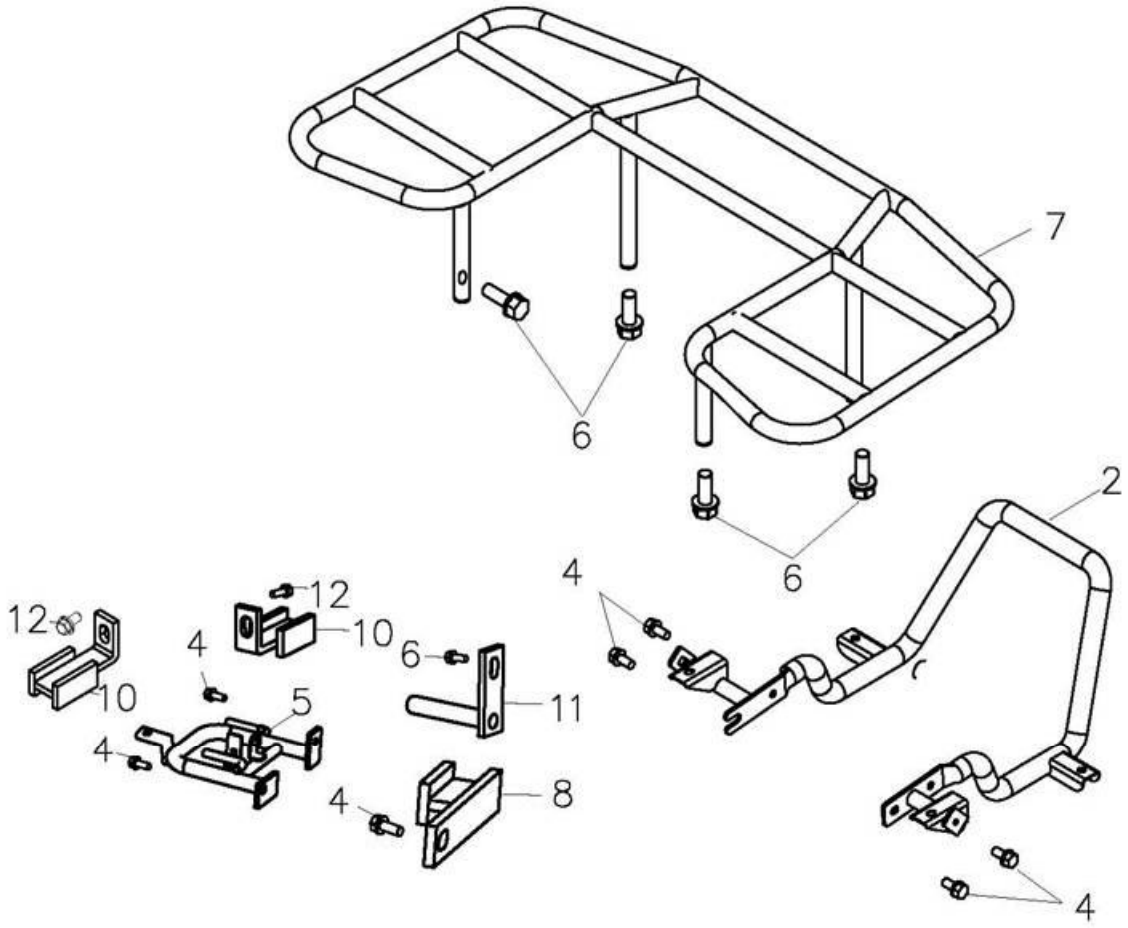

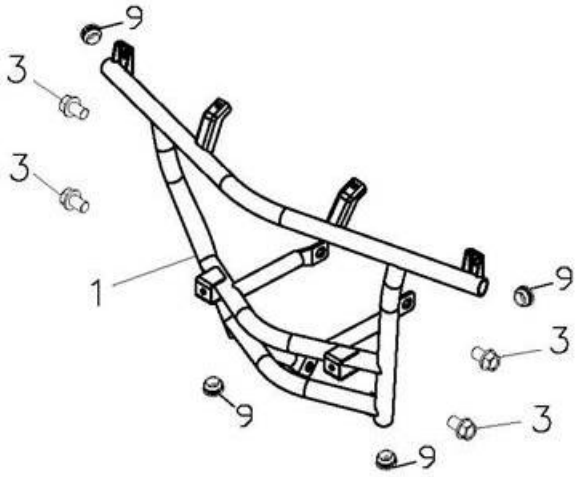

組件編號：303-F17A　　後置物架(加前架)REAR CARRIER(F.RACK)　　TOP

Item 項次	Parts No. 部品番號	Qt'y 用量	Parts Name 零件名稱		
1	50104-258-000	1	FRONT BUMPER		前防護桿
2	50105-258-001	1	REAR BUMPER		後防護桿
3	96000-10020-14G	4	HEX FLANGE BOLT	M10*20	六角緣面螺栓(墨綠)-包裝
4	96000-08016-12G	7	HEX WASHER FACE BOLT	8*16 中碳鋼	六角緣面螺栓(墨綠)
5	18354-272-000	1	EXHAUST REAR BRACKET		排氣管後托架
6	96000-08020-12G	5	HEX FLANGE BOLT	M8*20	六角緣面螺栓(墨綠)
7	81200-258-000	1	REAR CARRIER		後置物架
8	18356-272-000	1	BRACKET A		托架固定座 A
9	64330-145-000	4	FLOOR PANEL RUBBER CAP		腳踏板橡膠塞(版1)
10	18357-272-000	1	BRACKET B		托架固定座 B
11	18358-272-000	1	BRACKET		托架固定柱
12	96000-06014-10G	2	HEX FLANGE BOLT	M6*14	X*六角緣面螺栓(墨綠)

303-F18 Cooling system

TOP

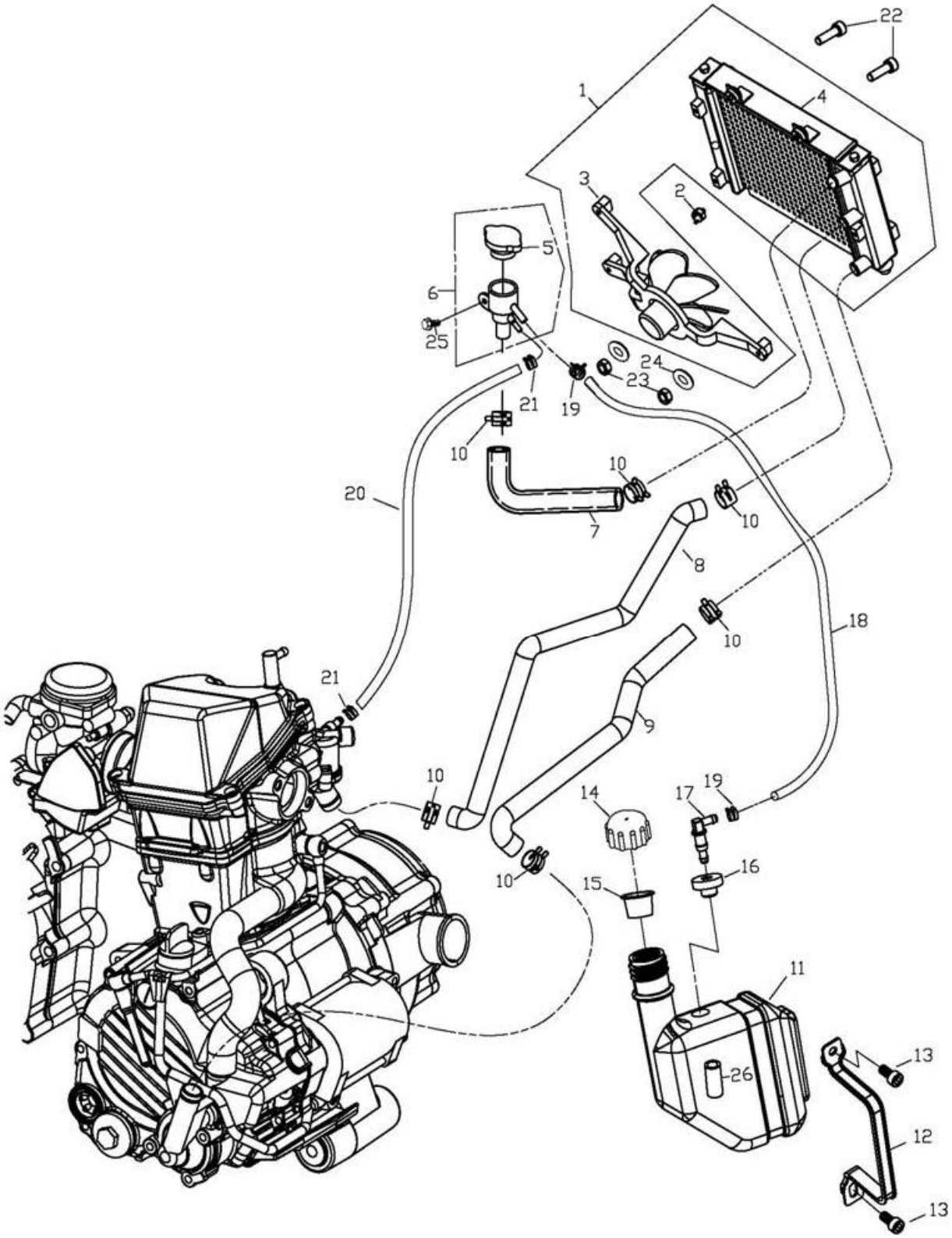

組件編號：303-F18　　冷卻系統 Cooling system　　TOP

Item 項次	Parts No. 部品番號	Qt'y 用量	Parts Name 零件名稱		
1	19000-225-000	1	RADIATOR ASS'Y		水箱總成(含馬達風扇)
2	35510-225-000	1	FAN SWITCH		風扇開關
3	19120-225-000	1	RADIATOR FAN ASSY		馬達風扇總成
4	19100-225-000	1	RADIATOR BODY		水箱本體
5	19110-225-000	1	RADIATOR CAP		水箱蓋
6	19113-225-000	1	FILL NECK		加水口頸
7	19109-258-000	1	HOSE LONNECTER		水箱連接管
8	19107-272-000	1	HOSE RAD. IN		水箱進水管
9	19102-225-000	1	HOSE RAD. OUT	560mm	水箱出水管(加長)
10	94516-27000	6	CLAMP	#27.5(1 1/16	管夾27M M
11	19200-179-000	1	COOLANT TANK	REV.A	副水箱(709200099)
12	19201-179-000	1	TANK ANCHOR		副水箱固定板
13	96000-06016-10G	2	HEX FLANGE BOLT	6*16	六角緣面螺栓(墨綠)
14	19210-179-000	1	COOLANT TANK CAP		副水箱蓋
15	19211-179-000	1	CAP PRROTECTOR		副水箱蓋內襯
16	19106-179-000	1	GROMMET		橡膠環
17	19220-179-000	1	MALE CONNECTOR		副水箱連接器
18	94400-0609300	1	HOSE	6*9*300	軟管
19	94513-08000	2	SPRING CLAMP		彈扣B00001-07
20	94403-0511400	1	HOSE OUT	5*11*400	高壓管
21	94514-14000	2	CLAMP	14M M 白鐵	夾環
22	92006-06030-10C	2	HEX WASHER FACE BOLT	6*30	六角螺栓(附墊圈)
23	90350-06000G	2	NYLON NUT	M6	止鬆螺帽(墨綠)
24	94101-0618020B	2	PLAIN WASHER	6*18*2	平面墊圈(白)
25	92006-06014-10G	1	HEX WASHER FACE BOLT	6*14	六角螺栓附墊圈(墨綠)
26	94400-0609070	1	HOSE	6*9*70	軟管

303-AC ACCESSARY

TOP

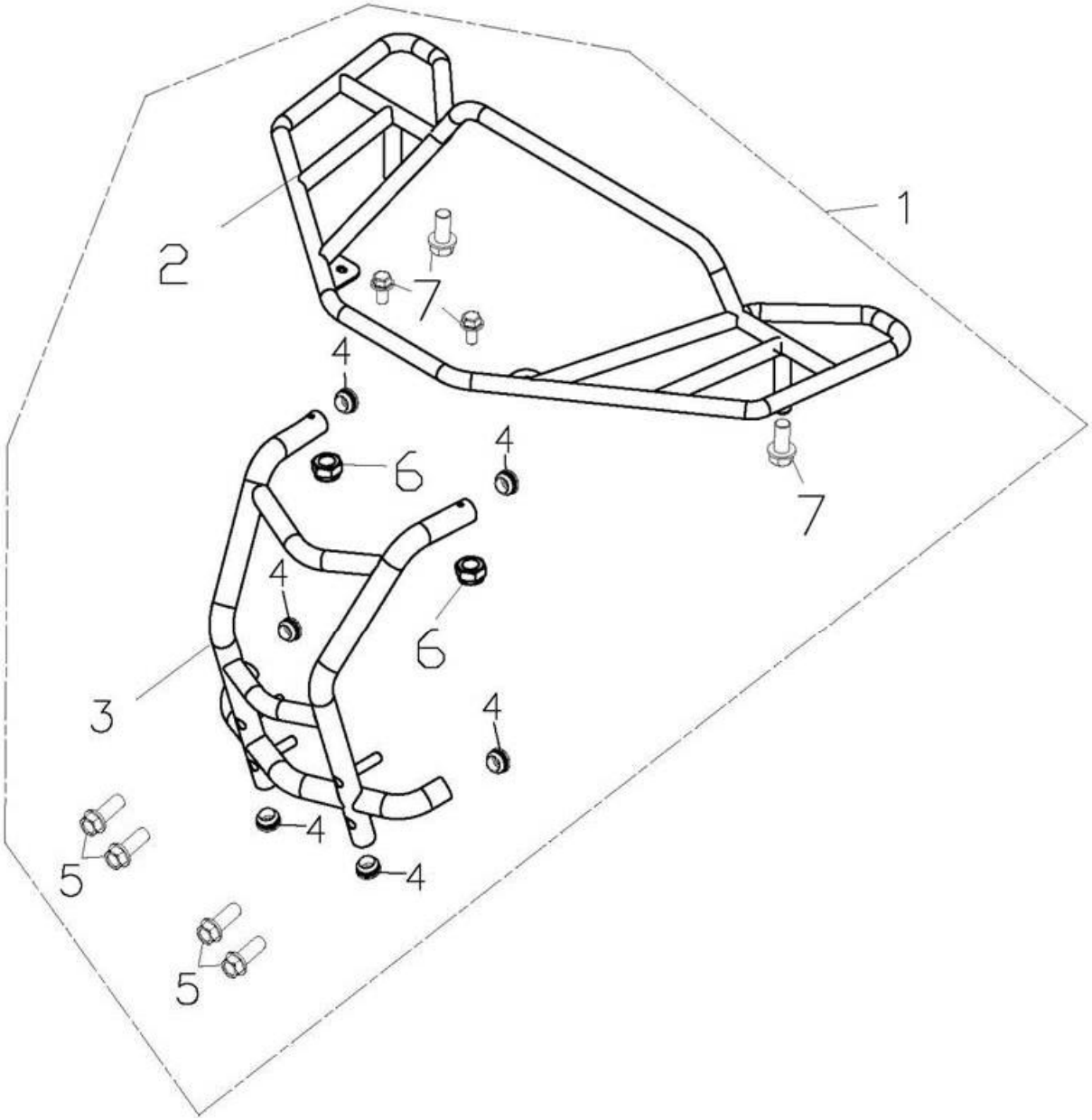

組件編號：303-AC　　配件(前架組)ACCESSARY　　TOP

Item 項次	Parts No. 部品番號	Qt'y 用量	Parts Name 零件名稱		
1	61210-258-000	1	FRONT LUGGAGE CARRIER COMP		前架組
2	61200-258-000	1	FRONT LUGGAGE CARRIER SET		前架-選配
3	50106-258-000	1	FRONT OUTER BUMPER		前外防護桿-選配
4	50117-258-000	6	FRONT BUMPER PAINTED		前保險桿管塞(大)CF38
5	96000-08088-12K	4	HEX WASHER FACE BOLT	8*88	六角緣面螺栓(黑)
6	94050-08000G	2	HEX FLANGE NUT WITH SERRATION	M8	六角緣面螺帽(墨綠)
7	96000-08055-12G	4	HEX WASHER FACE BOLT	8*55	六角緣面螺栓

303-C01 ACCESSARY

TOP

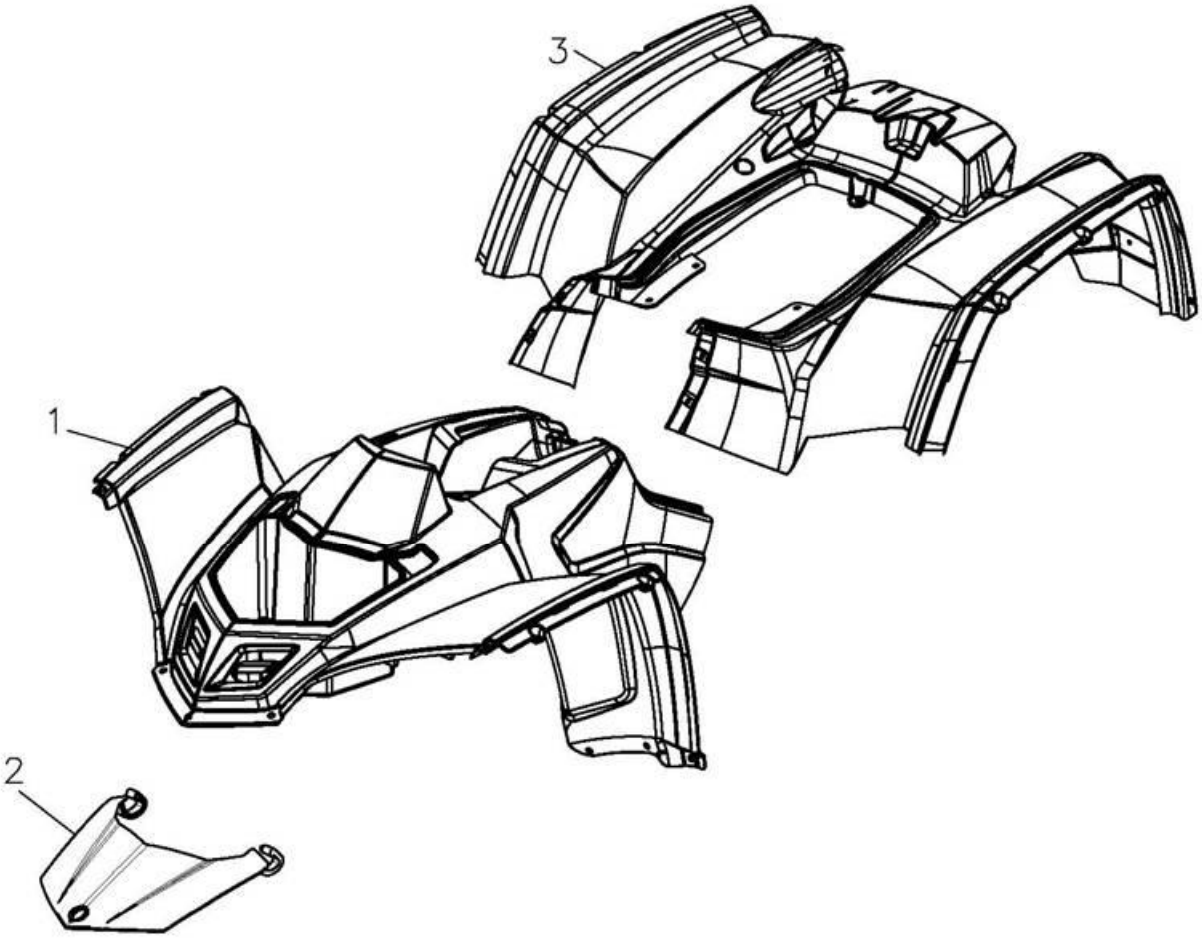

組件編號：303-C01　　配件 ACCESSORY

TOP

Item 項次	Parts No. 部品番號	Qt'y 用量	Parts Name 零件名稱	
1	64301-258-000RD	1	FRONT COVER(RED)	前蓋(紅)
	64301-258-000BU	1	FRONT COVER(BLUE)	前蓋(藍)
	64301-258-000DG	1	FRONT COVER(GREEN)	前蓋(墨綠)
2	64339-258-000RD	1	FRONT LUGGAGE BOX COVER(RED)	前置物箱蓋(紅)
	64339-258-000BU	1	FRONT LUGGAGE BOX COVER(BLUE)	前置物箱蓋(藍)
	64339-258-000DG	1	FRONT LUGGAGE BOX COVER(GREEN)	前置物箱蓋(墨綠)
3	83400-258-000RD	1	REAR COVER(RED)	後蓋(紅)
	83400-258-000BU	1	REAR COVER(BLUE)	後蓋(藍)
	83400-258-000DG	1	REAR COVER(GREEN)	後蓋(墨綠)

Change History變更紀錄

No.	Date(日期)	Assy(編號)	Item (項次)	New PartNo.(新料號	Old PartNo.(舊料號	Parts Name(名稱)
1						
2						
3						
4						
5						
6						
7						
8						
9						
10						
11						
12						
13						
14						
15						
16						
17						
18						
19						
20						