PARTS BOOK

ATV-300XS(903B)EU2

ADLY®

High Power Engine

INDEX

		Page
169-E01 CYLINDER HEAD CO	汽缸頭蓋	3
169-E02 CYLINDER HEAD	汽缸頭	5
169-E03 CAMSHAFT.VALVE	凸輪軸,閥門	7
169-E04 CAM CHAIN.TENSIO	內鏈條,拉力桿	9
169-E05 CYLINDER	汽缸	11
169-E06 LEFT CRANKCASE C	左曲軸箱蓋	13
169-E07 RIGHT CRANKCASE (	右曲軸箱蓋	15
169-E08 GENERATOR	發電機,馬達,離合器	19
169-E09 OIL PUMP	機油泵	21
169-E10 CLUTCH	離合器	23
169-E11 CRANKCASE	曲軸箱	25
169-E12 CRANK SHAFT.PIST	曲軸,活塞	27
169-E13 TRANSMISSION	傳動系,倒檔	29
169-E14 GEAR SHIFT	變速軸	33
903-E15 CARBURETOR	化油器	37
903-F01 AIR CLEANER & SE	空氣濾清器 & 副機油箱	39
903-F02A MUFFLER	排氣管	41
903-F03A FRAME BODY	車架總成	43
903-F04 ARM	三角架	47
903-F05A BODY COVER,SEAT	車體蓋,座墊	49
903-F06 FUEL TANK	油箱	53
903-F07A SWING ARM SUB A	後叉總成(EU2)	55
903-F08A WHEEL FRONT & R	前,後輪(EU2)	59
501-F09 BRAKE CALIPER	剎車卡鉗	61
903-F10A BRAKE SYSTEM	剎車油路系統(EU2)	63
903-F11A HANDLE BAR	手把(EU2)	65
903-F13A STEERING	轉向系統(EU2)	67
903-F14A BATTERY & MAIN	電瓶& 主配線(EU2)	69
501-F15A SIGNAL LIGHT,TA	方向燈,後燈(EU2)	73
903-F16E STICKER	貼紙(德國TEL)	75
903-C04 ACCESSORY	配件	77

169-E01　CYLINDER HEAD COVER

TOP

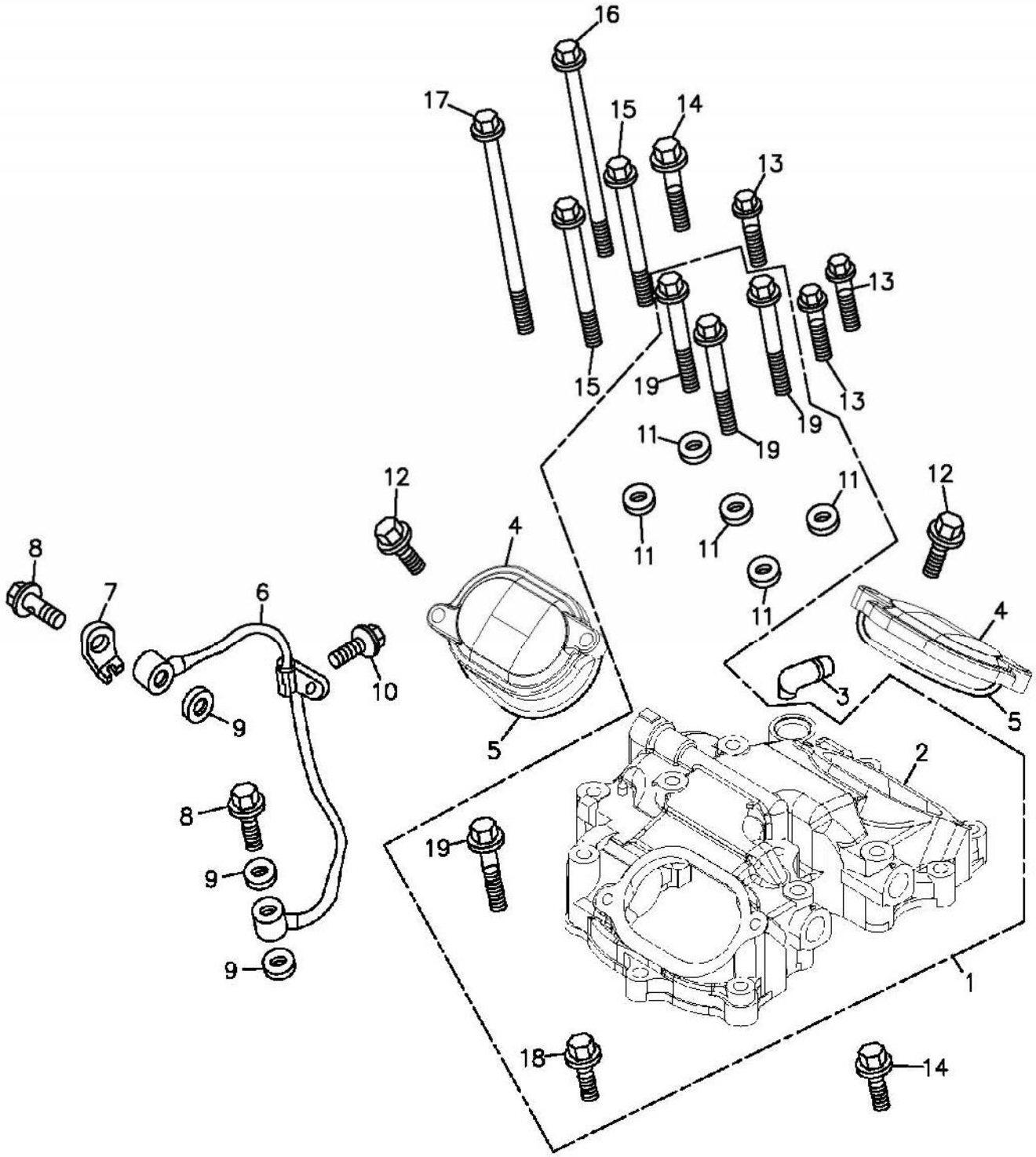

組件編號：169-E01　　汽缸頭蓋 CYLINDER HEAD COVER

TOP

ItemNo. 項次	Parts No. 部品番號	Unit 用量	Parts Name 零件名稱		
1	12310-169-000	1	CYLINDER HEAD COVER ASS'Y		汽缸頭蓋總成
2	12311-169-000	1	CYLINDER HEAD COVER		汽缸頭蓋
3	11210-169-000	1	BREATHER TUBE		通氣管
4	12351-169-000	2	VALVE ADJUSTING COVER		汽門間隙調整蓋
5	12393-169-000	2	COVER GASKET		門閥搖臂調整蓋墊圈
6	15201-169-000	1	OIL PIPE		外機油輸送管
7	15207-169-000	1	FIX BRACKET		油管固定片
8	45456-169-000	2	OIL BOLT	8*28	油管固定螺栓
9	94103-0814010	3	COPPER PLAIN WASHER	8*14*1.0	平面墊圈(銅)
10	96000-06012-10B	1	HEX FLANGE BOLT	6*12	六角緣面螺栓(白)
11	94103-0714016	5	COPPER PLAIN WASHER	6.5*14*1.6	平面墊圈(銅)
12	96000-06022-10B	4	HEX FLANGE BOLT	6*22	六角緣面螺栓(白)
13	96000-06028-10B	3	HEX FLANGE BOLT	6*28	六角緣面螺栓(白)
14	96000-06035-10B	2	HEX FLANGE BOLT	6*35	六角緣面螺栓(白)
15	96000-06080-10B	2	HEX FLANGE BOLT	6*80	六角緣面螺栓(白)
16	96000-06115-10B	1	HEX FLANGE BOLT	6*115	六角緣面螺栓(白)
17	96000-06136-10B	1	HEX FLANGE BOLT	6*136	六角緣面螺栓(白)
18	96000-06025-08B	1	HEX FLANGE BOLT	6*25	六角緣面螺栓(白)
19	96004-06052-10B	4	HEX FLANGE BOLT	6*52	六角緣面縮柄螺栓X

169-E02　CYLINDER HEAD

TOP

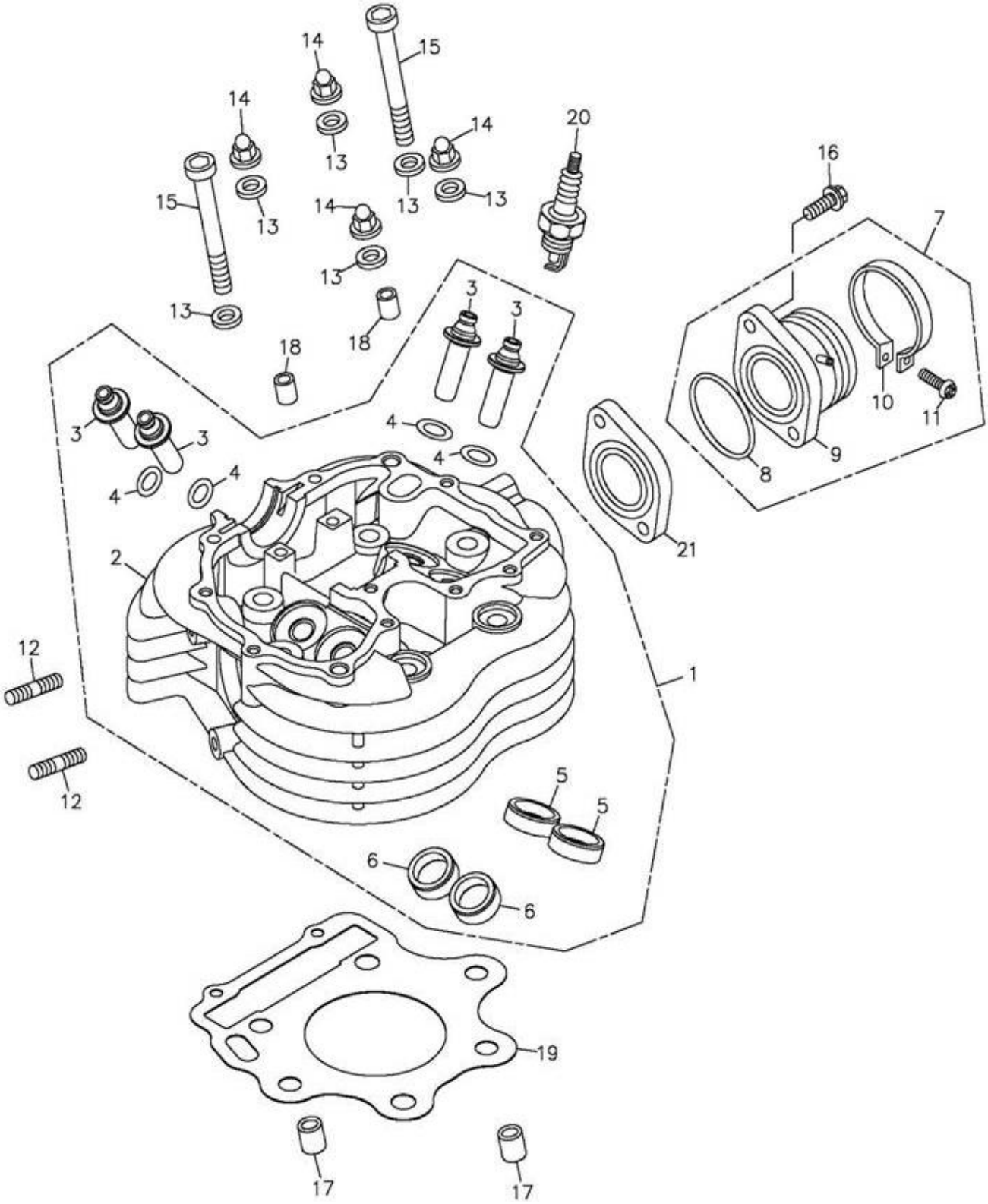

組件編號：169-E02　　汽缸頭 CYLINDER HEAD

TOP

ItemNo. 項次	Parts No. 部品番號	Unit 'ty 用量	Parts Name 零件名稱		
1	12200-169-000	1	CYLINDER HEAD ASS'Y		汽缸頭總成
2	12201-169-000	1	CYLINDER HEAD		汽缸頭
3	12204-169-000	4	VALVE GUIDE		氣閥導管
4	91310-169-000	4	O-RING	10*2	油環
5	14715-169-000	2	IN.VALVE SEAT		進氣門閥座
6	14725-169-000	2	EX.VALVE SEAT		排氣門閥座
7	17101-272-000	1	INTAKE MANIFOLD ASS'Y		進氣歧管總成
8	91336-169-000	1	OIL RING	36*3	油環
9	17100-169-000	1	INTAKE MANIFOLD		進氣歧管
10	14111-169-000	1	CARBURETOR CLIP		進氣管夾
11	93500-05020K	1	PAN PHILLIPS BOLT	5*20	十字圓頭螺栓(黑)
12	91001-08042B	2	STUD BOLT	8*42	雙頭螺栓(白)
13	94101-1020020C	6	COPPER PLAIN WASHER	10*20*2	平面墊圈(五彩)
14	94031-10160G	4	HEX ACORM WASHER FACE NUT	M10*P1.5	六角帶帽緣面螺帽(墨綠)
15	91000-10110B	2	HEX SOCKET BOLT	10*110	六角承窩螺栓(白)
16	96000-06022-08B	2	HEX FLANGE BOLT	6*22	六角緣面螺栓(白)
17	94301-12200	2	DOWEL PIN	12*20	定位梢
18	94301-08120	2	DOWEL PIN	8*12	定位梢
19	12251-169-000	1	CYLINDER HEAD GASKET		汽缸上墊片
20	98076-108-00A	1	SPARK PLUG(R TYPE)	DR8EA抗電阻	火星塞(DR8EA)
21	16213-169-000	1	CARBURETOR INSULATOR		化油器隔熱板

169-E03 CAMSHAFT.VALVE TOP

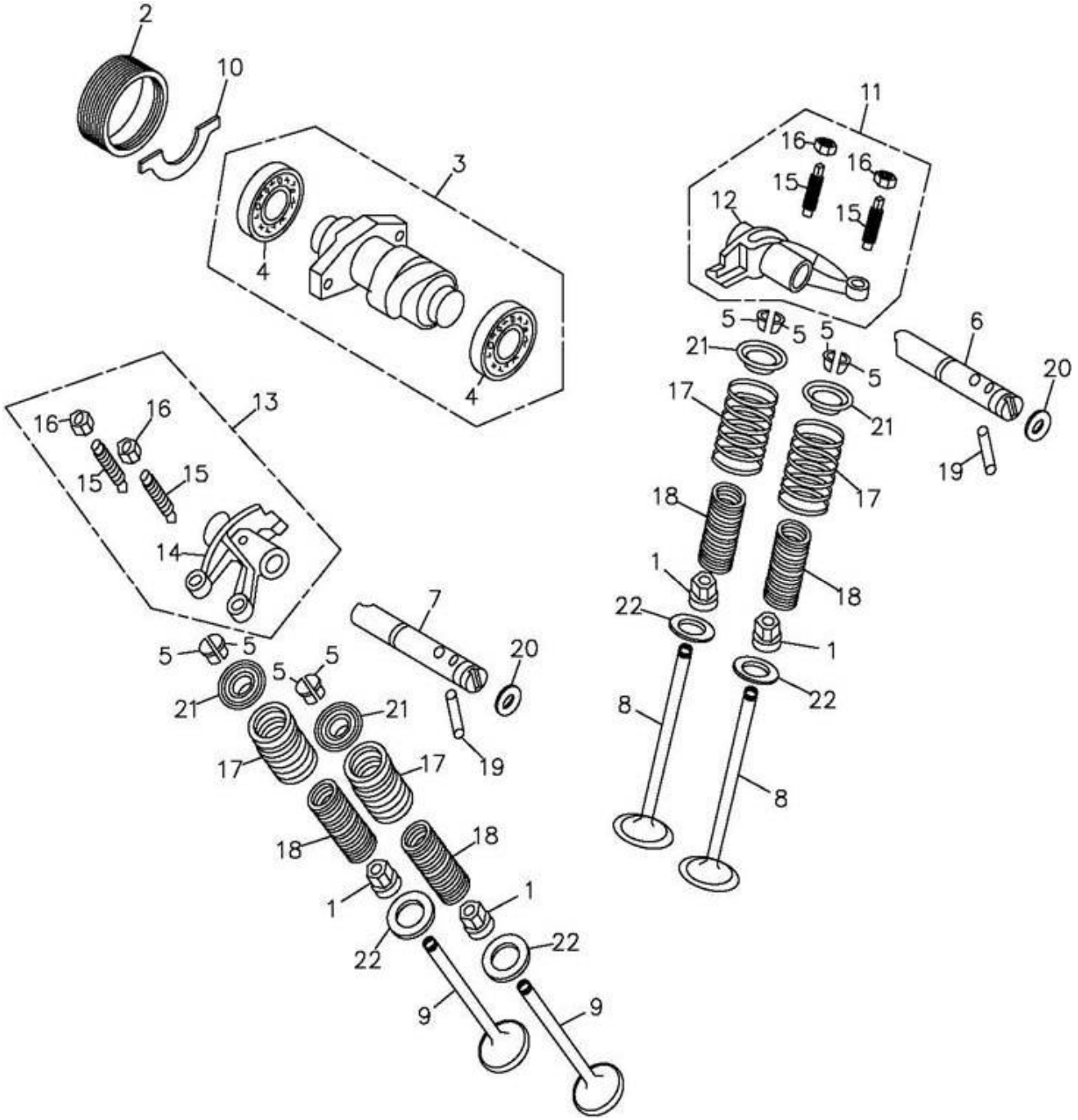

組件編號：169-E03　　凸輪軸.閥門 CAM SHAFT.VALVE

TOP

ItemNo. 項次	Parts No. 部品番號	Unit 'ty 用量	Parts Name 零件名稱		
1	12209-169-000	4	VALVE STEM SEAL		氣門桿油封
2	12330-169-000	1	CYLINDER HEAD SIDE CAP		汽缸頭側蓋
3	14100-169-000	1	CAMSHAFT COMP		凸輪軸
4	96100-16003	2	RADIAL BALL BEARING	16003(NTN)	滾珠軸承
5	14781-169-000	8	VALVE COTTER		門閥梢
6	14452-169-000	1	IN. ROCKER ARM SHAFT		進氣閥搖臂軸
7	14453-169-000	1	EX. ROCKER ARM SHAFT		排氣閥搖臂軸
8	14711-169-000	2	INLET VALVE		進氣門閥
9	14721-169-000	2	EXHAUST VALVE		排氣門閥
10	14456-169-000	1	STOPPER PLATE		凸輪軸固定片
11	14433-169-000	1	INLET ROCKER ARM ASS'Y		進氣門閥搖臂總成
12	14431-169-000	1	INLET ROCKER VALVE		進氣門閥搖臂
13	14434-169-000	1	EXHAUST ROCKER ARM ASS'Y		排氣門閥搖臂總成
14	14432-169-000	1	EXHAUST ROCKER ARM		排氣門閥搖臂
15	90012-169-000	4	VALVE GAP ADJUSTING SCREW		挺桿調整螺絲
16	90206-169-000	4	VALVE GAP ADJUSTING NUT		調整螺絲固定螺帽
17	14751-169-000	4	VALVE OUTER SPRING		外門閥彈簧
18	14761-169-000	4	VALVE INNER SPRING		內門閥彈簧
19	14455-169-000	2	DOWEL PIN	5*38	定位梢(版3)
20	91307-169-000	2	OIL RING	7.7*2.5	油環
21	14771-169-000	4	VALVE SPRING RETAINER		門閥彈簧座
22	14775-169-000	4	VALVE SPRING SEAT	20.8*28.6*1	彈簧座

169-E04 CAM CHAIN.TENSIONER TOP

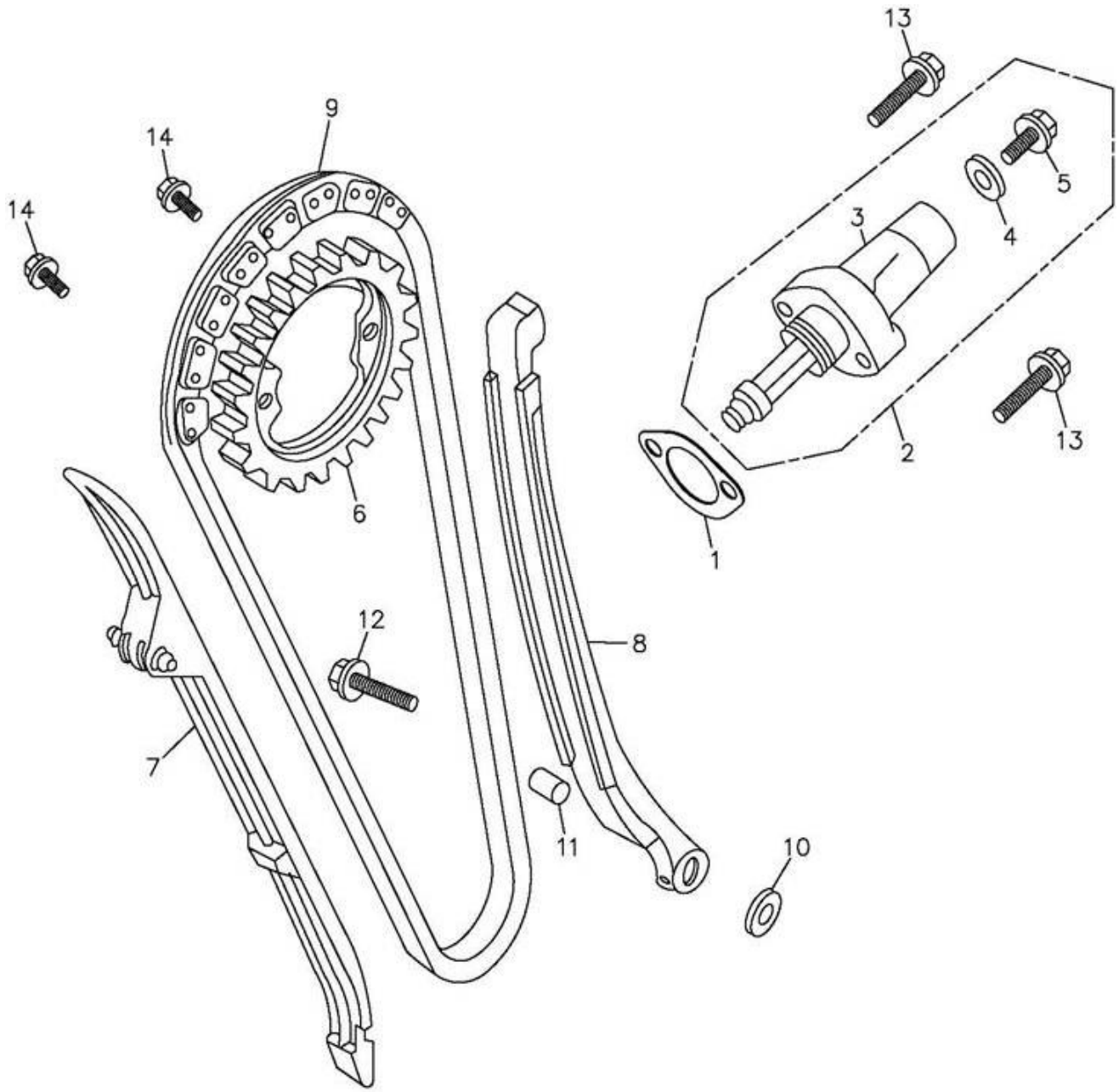

組件編號：169-E04　　內鏈條拉力桿 CAM CHAIN TENSIONER

TOP

ItemNo. 項次	Parts No. 部品番號	Unit 'ty 用量	Parts Name 零件名稱		
1	14523-169-000	1	TENSIONER GASKET		鏈條調整墊片
2	14520-169-000	1	TENSIONER ASS'Y		鏈條調整器總成
3	14521-169-000	1	TENSIONER LIFTER BODY		鏈條調整器
4	94101-0614010	1	PLAIN WASHER	6*14*1	X平面墊圈
5	96000-06013-08	1	HEX FLANGE BOLT	6*13	六角緣面螺栓
6	14321-169-0A1	1	CAMSHAFT SPROCKET	38T	凸輪軸齒輪
7	14500-169-000	1	CAM CHAIN GUIDE COMP		鏈條導件
8	14550-169-000	1	CAM CHAIN TENSIONER		鏈條拉力桿
9	14401-169-0A0	1	CAM CHAIN		凸輪軸內鏈條
10	94101-0615010B	1	PLAIN WASHER	6.5*15*1	平面墊圈(白)
11	14554-169-000	1	TENSIONER COLLOR	6*10*9.2	拉力桿襯套
12	96000-06025-10B	1	HEX FLANGE BOLT	6*25	六角緣面螺栓(白)
13	96000-06025-08B	2	HEX FLANGE BOLT	6*25	六角緣面螺栓(白)
14	96000-07011-10B	2	HEX FLANGE BOLT	7*11	六角緣面螺栓(白)

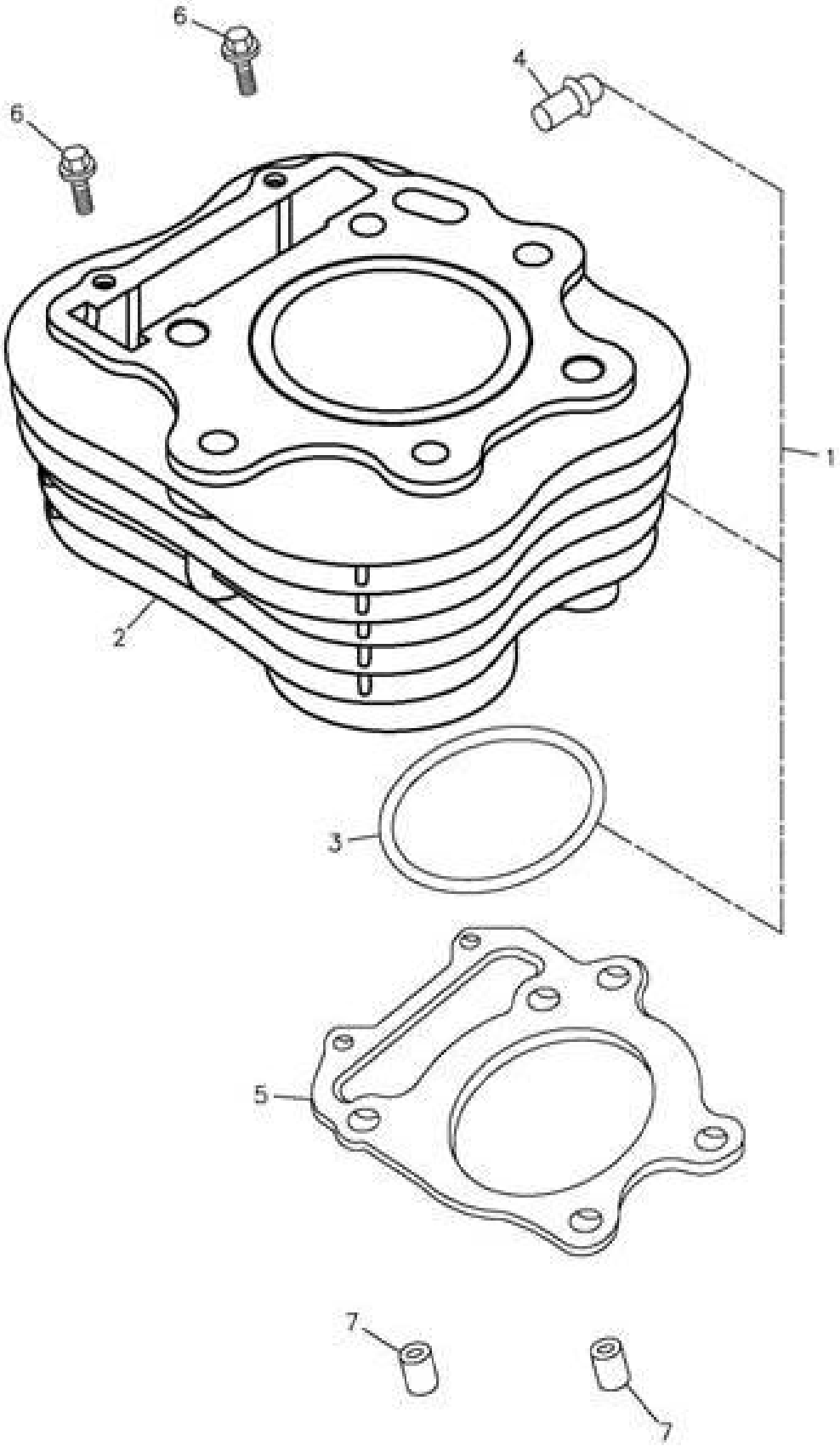
6
6
4
1
2
3
5
7
7

組件編號：169-E05　　汽缸 CYLINDER

TOP

ItemNo. 項次	Parts No. 部品番號	Unit 'ty 用量	Parts Name 零件名稱		
1	12100-169-000	1	CYLINDER ASS'Y		汽缸總成
2	12101-169-000	1	CYLINDER		汽缸
3	91378-169-000	1	OIL RING	78.3*2	油環
4	12102-169-000	1	BREATHER PIPE		通氣管
5	12191-169-000	1	CYLINDER GASKET		汽缸墊片
6	96000-06028-08B	2	HEX FLANGE BOLT	6*28	六角緣面螺栓(白)
7	94301-12200	2	DOWEL PIN	12*20	定位梢

169-E06 LEFT CRANKCASE COVER TOP

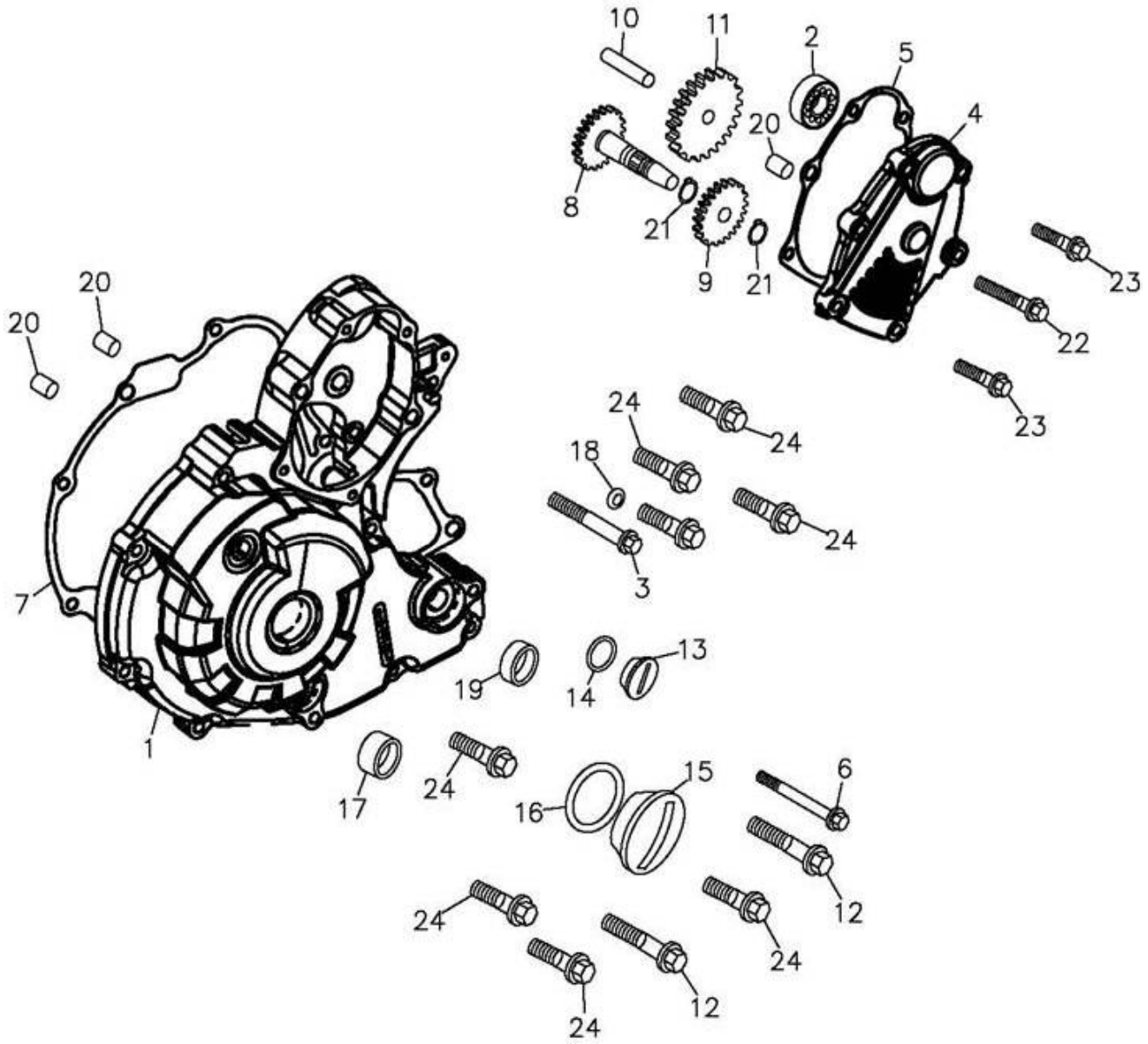

組件編號：169-E06　　左曲軸箱蓋 LEFT CRANKCASE COVER

TOP

ItemNo. 項次	Parts No. 部品番號	Unit 'ty 用量	Parts Name 零件名稱		
1	11341-169-000	1	L. CRANK CASE COVER		左曲軸箱蓋(版2)
2	96100-60000	1	RADIAL BALL BEARING	6000	滾珠軸承
3	96000-06055-08B	1	HEX FLANGE BOLT	6*55	六角緣面螺栓(白)
4	11355-169-000	1	STARTER GEAR COVER		減速齒輪蓋
5	11356-169-000	1	STARTER GEAR COVER GASKET		減速齒輪蓋墊片
6	96000-06045-08B	1	HEX FLANGE BOLT	6*45	六角緣面螺栓(白)
7	11359-169-000	1	L COVER GASKET		左曲軸箱蓋墊片
8	28130-169-000	1	STARTER REDUCTION SHAFT COMP	21T	起動減速齒輪
9	28131-169-000	1	STARTER REDUCTION GEAR	23T	*起動齒輪
10	28132-169-000	1	STARTER REDUCTION GEAR SHAFT		起動減速齒輪軸
11	28140-169-000	1	STARTER REDUCTION SHAFT COMP.	68/26T	起動齒輪組
12	96000-06040-08B	2	HEX FLANGE BOLT	6*40	六角緣面螺栓(白)
13	90084-108-000	1	A.C.G. CAP (small)	14mm	交流發電機塞(14mm)
14	91313-108-000	1	OIL RING	13.8*2.5	油環13.8*2.5
15	90087-108-000	1	A.C.G. CAP (Big)	30mm	交流發電機塞(30mm)
16	91327-120-000	1	OIL-RING	27*2	油環 27*2
17	96500-12245	1	OIL SEAL	12*24*5	油封
18	94103-0712010	1	COPPER PLAIN WASHER	6.5*12*1	銅平面墊圈
19	96500-13287	1	OIL SEAL	13*28*7	油封
20	94301-08140	4	DOWEL PIN	6.3*8*14	定位梢
21	94511-1500S	2	EXTERNAL CIR CLIP	STW-15	外環夾 S-15
22	96000-06032-08B	2	HEX FLANGE BOLT	6*32	六角緣面螺栓(白)
23	96000-06025-08B	4	HEX FLANGE BOLT	6*25	六角緣面螺栓(白)
24	96000-06028-08B	8	HEX FLANGE BOLT	6*28	六角緣面螺栓(白)

169-E07 RIGHT CRANKCASE COVER TOP

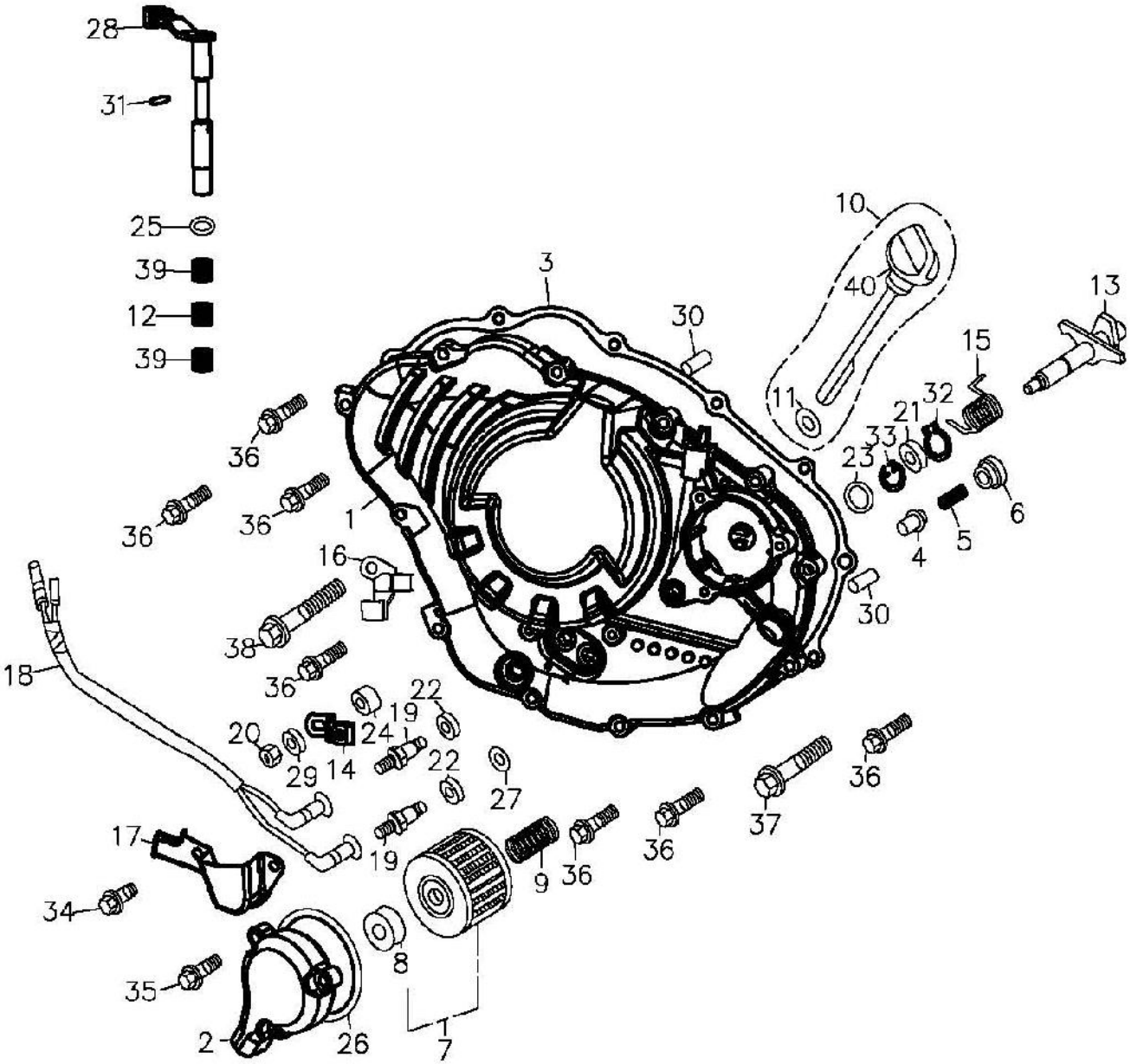

組件編號：169-E07　　右曲軸箱蓋 RIGHT CRANKCASE COVER

TOP

ItemNo. 項次	Parts No. 部品番號	Unit 'ty 用量	Parts Name 零件名稱		
1	11330-169-000	1	RIGHT CRANKCASE COVER		右曲軸箱蓋(無字)
2	11333-169-000	1	OIL FILTER COVER		機油濾清器蓋
3	11393-169-000	1	R. CRANKCASE COVER GASKET		右曲軸箱蓋墊片
4	15231-169-000	1	RELIEF VALVE		門閥保持器
5	15232-169-000	1	RELIEF VALVE SPRING		門閥保持器彈簧
6	15233-169-000	1	RELIEF VALVE CAP	14mm	門閥塞
7	15412-169-000	1	OIL FILTER ELEMENT		機油濾清器
8	15413-169-000	1	FILTER RUBBER		橡膠
9	15414-169-000	1	OIL FILTER ELEMENT SETTING SPRING		濾油器彈簧
10	1565A-120-000	1	OIL GAUGE ASS'Y		機油尺組
11	91318-108-000	1	OIL RING	18*3	油環
12	22815-169-000	1	CLUTCH LEVER SPRING		離合器桿彈簧
13	24860-169-000	1	REVERSE STOPPER SHAFT COMP.		逆轉停止軸
14	24865-169-000	1	REVERSE STOPPER LEVER		逆轉停止拉桿
15	24867-169-000	1	REVERSE STOPPER SPRING		逆轉停止軸彈簧
16	24871-169-000	1	REVERSE CABLE BRACKET		倒檔導線座
17	24880-169-000	1	SWITCH COVER		護蓋
18	32102-169-000	1	SEITCH WIRE		接觸開關線
19	35750-169-000	2	CONTACT SWITCH ASS'Y		接觸開關總成
20	90351-06000C	1	HEX FLANGE NYLON NUT	M6	六角緣面止鬆螺帽(五彩)
21	94101-1017010B	1	PLAIN WASHER	10*17*1	平面墊圈(白)
22	94103-1115013	2	COPPER PLAIN WASHER	10.5*15*1.3	銅平面墊圈
23	96500-14225	1	OIL SEAL	14*22*5	油封
24	96500-10205	1	OIL SEAL	10*20*5	油封
25	96500-12185	1	OIL SEAL	12*18*5	油封
26	91354-169-000	1	OIL RING	54*2.4	油環
27	91311-169-000	1	OIL RING	11*1.9	油環
28	22810-169-000	1	CLUTCH LEVER COMP.(REV.1)		離合器桿(版1)
29	94101-0713010B	1	PLAIN WASHER	7*13*1.2	平面墊圈(白)
30	94301-08140	2	DOWEL PIN	6.3*8*14	定位梢

169-E07 RIGHT CRANKCASE COVER TOP

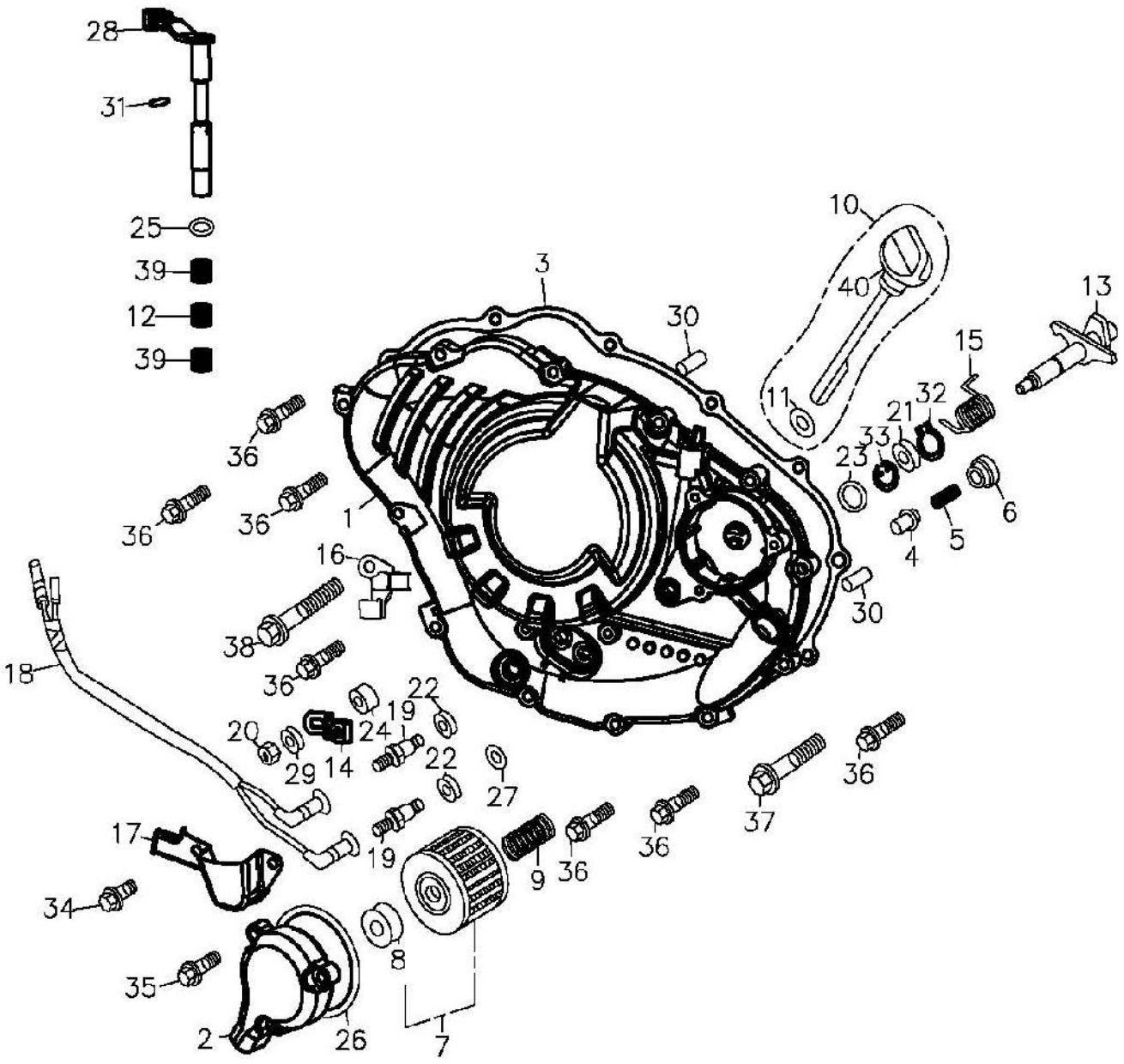

組件編號：169-E07　　右曲軸箱蓋 RIGHT CRANKCASE COVER

TOP

ItemNo. 項次	Parts No. 部品番號	Unit 'ty 用量	Parts Name 零件名稱		
31	94305-03100	1	SPRING PIN	3*10	彈簧插梢
32	94511-1000S	1	EXTERNAL CIR CLIP	STW-10	外環夾
33	94512-2400R	1	INTERNAL CIR CLIP	RTW-24	內環夾 R-24
34	96000-06012-08B	2	HEX FLANGE BOLT	6*12	六角緣面螺栓(白)
35	96000-06022-08B	3	HEX FLANGE BOLT	6*22	六角緣面螺栓(白)
36	96000-06032-08B	10	HEX FLANGE BOLT	6*32	六角緣面螺栓(白)
37	96000-06040-08B	1	HEX FLANGE BOLT	6*40	六角緣面螺栓(白)
38	96000-06050-08B	1	HEX FLANGE BOLT	6*50	六角緣面螺栓(白)
39	96200-HK1210	2	NEEDLE BEARING	HK1210(NTN)	滾針軸承
40	15650-120-000	1	OIL LEVEL GAUGE		機油尺

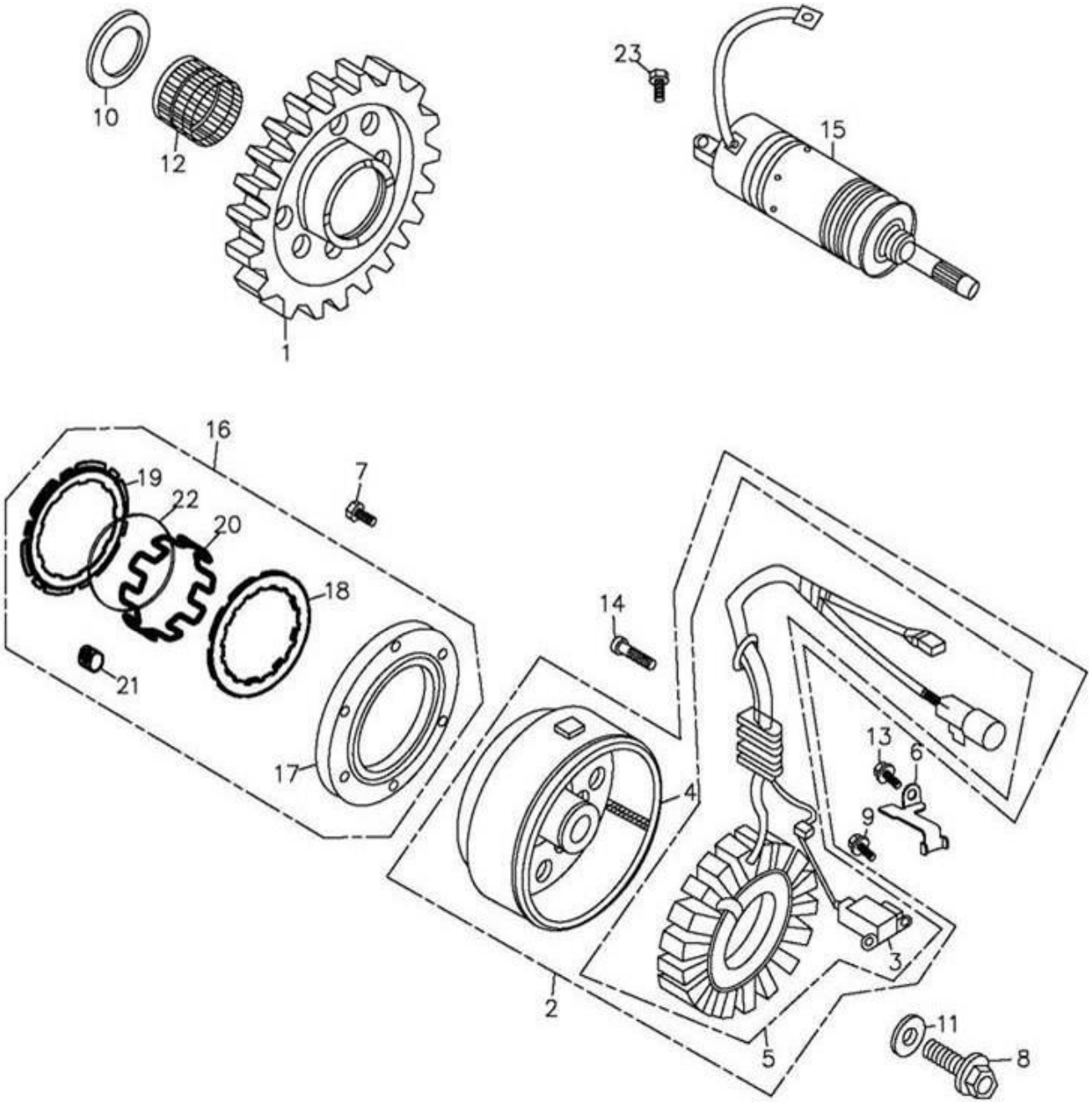
10
12
1
23
15
16
19
22
20
18
21
17
7
14
4
2
13
6
9
3
5
11
8

組件編號：169-E08　　發電機,馬達,離合器GENERATOR

TOP

ItemNo. 項次	Parts No. 部品番號	Unit 'ty 用量	Parts Name 零件名稱		
1	28110-169-001	1	STARTER DRIVEN GEAR COMP	70T	*起動傳動齒輪
2	31100-169-001	1	GENERATOR ASS'Y	250型插殼	磁石發電機總成
3	31124-169-000	1	PULSE ALTERNATOR COMP.		脈動交流電組
4	31110-169-000	1	GENERATOR FLYWHEEL		飛輪
5	31120-169-001	1	STATOR COMP		轉子線圈
6	32961-169-000	1	WIRE CLAMP		電線固定夾
7	91100-06020K	6	STAR SOCKET BOLT	6*20(黑)	星形承窩螺栓(黑)
8	96000-12045-17G	1	HEX FLANGE BOLT	12*45	六角緣面螺栓（墨綠）
9	91000-05014K	2	HEX SOCKET BOLT	5*14(黑)	六角承窩螺栓(黑)
10	94105-2740040A	1	PLAIN WASHER	26.5*40*4	平面墊圈(SK 5)
11	94101-1330042C	1	PLAIN WASHER	12.5*30*4.2	平面墊圈
12	96200-263124	1	NEEDLE BEARING	26*31*24	滾針軸承
13	96000-06012-10B	1	HEX FLANGE BOLT	6*12	六角緣面螺栓(白)
14	91000-06030B	3	HEX SOCKET BOLT	6*30	六角承窩螺栓(白)
15	31200-169-000	1	STARTING MOTOR ASS'Y		起動馬達總成
16	28410-169-001	1	STARTER CLUTCH ASS'Y		起動離合器總成
17	28125-169-001	1	STARTING CLUTCH OUTER COMP.		起動離合器凸緣
18	28126-169-000	1	UPPER STARTER PLATE		上夾板
19	28127-169-000	1	LOWER STARTER PLATE		下夾板
20	28128-169-000	1	SEPARATOR RING		分隔環
21	28129-169-000	18	ROLLER		滾子-版1
22	28124-169-000	1	SPRING		彈簧
23	96000-06025-10B	2	HEX FLANGE BOLT	6*25	六角緣面螺栓(白)

169-E09 OIL PUMP TOP

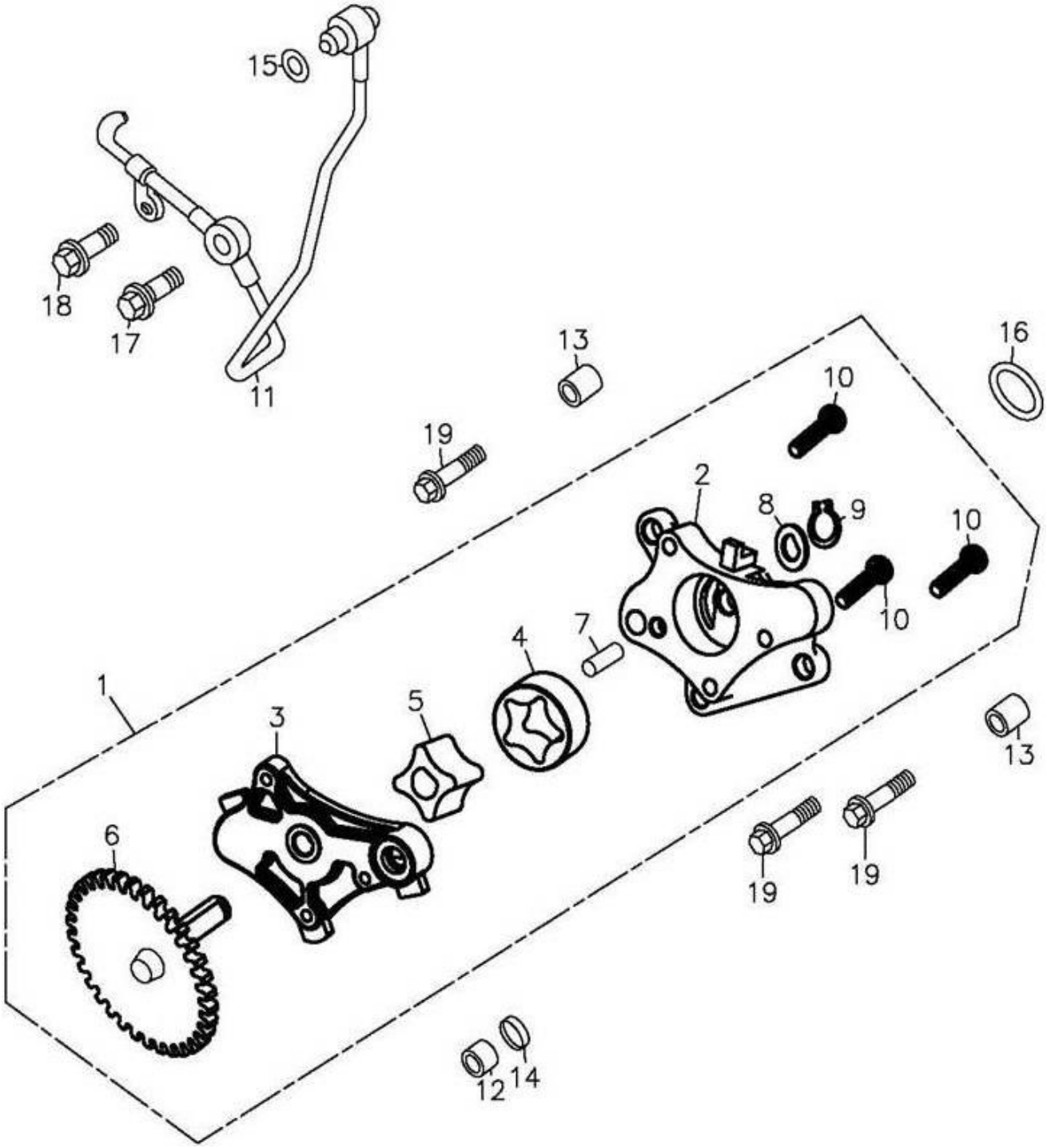

組件編號：169-E09　　機油泵OIL PUMP

TOP

ItemNo. 項次	Parts No. 部品番號	Unit 'ty 用量	Parts Name 零件名稱		
1	15100-169-000	1	OIL PUMP ASS'Y		機油泵總成
2	15111-169-000	1	OIL PUMP BODY		油泵本體
3	15116-169-000	1	OIL PUMP COVER		油泵板
4	15332-169-000	1	OIL PUMP OUTER ROTOR		油泵外轉動器
5	15331-169-000	1	OIL PUMP INNER ROTOR		油泵內轉動器
6	15150-169-000	1	OIL PUMP DRIVEN GEAR	34T	油泵從動齒輪
7	96300-060080	1	ROLLER	6*8	滾針
8	15112-169-000	1	WASHER		墊片
9	94511-0800S	1	EXTERNAL CIRCLIP	STW-8	外環夾
10	93500-05022B	3	PAN PHILLIPS BOLT	5*22	十字圓頭螺栓(白)
11	15101-169-000	1	OIL PIPE COMP.		內機油輸送管
12	94301-10100	1	DOWEL PIN	10*10	定位梢
13	94301-08100	2	DOWEL PIN	8*10	定位梢
14	91310-169-000	1	O-RING	10*2	油環
15	91308-169-000	1	OIL RING	8*1.5	油環
16	91317-179-000	1	OIL RING	17*2.5	油環
17	15103-169-000	1	OIL TUBE FIXING BOLT	7*19	X油管固定螺栓*
18	96000-06012-10B	1	HEX FLANGE BOLT	6*12	六角緣面螺栓(白)
19	96000-06022-10B	3	HEX FLANGE BOLT	6*22	六角緣面螺栓(白)

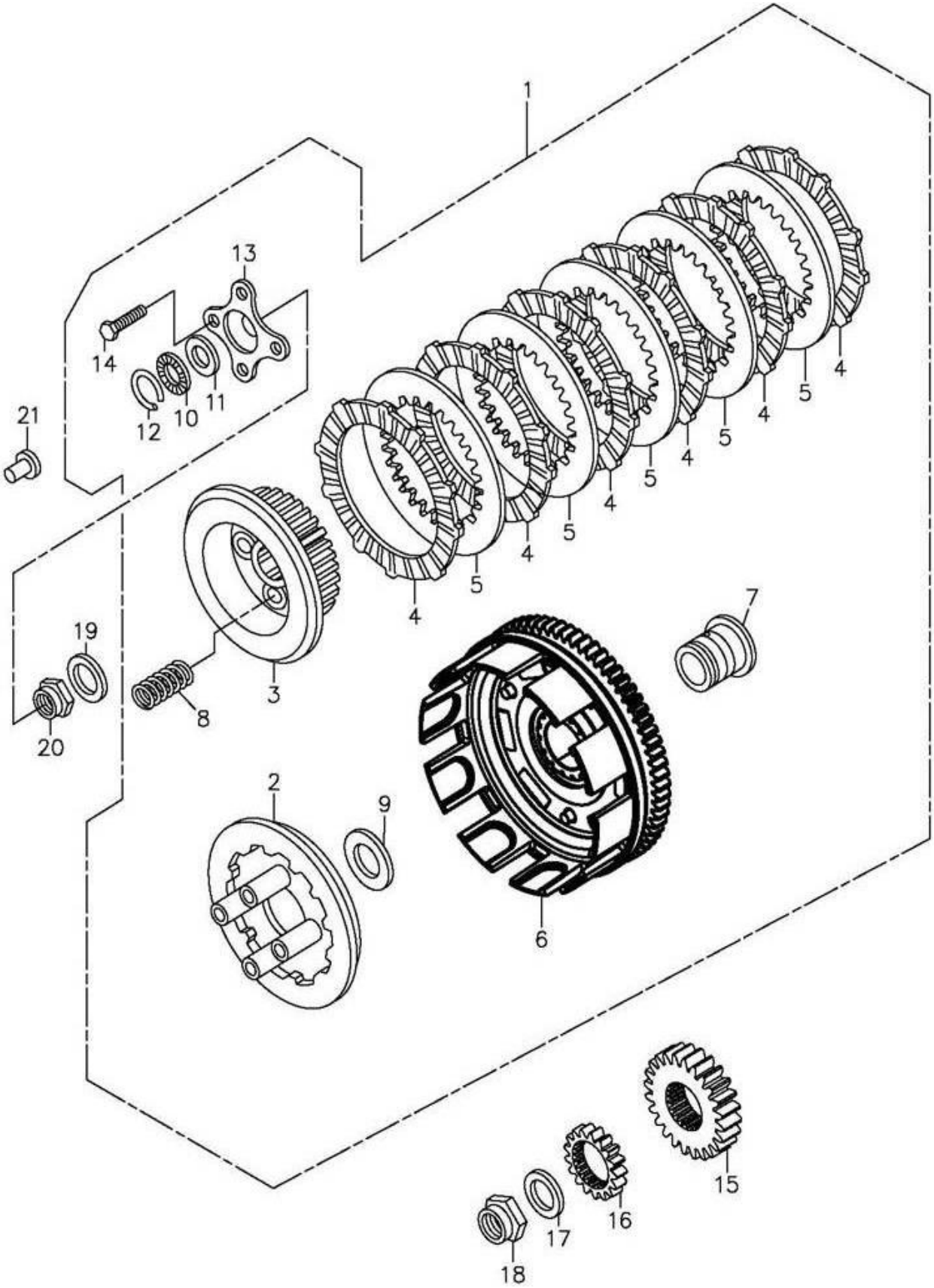
1
13
14
12
10
11
21
4
5
4
5
4
5
4
5
4
5
4
7
19
3
8
20
2
9
6
15
16
17
18

組件編號：169-E10　　離合器 CLUTCH

TOP

ItemNo. 項次	Parts No. 部品番號	Unit 'ty 用量	Parts Name 零件名稱		
1	22100-169-000	1	CLUTCH ASS'Y		離合器總成
2	22350-169-000	1	CLUTCH PRESSURE PLATE		離合器壓板
3	22121-169-000	1	CLUTCH CENTER		離合器中樞
4	22201-169-000	6	CLUTCH FRICTION DISK		離合器摩擦板
5	22311-169-000	5	CLUTCH PLATE		離合器板
6	22110-169-000	1	CLUTCH COVER COMP ASS'Y		*離合器外套總成
7	22500-169-000	1	OIL BUSH		油套
8	22401-169-000	4	CLUTCH SPRING		離合器彈簧
9	94101-2245008A	1	PLAIN WASHER	22.3*45*0.8	平面墊圈(防銹)
10	96270-122602	1	NEEDLE BEARING	12*26*2	止推型滾針軸承
11	96271-169-000	1	THRUST WASHER	12*26*1	止推華司
12	22362-169-000	1	CIR CLIP		夾環
13	22361-169-000	1	CLUTCH LIFTER PLATE		離合器舉起板
14	92000-06028-10K	4	HEX BOLT	6*28	六角螺栓(黑)
15	23121-169-000	1	PRIMARY DRIVE GEAR	24T	*原始驅動齒輪
16	15131-169-000	1	OIL PUMP DRIVER GEAR	17T	油泵驅動齒輪
17	94113-2130022A	1	DISC SPRING WASHER	20.5*29.5*2.2	盤形墊圈(防銹)
18	93961-20100L	1	LOCK NUT(LEFT THREAD)	M20	六角凸高止鬆螺帽(左牙)
19	94113-1928020A	1	DISC SPRING WASHER	18.5*28*2	盤形墊圈(防銹)
20	93960-18090B	1	LOCK NUT	M18	六角凸高止鬆螺帽
21	22366-169-000	1	CLUTCH LIFTER GUIDE PIN		離合器舉起導梢

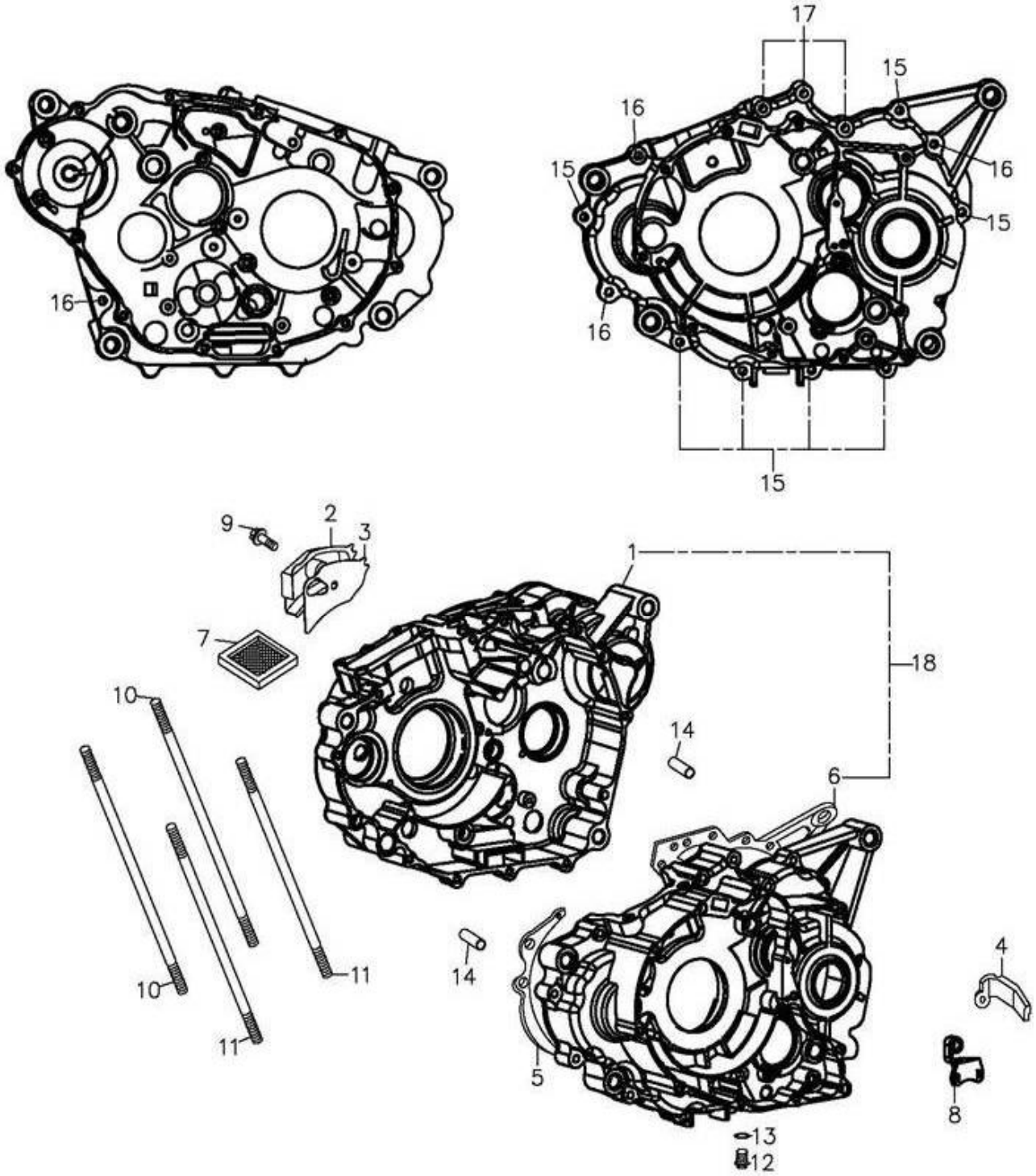
17
15
16
15
16
15
16
16
15
9
2
3
1
7
18
10
14
6
10
11
14
4
11
5
8
13
12

組件編號：169-E11　　曲軸箱 CRANKCASE

TOP

ItemNo. 項次	Parts No. 部品番號	Unit 'ty 用量	Parts Name 零件名稱		
1	11101-169-000	1	RIGHT CRANKCASE		右曲軸箱(版3)
2	11342-169-000	1	BREATHER PLATE		通氣導板
3	11346-169-000	1	BREATHER PLATE GASKET		通氣導板墊片
4	11384-169-000	1	WIRE CLAMP		通氣管夾
5	11191-169-000	1	CRANKCASE GASKET		曲軸箱墊片
6	11201-169-000	1	L.CRANK CASE COMP		左曲軸箱(版4)
7	15421-169-000	1	OIL FILTER SCREEN		濾油網
8	22838-169-000	1	CLUTCH WIRE BRACKET		離合器導線接受器
9	91300-06012B	1	HEX SOCKET FLANGE BOLT	6*12	六角承窩緣面螺栓(白)
10	91001-10192Z	2	STUD BOLT	10*192	雙頭螺栓(耐鍊)
11	91001-10184Z	2	STUD BOLT	10*184	雙頭螺栓(耐鍊)
12	96000-12015-17C	1	HEX FLANGE BOLT	12*15	六角緣面螺栓
13	94104-1320020	1	PLAIN WASHER	12.5*20*2	平面墊圈(鋁)
14	94301-10140	2	DOWEL PIN	8*10*14	定位梢*
15	96000-06035-10B	7	HEX FLANGE BOLT	6*35	六角緣面螺栓(白)
16	96000-06045-10B	4	HEX FLANGE BOLT	6*45	六角緣面螺栓(白)
17	96000-06065-10B	3	HEX FLANGE BOLT	6*65	六角緣面螺栓(白)
18	11100-169-000	1	LEFT/RIGHT CRANKCASE		左右曲軸箱組合

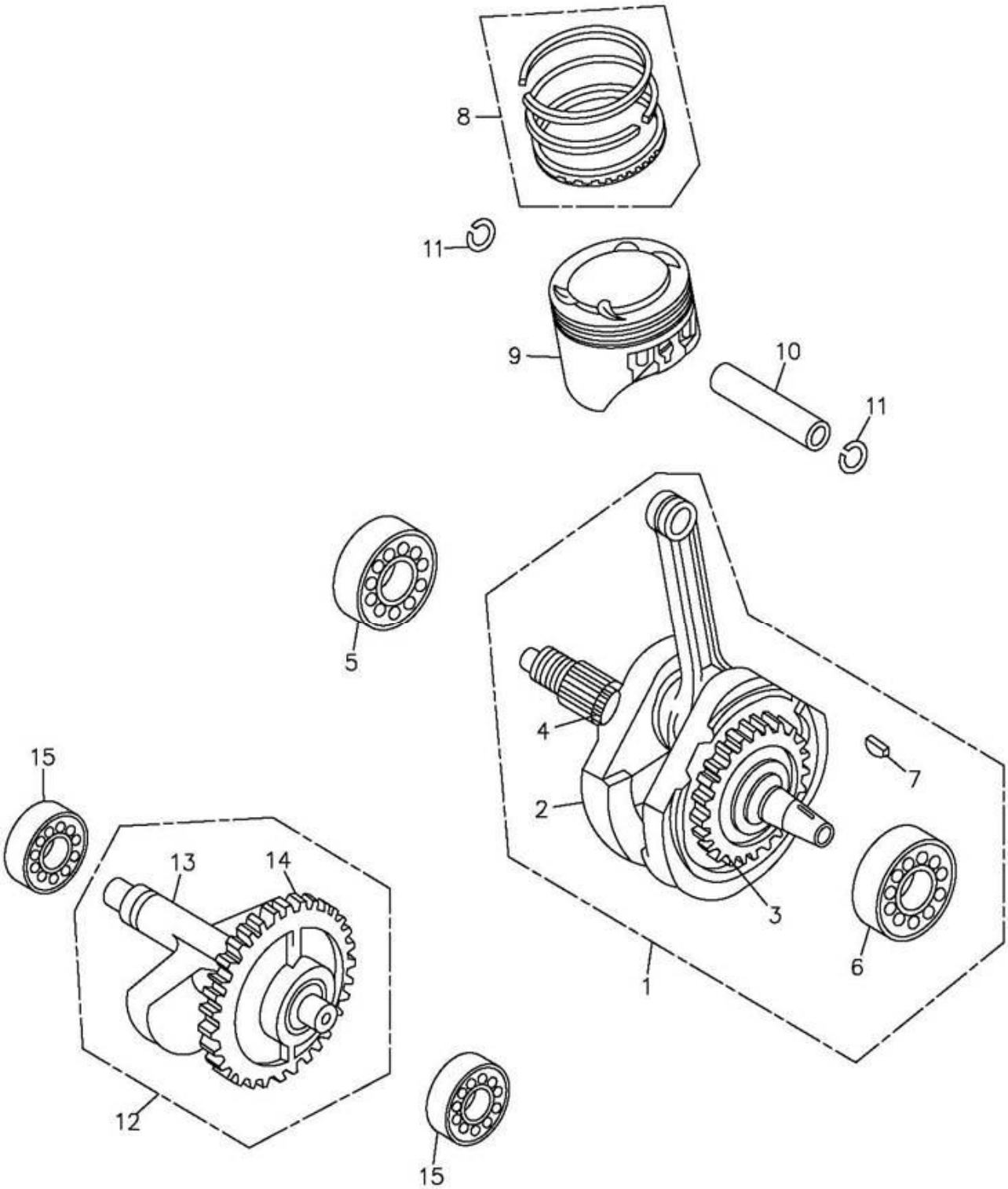
8
11
9
10
11
5
4
7
2
3
6
1
15
13
14
12
15

組件編號：169-E12　　曲軸.活塞 CRANK SHAFT.PISTON

TOP

ItemNo. 項次	Parts No. 部品番號	Unit 'ty 用量	Parts Name 零件名稱		
1	13000-169-000	1	CRANKSHAFT ASS'Y		曲軸總成
2	13001-169-000	1	CRANK SHAFT		曲軸
3	13002-169-000	1	CRANK SHAFT GEAR	34T	*曲軸齒輪-版4
4	14311-169-000	1	TIMING SPROCKET	19T	時規齒輪
5	96100-TMB208	1	RADIAL BALL BEARING FRONT WHEEL	TMB208CC3(NTN	滾珠軸承
6	96100-TMSC0693	1	RADIAL BALL BEARING FRONT WHEEL	TM-SC0693CS20	滾珠軸承
7	90471-169-000	1	WOODRUFF KEY	24*14*4	半圓鍵
8	13011-169-000	1	PISTON RING SET		活塞環組
9	13100-169-000	1	PISTON		活塞
10	13111-169-000	1	PISTON PIN		活塞梢
11	13115-169-000	2	PISTON PIN CLIP		活塞梢夾環
12	13420-169-000	1	BALANCER SHAFT ASS'Y	34T	*平衡軸總成
13	13421-169-000	1	BALANCER SHAFT		平衡軸
14	13422-169-000	1	BALANCER SHAFT GEAR	34T	*平衡軸齒輪-版3
15	96100-TMB203A	2	RADIAL BALL BEARING	TMB203AJR2C3/	滾珠軸承

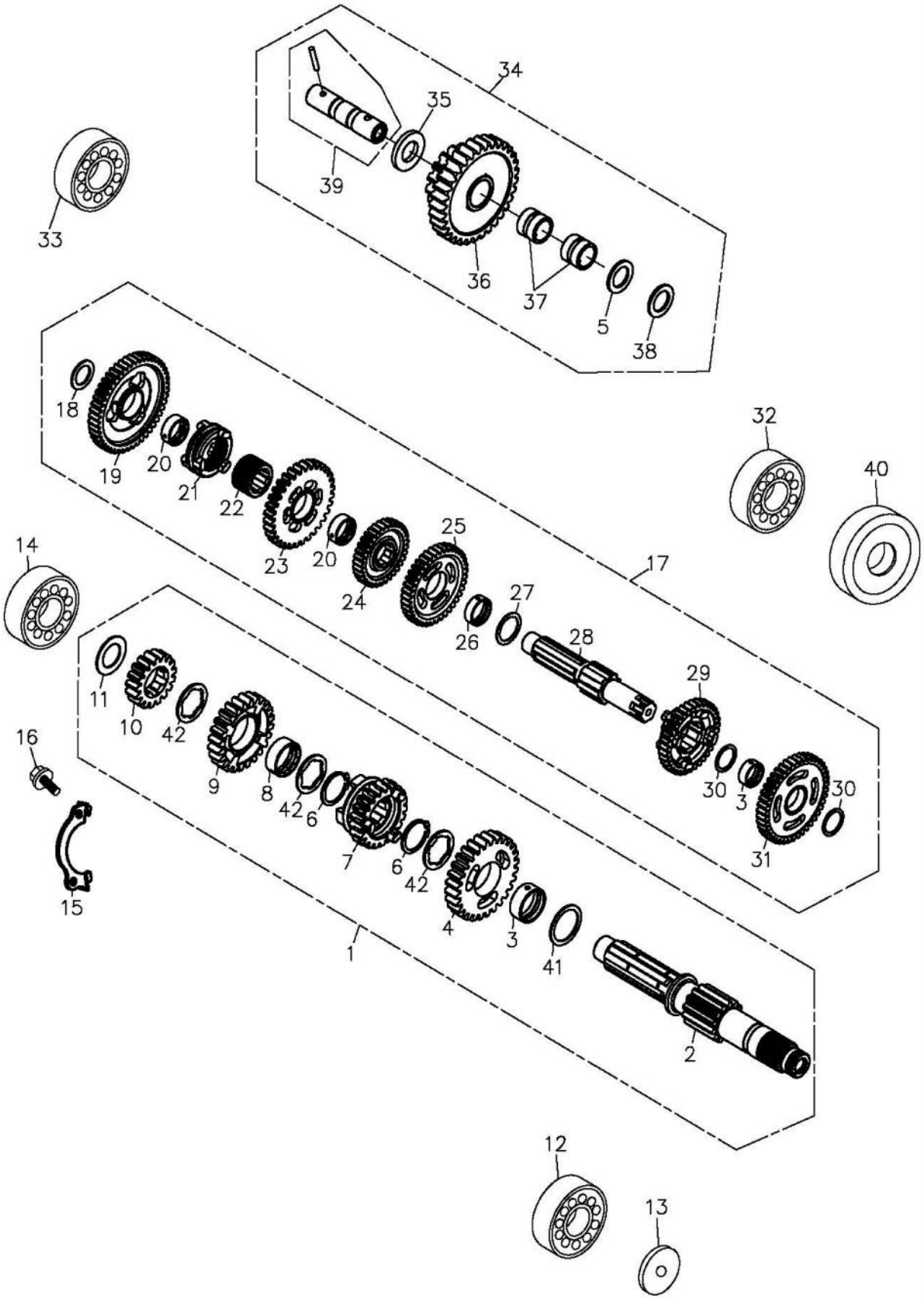
34
35
39
33
36
37
5
38
18
19
20
21
22
23
20
24
25
26
27
28
29
30
3
30
31
32
40
17
14
11
10
42
9
8
42
6
7
6
42
4
3
41
1
2
16
15
12
13

組件編號：169-E13　　傳動系,倒檔 TRANSMISSION

TOP

ItemNo. 項次	Parts No. 部品番號	Unit 'ty 用量	Parts Name 零件名稱		
1	23212-169-001	1	MAIN SHAFT ASS'Y		*變速主軸總成(版1)
2	23211-169-000	1	MAIN SHAFT	13T	變速主軸
3	91004-169-000	2	BUSH	22*25*10	油套
4	23501-169-000	1	M-5 GEAR	28T	主軸五檔齒輪
5	94112-1520003	1	WAVE WASHER	15*20*0.3	波形墊圈
6	94511-2200G	2	CIRCLIP	GTW-22	外環夾
7	23461-169-000	1	M-3 GEAR	21T	主軸三檔齒輪
8	91008-169-000	1	SPLINE BUSH	22*25*9.5	栓槽襯套
9	23481-169-000	1	M-4 GEAR	24T	主軸四檔齒輪
10	23441-169-000	1	M-2 GEAR	17T	主軸二檔齒輪
11	90452-169-001	1	THRUST WASHER	17*28*1.2	止推華司
12	96100-TMB203A	1	RADIAL BALL BEARING	TMB203AJR2C3/	滾珠軸承
13	11103-169-000	1	OIL GUIDE		承油盤
14	96100-TMB222	1	RADIAL BALL BEARING	TMB2/22CCS15	滾珠軸承
15	94601-169-000	1	BEARING SETTING PLATE		固定片
16	91000-06016B	2	HEX SOCKET BOLT	6*16	六角承窩螺栓(白)
17	23222-169-001	1	COUNTER SHAFT ASS'Y		*變速副軸總成
18	90451-2030020	1	THRUST WASHER	20*30*2	片華司
19	23421-169-000	1	C-1 GEAR COMP	48T	副軸初速齒輪
20	91006-169-000	2	REVERSE GEAR BUSH		油套
21	24781-169-001	1	REVERSE COUNTERHAFT LOW GEAR SHIFTER		逆轉滑套
22	24780-169-000	1	COLLAR SPLINE		軸環
23	24776-169-000	1	COUNTERSHAFT REVERSE GEAR	32T	副軸倒檔齒輪
24	23511-169-000	1	C-5 GEAR	33T	副軸五檔齒輪
25	23471-169-000	1	C-3 GEAR	39T	副軸三檔齒輪
26	91005-169-000	1	COUNTERSHAFT THIRD BUSH		油套
27	90451-2533010	1	THRUST WASHER	25.3*33*1	片華司
28	23221-169-000	1	COUNTER SHAFT		變速副軸
29	23491-169-000	1	C-4 GEAR	35T	副軸四檔齒輪
30	90451-2228010	2	THRUST WASHER	22.3*28*1	片華司

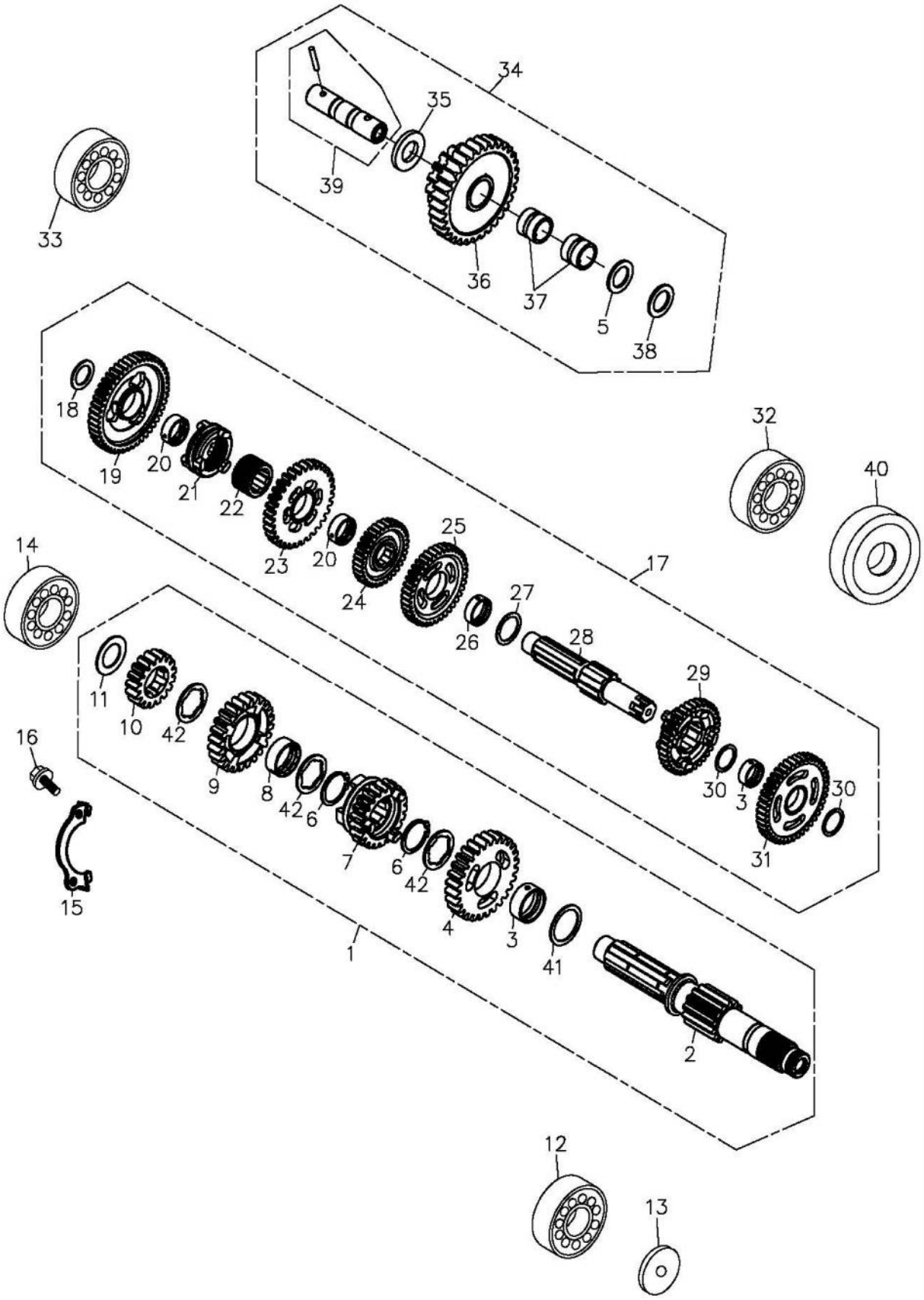
34
35
39
33
36
37
5
38
18
19
20
21
22
23
20
24
25
26
27
28
29
30
3
30
31
32
40
17
14
11
10
42
9
8
42
6
7
6
42
4
3
41
2
1
16
15
12
13

組件編號：169-E13　　傳動系,倒檔 TRANSMISSION

TOP

ItemNo. 項次	Parts No. 部品番號	Unit 'ty 用量	Parts Name 零件名稱		
31	23451-169-000	1	C-2 GEAR	43T	副軸二檔齒輪
32	96100-TMB322	1	RADIAL BALL BEARING	TMB3/22JR2CS2	滾珠軸承
33	96100-62040	1	RADIAL BALL BEARING	6204C3	滾珠軸承
34	24773-169-001	1	REVERSE IDLE GEAR ASS'Y		*逆轉惰輪總成
35	90451-1426032	1	THRUST WASHER	14.3*26.7*3.2	片華司
36	24775-169-000	1	REVERSE IDLE GEAR	15/33T	逆轉惰輪
37	24774-169-000	2	REVERSE IDLE GEAR BUSH		逆轉惰輪襯套
38	90451-1422015	1	THRUST WASHER	14.3*22*1.5	片華司
39	24770-169-000	1	REVERSE IDLE GEAR SHAFT		逆轉惰輪軸
40	96500-22366	1	OIL SEAL	22*36*6	油封
41	90451-2228005	1	THRUST WASHER	22*28*0.5	片華司
42	90455-2028010	3	SPLINE WASHER	20*28*1	止推華司

169-E14 GEAR SHIFT TOP

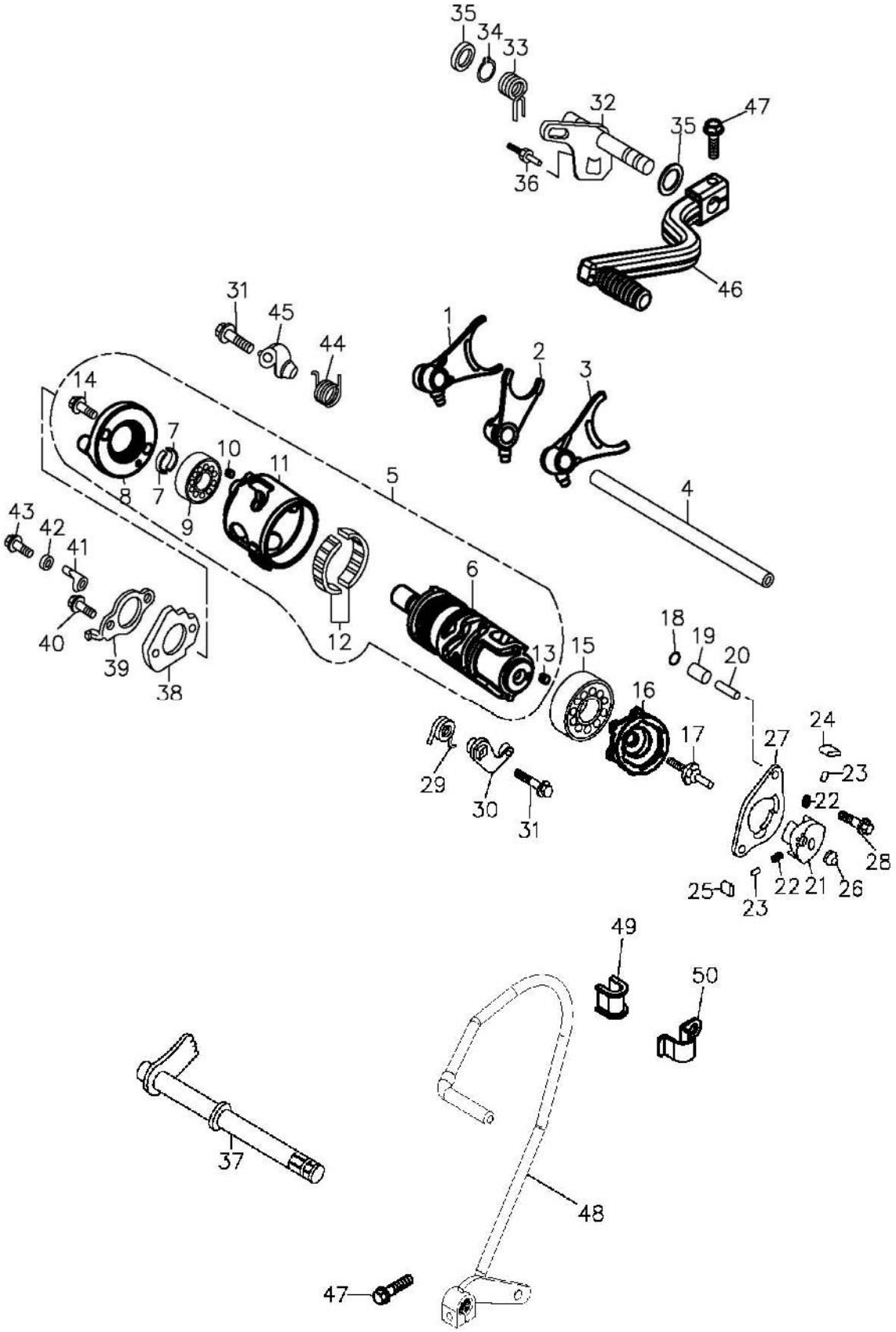

組件編號：169-E14　　變速軸 GEAR SHIFT

TOP

ItemNo. 項次	Parts No. 部品番號	Unit 'ty 用量	Parts Name 零件名稱		
1	24211-169-000	1	R.GEAR SHIFT FORK		右變速叉
2	24231-169-000	1	CENTER GEAR SHIFT FORK		中心變速叉
3	24212-169-000	1	L.GEAR SHIFT FORK		左變速叉(五速)
4	24241-169-000	1	SHIFT FORK GUIDE SHAFT		變速叉導桿
5	24300-169-000	1	SHIFT DRUM ASS'Y		變速鼓組
6	24301-169-000	1	SHIFT DRUM		變速筒(五速)
7	24302-169-000	2	SEPARATE RING		制動環
8	24304-169-000	1	BEARING HOLDER		倒檔定位轉子
9	96100-69020	1	RADIAL BALL BEARING	6902(NTN)	滾珠軸承
10	96220-30085	1	ROLLER	3*8.5	滾子
11	24303-169-000	1	REVERSE GEAR SHIFT DRUM		變速筒(倒檔)
12	96250-374313	1	NEEDLE BEARING	37*43*13	半月型滾針軸承(2PC/組)
13	96220-40080	1	COLLER	4*8	滾子
14	91000-06014K	2	HEX SOCKET BOLT	6*14	X六角承窩螺栓(黑)
15	96100-16005	1	RADIAL BALL BEARING	16005(KOYO)	滾珠軸承
16	24411-169-000	1	SHIFT DRUM CENTER		定位鼓
17	24412-169-000	1	SHIFTER PIN		定位梢
18	24420-169-000	2	BEARING HOLDER PLATE		制動片
19	96401-081417	2	BUSHING	8.5*13.7*17.2	襯套
20	94301-08265	2	DOWEL PIN	8*26.5	定位梢
21	24413-169-0A0	1	DRUM SHIFTER		定位鼓轉子
22	24417-169-000	2	PLUNGER SPRING		卡爪彈簧
23	24418-169-000	2	PLUNGER		卡爪導筒(版1)
24	24416-169-000	1	RATCHET PAWL A		卡爪A
25	24415-169-000	1	RATCHET PAWL B		卡爪B
26	24414-169-000	1	SHIFTER COLLAR		移動護套(版1)
27	24419-169-000	1	GUIDE PLATE		定位鼓固定片
28	96000-06040-10B	2	HEX FLANGE BOLT	6*40	六角緣面螺栓(白)
29	24435-169-000	1	SHIFT DRUM STOPPER SPRING		變速筒制止器彈簧
30	24430-169-000	1	GEAR SHIFT DRUM STOPPER COMP		變速筒制止器(版1)

169-E14 GEAR SHIFT TOP

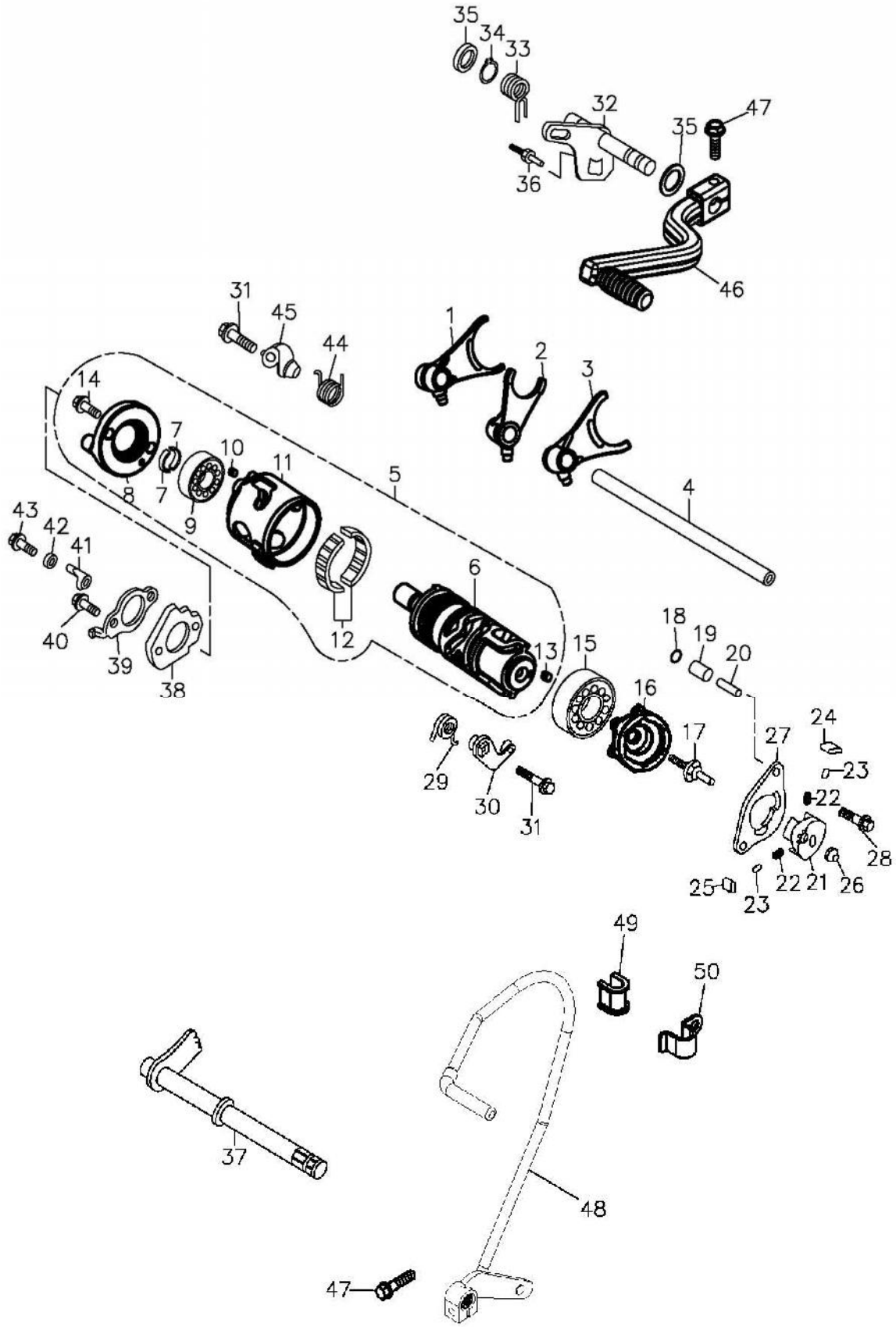

組件編號：169-E14　　變速軸 GEAR SHIFT

TOP

ItemNo. 項次	Parts No. 部品番號	Unit 'ty 用量	Parts Name 零件名稱		
31	96000-06032-10B	2	HEX FLANGE BOLT	6*32	六角緣面螺栓(白)
32	24630-169-000	1	GEAR SHIFT ARM		變速臂
33	24651-169-000	1	GEAR SHIFT RETURN SPRING		變速回動彈簧
34	94511-1200S	1	EXTERNAL CIR CLIP	STW-12	外環夾
35	94101-1321015C	2	PLAIN WASHER	13*21*1.5	平面墊圈(五彩)
36	24652-169-000	1	GEAR SHIFT RETURN SPRING PIN		變速回位彈簧梢
37	24610-169-000	1	GEAR SHIFT SPINDLE COMP		倒檔撥桿
38	24433-169-000	1	REVERSE STOPPER CAM		制動片
39	24434-169-000	1	REVERSE SWITCH ROTOR		制動片
40	96000-06016-10G	2	HEX FLANGE BOLT	6*16	六角緣面螺栓(墨綠)
41	24436-169-000	1	NEUTRAL SWITCH ROTOR		觸動器
42	94101-0711010B	1	PLAIN WASHER	6.5*11*1	平面墊圈(白)
43	91000-06016K	1	HEX SOCKET BOLT	6*16	六角承窩螺栓(黑)
44	24432-169-000	1	REVERSE SHIFT DRUM STOPPER SPRING		變速筒倒檔制止器彈簧
45	24431-169-000	1	REVERSE SHIFT STOPPER COMP		變速筒倒檔制止器(版1)
46	24700-903-000	1	GEAR CHANGE PEDAL ASS'Y		變速桿總成
47	96000-06020-10G	2	HEX FLANGE BOLT	M6*20	六角緣面螺栓(墨綠)
48	24950-223-000	1	REVERSE SHIFT LEVER		倒檔變速拉桿
49	24804-169-000	1	FIX BRACKET PAD		倒檔拉桿定位襯套
50	24803-169-000	1	FIX BRACKET		倒檔拉桿定位片

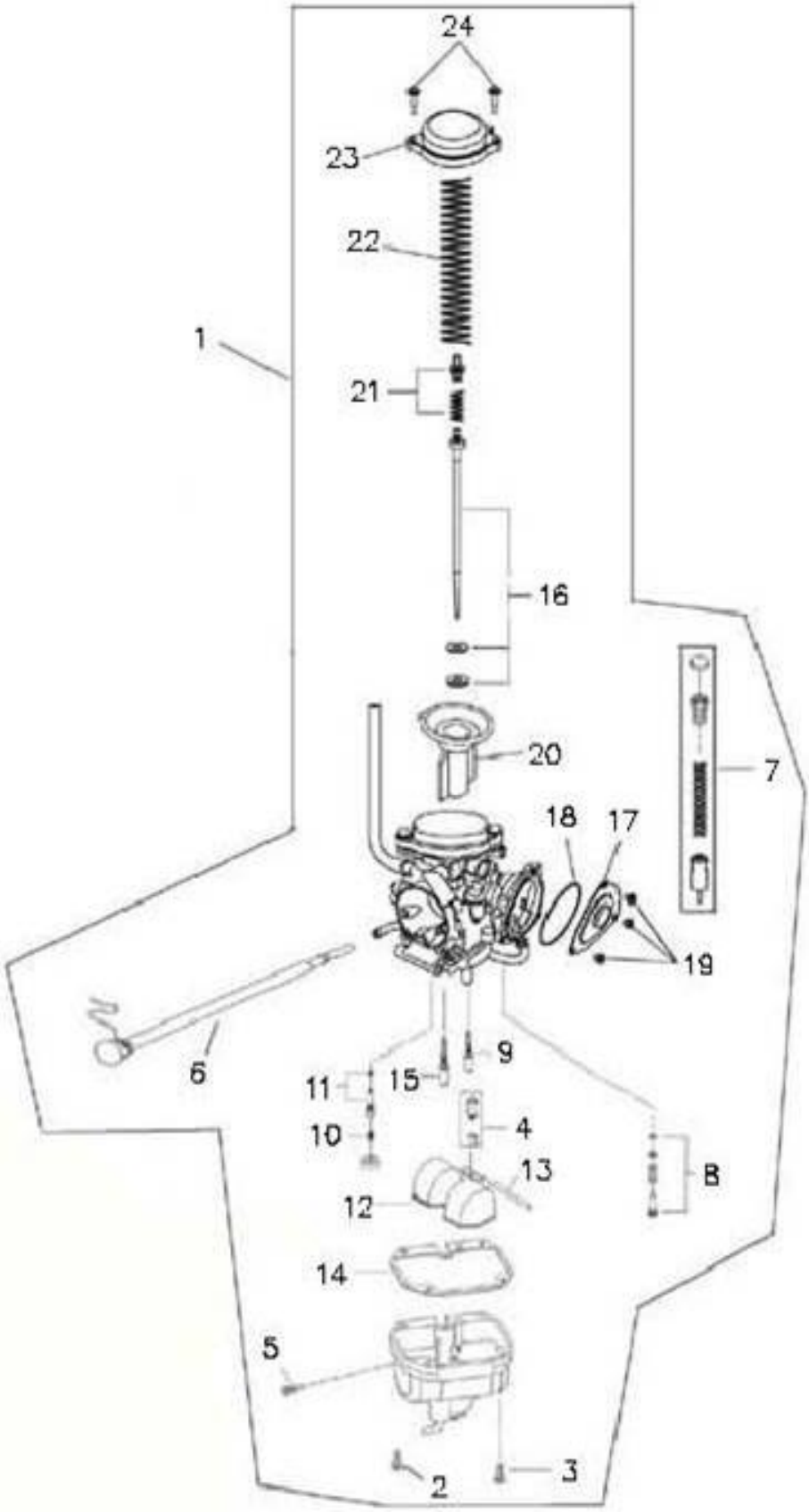
24
23
22
1
21
16
20
7
18
17
19
6
9
11
15
10
4
13
8
12
14
5
2
3

組件編號：903-E15　　化油器 CARBURETOR

TOP

ItemNo. 項次	Parts No. 部品番號	Unit 'ty 用量	零件名稱	Parts Name	
1	16100-169-00A	1	CARBURETOR ASS'Y	#2.0	化油器總成
2	93500-04010B	3	PAN PHILLIPS BOLT	4*10	十字圓頭螺栓
3	93502-04012	1	PAN PHILLIPS BOLT	4*12	十字圓頭螺栓附墊圈
4	16117-169-00A	1	NEEDLE VALVE ASS'Y	#2.0	X針閥總成 #2.0
5	16111-169-000	1	FUEL RELEASE SCREW		洩油螺釘(化合器用)
6	16114-169-000	1	THROTTLE SCREW SET		節流螺絲組
7	17215-169-000	1	MANUAL CHOKE		手動阻塞
8	16115-169-000	1	AIR ADJUST SCREW SET		空氣調整螺絲組
9	16110-169-000	1	PILOT JET	#42.5	引導噴口
10	16108-169-000	1	MAIN NOZZLE	#130	主噴嘴
11	16154-169-000	1	NOZZLE HOLDER COMP.		噴嘴座組
12	16118-169-000	1	FLOAT		浮筒
13	16119-169-000	1	FLOAT PIN		浮筒梢
14	16106-169-000	1	FLOAT CHAMBER GASKET		汽筒室墊片(化合器用)
15	16105-169-000	1	NEEDLE NOZZLE	E-3	針噴嘴
16	16104-169-000	1	NEEDLE SET		油針
17	16152-169-000	1	COVER		加油線外蓋
18	16153-169-000	1	COVER O-RING		加油線外蓋O型環
19	93500-04006	3	PAN PHILLIPS BOLT	4*6	十字圓頭螺栓
20	16103-169-000	1	THROTTLE VALVE		節流閥
21	16037-169-000	1	VALVE PLATE SET		板組
22	16102-169-000	1	THROTTLE VALVE SPRING		節流閥彈簧
23	16124-169-000	1	TOP COVER		頂蓋(化合器用)
24	16155-169-000	2	TOP COVER BOLT		頂蓋螺絲

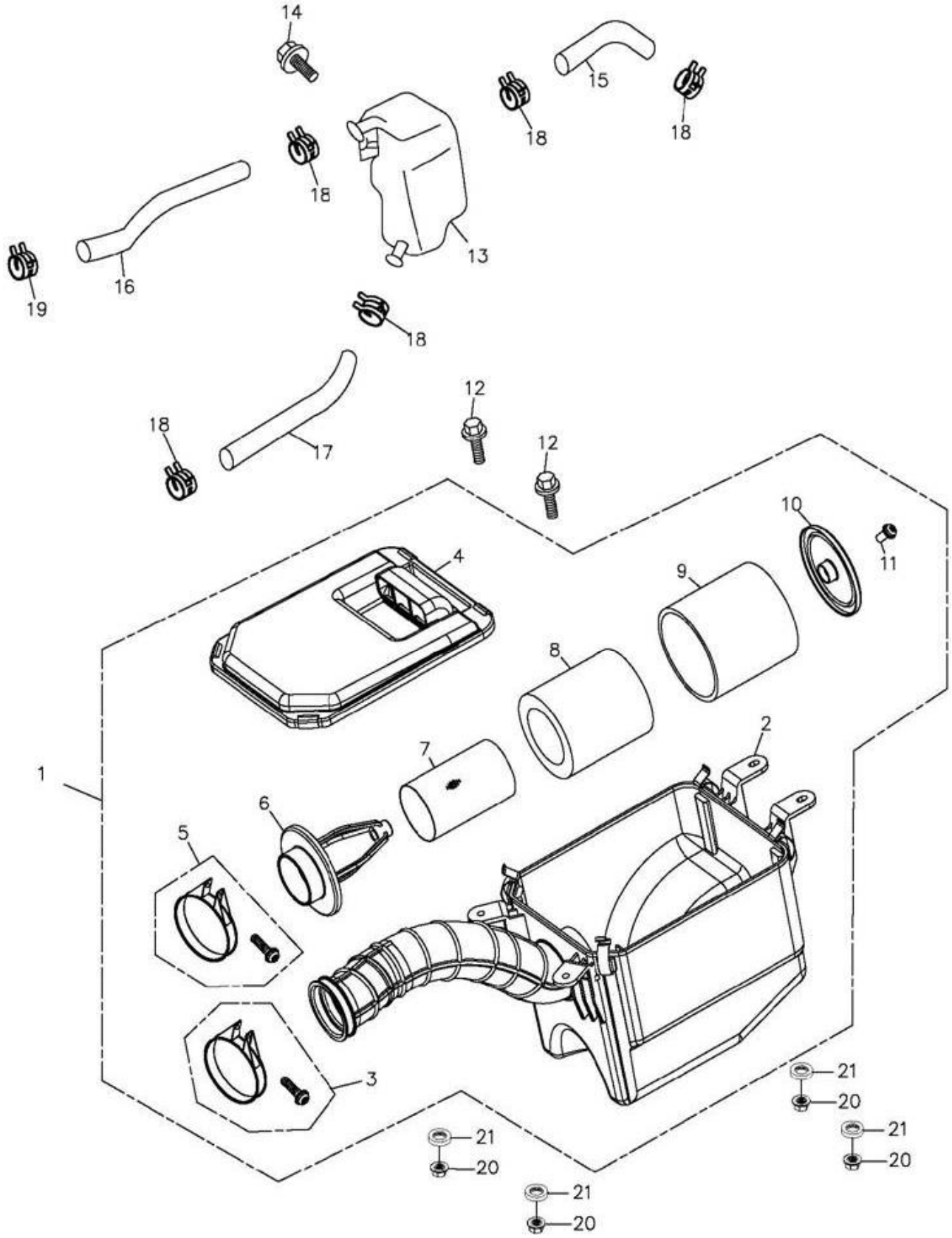
14
15
18
18
18
13
16
19
18
12
18
17
12
10
11
4
9
8
2
7
1
6
5
3
21
20
21
20
21
20
21
20

組件編號：903-F01　　空氣濾清器＆副機油箱 AIR CLEANEARY OIL TANK　　TOP

ItemNo. 項次	Parts No. 部品番號	Unit 'ty 用量	Parts Name 零件名稱		
1	17200-169-001	1	AIR CLEANER ASS'Y		空氣濾清器總成-版1
2	17206-169-001	1	AIR CLEANER CASE		空氣濾清器箱
3	17254-169-000	1	CLAMP		夾環
4	17207-169-000	1	CLEANER CASE CAP		空氣濾清器箱蓋
5	17255-169-000	1	CLAMP	NO.40	夾環
6	17260-169-000	1	BODY COMP		濾芯前本體管
7	17261-169-000	1	FILTER SCREEN		過濾蕊內網
8	17205-169-000	1	AIR CLEANER ELEMENT A		濾清器過濾芯A
9	17262-169-000	1	AIR CLEANER ELEMENT B		濾清器過濾芯B
10	17263-169-000	1	ELEMENT COVER		濾清器固定蓋
11	93500-05016K	1	PAN PHILLIPS BOLT	M5*16	十字圓頭螺栓(黑)
12	90111-06011-10G	2	LADDER BOLT	6*11*6	六角緣面台階螺栓(墨綠)
13	55110-169-000	1	SECONDARY OIL TANK		副機油箱
14	96000-06014-10G	1	HEX FLANGE BOLT	M6*14	X*六角緣面螺栓(墨綠)
15	55113-901-000	1	OIL TUBE	L=140	油管(3)
16	55112-901-000	1	OIL TUBE	L=165	油管(2)
17	55111-901-000	1	OIL TUBE	L=100	油管(1)
18	94513-16000	5	SPRING CLAMP	16mm	彈扣
19	94513-18000	1	SPRING CLAMP	18mm	彈扣
20	90350-06000G	4	NYLON NUT	M6	止鬆螺帽(墨綠)
21	94101-0618020B	4	PLAIN WASHER	6*18*2	平面墊圈(白)

903-F02A MUFFLER

TOP

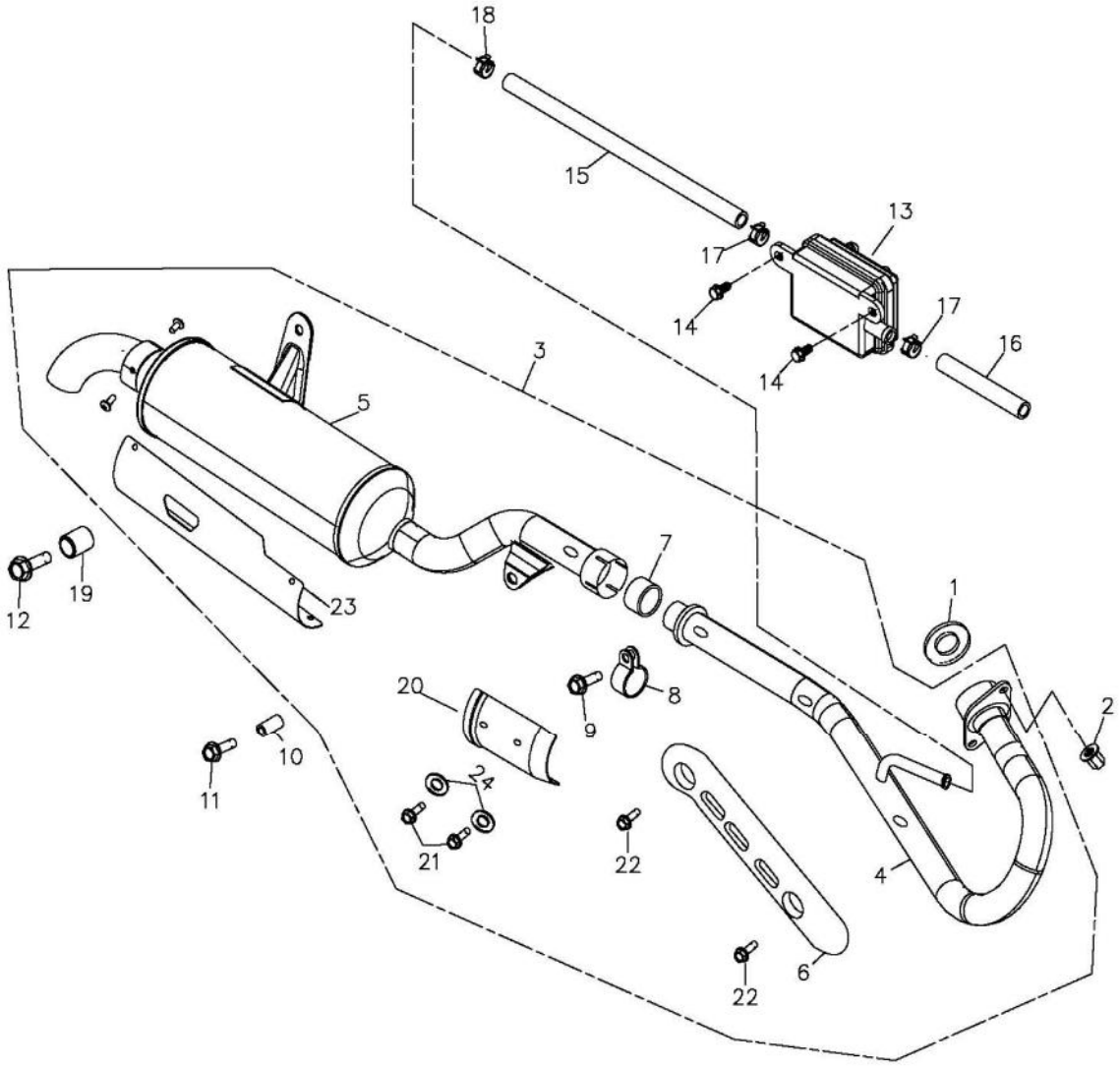

組件編號：903-F02A　　排氣管(EU2)MUFFLER

TOP

ItemNo. 項次	Parts No. 部品番號	Unit 'ty 用量	Parts Name 零件名稱		
1	18291-169-000	1	EXHAUST PIPE GASKET		排氣管墊片(1)
2	90301-08000C	2	CAP NUT	8mm	圓頭帽 8mm(五彩)
3	18300-903-00A	1	EXHAUST PIPE ASS'Y		排氣管總成
4	18311-903-00A	1	EXHAUST PIPE OF FRONT SECTION		排氣管前段
5	18321-903-00A	1	SILENCER MUFFLER		排氣尾管
6	18318-903-000	1	MUFFLER SHROUD		排氣管護板
7	18308-169-000	1	PIPE GASKET		排氣管襯套
8	18302-169-000	1	MUFFLER CLAMP		排氣管夾緊環
9	96000-06035-10B	1	HEX FLANGE BOLT	6*35	六角緣面螺栓(白)
10	96403-1015015	1	SPACE TUBE	10*15*15	間隔管
11	96000-08030-12K	1	HEX WASHER FACE BOLT	M8*30	六角緣面螺栓(黑)
12	96000-10035-14G	1	HEX FLANGE BOLT	M10*35	六角緣面螺栓(墨綠)
13	17410-127-000	1	REED VALVE COMP		單向閥
14	92006-06016-10G	2	HEX WASHER FACE BOLT	6*16	六角螺栓附墊圈(墨綠)
15	17412-169-001	1	REED VALVE COMP IN. TUBE	L=110	單向閥排氣管
16	17411-116-000	1	REED VALVE COMP IN. PIPE	120mm	x單向閥進氣管
17	94513-18000	2	SPRING CLAMP	18mm	彈扣
18	94513-16000	1	SPRING CLAMP	16mm	彈扣
19	44311-107-000	1	FRONT COLLAR	10.2*17*20.2	前輪軸環
20	18319-903-000	1	MUFFLER SHROUD		排氣管護板
21	96000-06010-08B	2	HEX FLANGE BOLT	6*10	六角緣面螺栓(白)
22	93701-06015S	2	PAN FLAT HEAD PHILLIPS BOLT	6*15	十字扁圓平頭螺栓(白鐵)
23	18301-169-000	1	PROTECTOR COMP MUFFLER		排氣管護板
24	18292-104-000	2	MUFFLER SHROUD GASKET	6mm	消音器護罩墊片 6mm

903-F03A FRAME BODY TOP

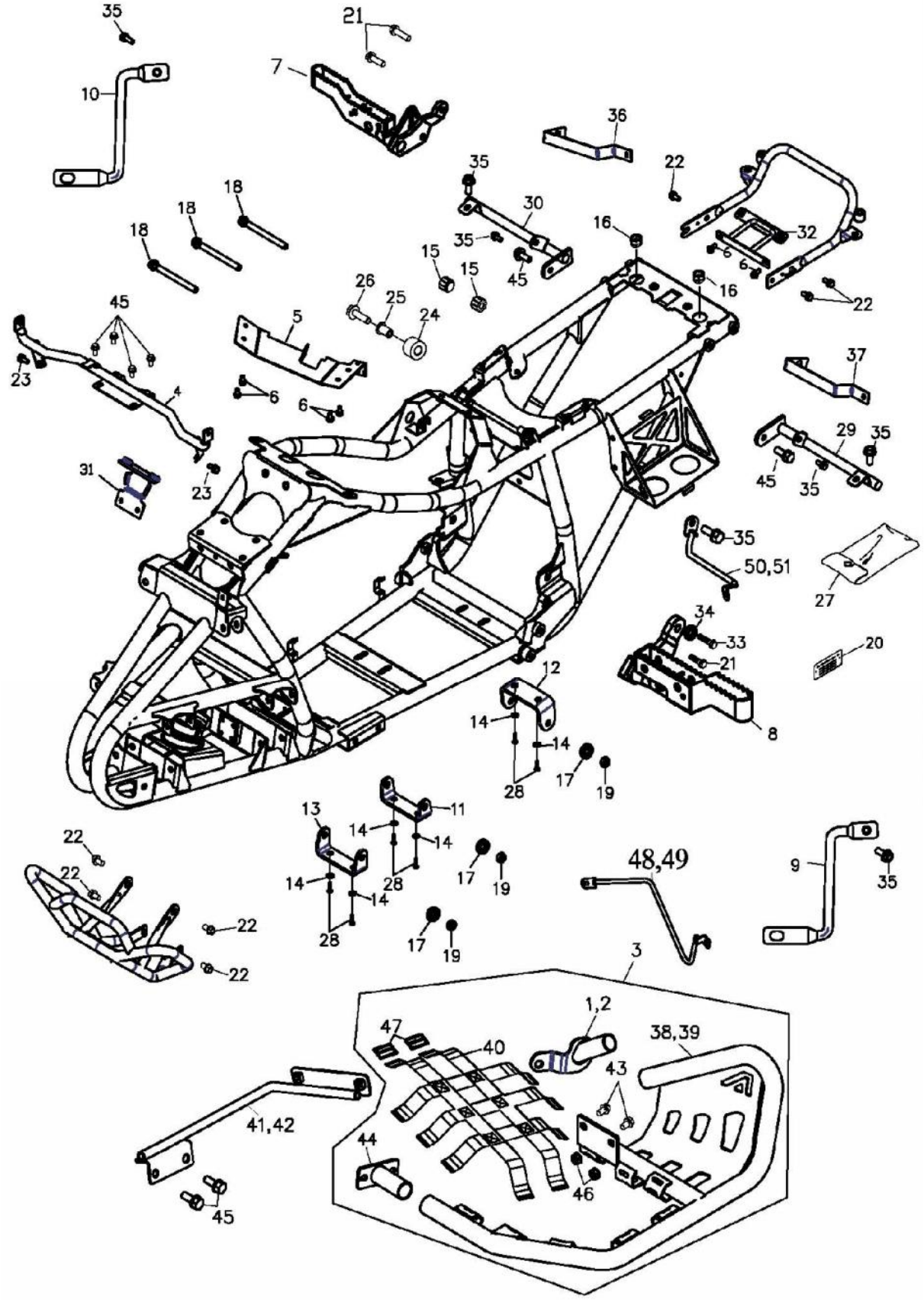

組件 編號：903-F03A　　車架總成(道路版)FRAME BODY

TOP

ItemNo. 項次	Parts No. 部品番號	Unit 用量	Parts Name 零件名稱		
1	64510-501-000	1	R.NURFBAR FIX BRACKET		右踏固定座
2	64511-501-000	1	L.NURFBAR FIX BRACKET		左踏固定座
3	64310-903-000	1	FLOOR PANEL(AL)		鋁腳踏板
4	64309-903-000	1	FRONT COVER FIXED POLE		前蓋固定桿
5	50317-901-000	1	C.D.I BRACKET		CDI固定座
6	96000-06016-10G	6	HEX FLANGE BOLT	6*16	六角緣面螺栓(墨綠)
7	50717-182-00A	1	R.STEP BAR COMP		右腳踏桿(92/61)
8	50718-182-00A	1	L.STEP BAR COMP		左腳踏桿(92/61)
9	64341-225-000	1	FRONT COVER LEFT FIXED POLE		前蓋前左固定桿
10	64342-225-000	1	FRONT COVER RIGHT FIXED POLE		前蓋前右固定桿
11	54325-901-000	1	REAR ENG MT BRACKET(LOWER)		後引擎下固定片
12	54326-901-000	1	REAR ENG MT BRACKET		後引擎固定片
13	54321-901-000	1	FRONT ENG MT BRACKET(LOWER)		前下引擎固定片
14	94101-0822015B	6	PLAIN WASHER	8*22*1.5	平面墊圈(白)
15	77212-169-000	2	RUBBER		座墊固定橡膠
16	77211-145-001	2	RUBBER		緩衝橡膠
17	94101-1022020G	3	PLAIN WASHER	10*22*2	X平面墊圈(墨綠)
18	96000-10120-14G	3	HEX WASHER FACE BOLT	10*120	XX六角緣面螺栓
19	90350-10000Z	3	NYLON NUT	10mm*1.25	止鬆螺帽
20	50110-101-001	1	I.D PLATE	80*35	銘版
21	96000-10035-14G	3	HEX FLANGE BOLT	M10*35	六角緣面螺栓(墨綠)
22	96000-10020-14G	7	HEX WASHER FACE BOLT	10*20	六角緣面螺栓(墨綠)
23	93800-06020K	2	PAN PHILLIPS BOLT	6*20	十字扁圓頭螺栓附墊圈
24	52112-169-000	1	CHAIN ROLLER	14*22*22	防撞膠套
25	52119-169-000	1	CHAIN ROLLER COLLER	8.2*14*25.5*3	防撞膠套襯套(版1)
26	96000-0803512C	1	HEX WASHER FACE BOLT	8x35	六角緣面螺栓(加膠)
27	50120-169-000	1	TOOL BAG	88	工具包
28	96000-08020-12G	6	HEX FLANGE BOLT	M8*20	六角緣面螺栓(墨綠)
29	83402-903-000	1	REAR COVER UP FIXED PLATE		後蓋上固定桿
30	83403-903-000	1	REAR COVER UP RIGHT FIXED PLATE		後蓋右固定桿

903-F03A FRAME BODY TOP

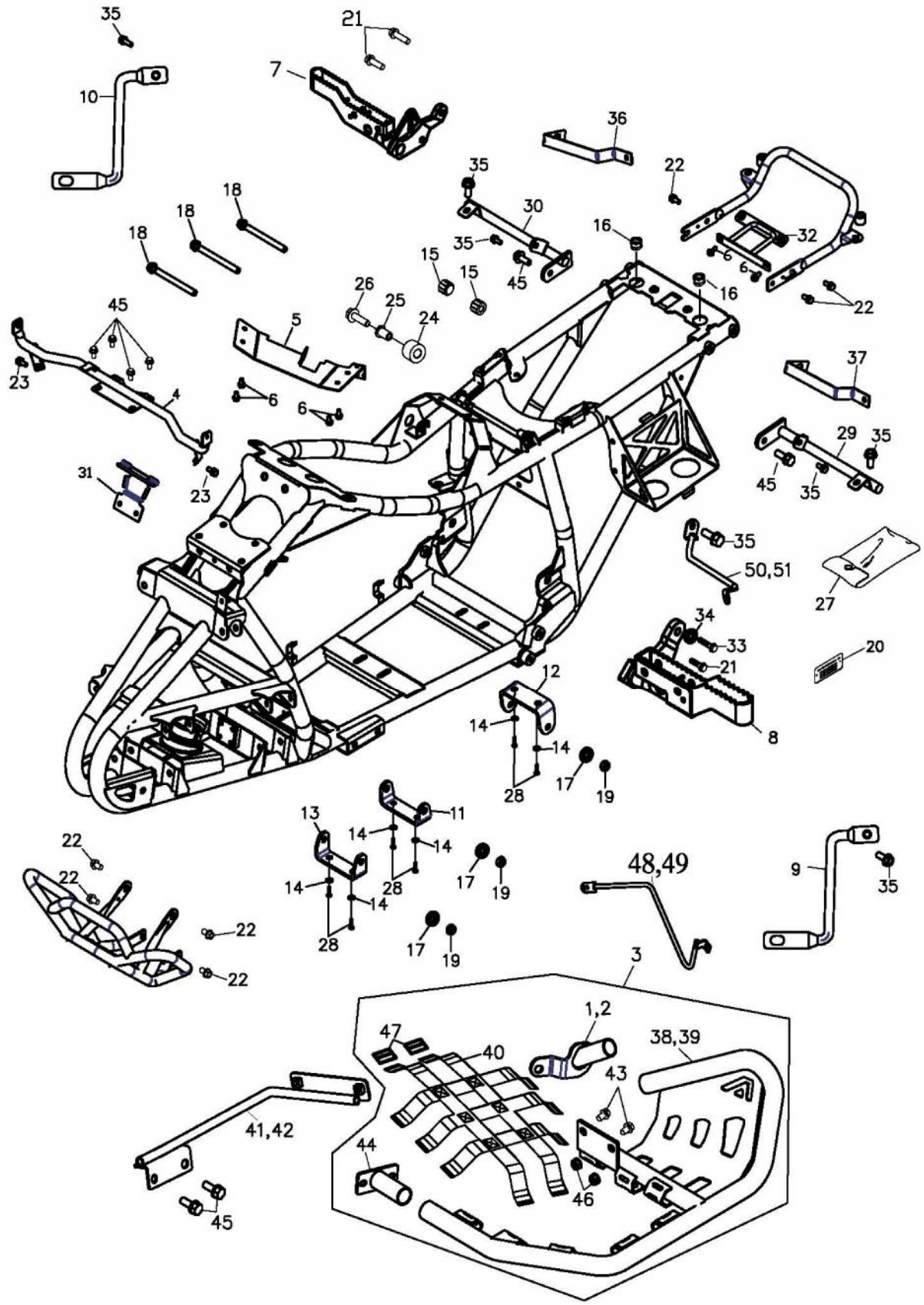

組件 編號：903-F03A　　車架總成(道路版)FRAME BODY

TOP

ItemNo. 項次	Parts No. 部品番號	Unit 'ty 用量	零件名稱	Parts Name	
31	50128-903-000	1	FUEL TANK BRACKER		油箱固定座
32	80120-903-000	1	PLATE BRACKET		牌照板固定架
33	96000-10045-14G	1	HEX WASHER FACE BOLT	10*45	六角緣面螺栓(墨綠)
34	94101-1222060G	1	PLAIN WASHER	12*22*6	平面墊圈(墨綠)
35	96000-06014-10G	8	HEX FLANGE BOLT	M6*14	X*六角緣面螺栓(墨綠)
36	33449-225-000	1	R.R. BLINKER BRACKET		後右方向燈固定座
37	33461-225-000	1	R.L. BLINKER BRACKET		後左方向燈固定座
38	64507-903-000	1	R. FOOLD PANEL BAR		右鋁踏板
39	64508-501-000	1	L. FOOLD PANEL BAR		左鋁踏板
40	64324-501-000	2	FOOLR PANEL NET		腳踏板護網
41	64307-501-000	1	FRONT COVER LEFT FIXED POLE		前蓋左固定桿
42	64308-501-000	1	FRONT COVER RIGHT FIXED POLE		前蓋右固定桿
43	96000-10020-14B	4	HEX WASHER FACE BOLT	10*20	六角緣面螺栓（白）
44	64509-501-000	2	FOOLD PANEL SPACE		彎管套管
45	96000-08016-12G	10	HEX WASHER FACE BOLT	8*16 中碳鋼	六角緣面螺栓(墨綠)
46	90350-10000B	4	NYLON NUT	10mm*1.25	止鬆螺帽(白)
47	64358-501-000	4	LOOP FOR PROTECTION NET	黑鎳	護網扣環(D733)
48	61104-501-000	1	R. BRACKET FOR FRONT FENDER		前土除右支架
49	61103-501-000	1	L. BRACKET FOR FRONT FENDER		前土除左支架
50	83431-501-001	1	REAR COVER LOWER R.SUP.		後蓋右前固定桿
51	83432-501-001	1	REAR COVER LOWER R.SUP.		後蓋左前固定桿

903-F04 ARM

TOP

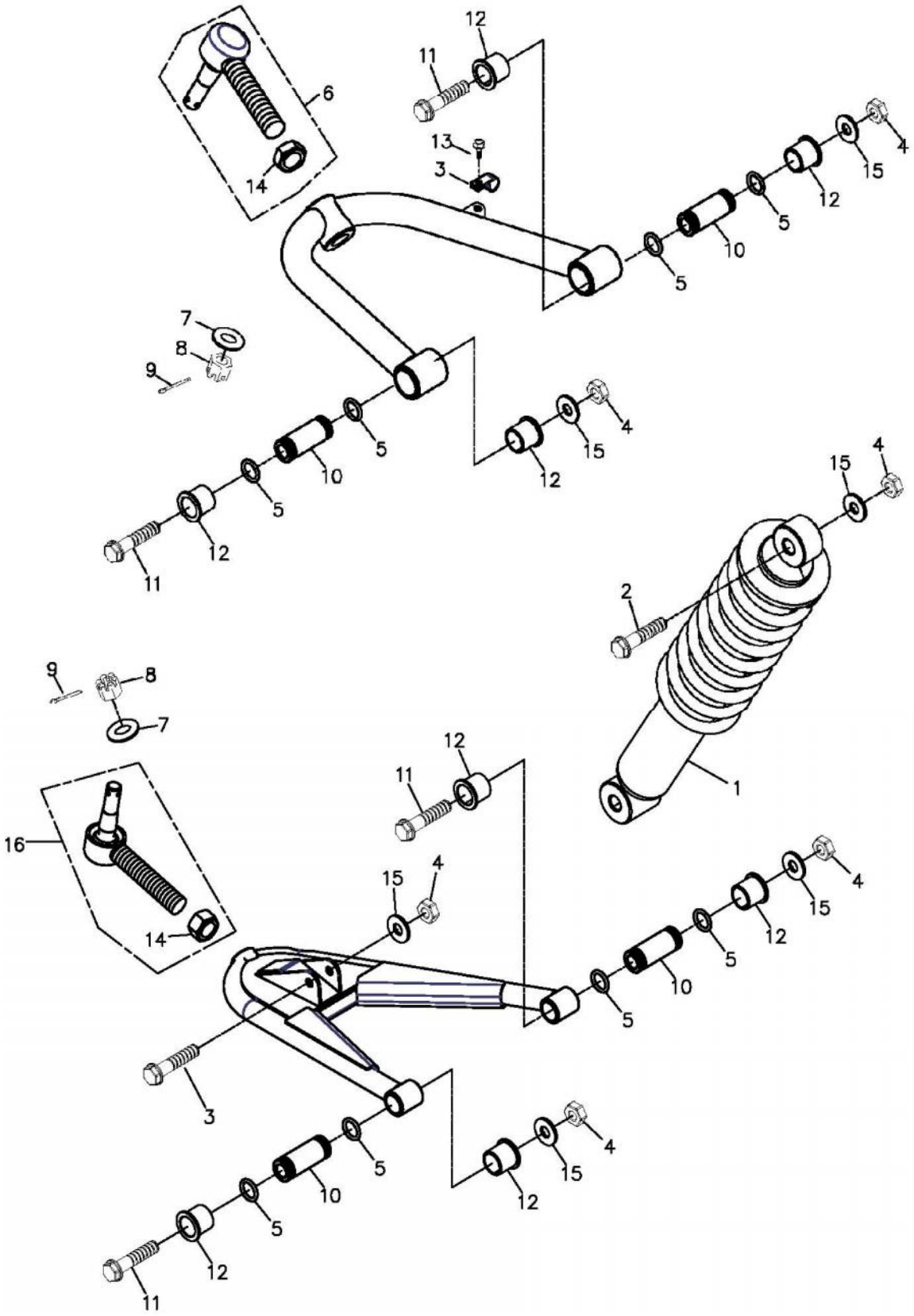

組件編號：903-F04　　三角架 ARM

TOP

ItemNo. 項次	Parts No. 部品番號	Unit 'ty 用量	Parts Name 零件名稱		
1	51400-901-001	2	FRONT CUSHION ASS`Y		前避震器
2	96000-10050-14G	4	HEX FLANGE BOLT	M10*50	六角緣面螺栓(墨綠)
3	45452-197-000	2	BRAKE HOSE CLAMP		軟管固定夾(版1)
4	90350-10000G	12	NYLON NUT	M10*P1.25	止鬆螺帽(墨綠)
5	91312-169-00A	16	O-RING	12.5*2.4	油環
6	44540-901-000	2	BALL JOINT		萬向頭
7	94101-1222020G	4	PLAIN WASHER	12*22*2	平面墊圈(墨綠)
8	94051-12000-17G	4	HEX,SLOTTED NUT	12mm	開槽螺帽(墨綠)
9	94201-30320B	4	COTTER PIN	3*32	開口梢(白)
10	51350-169-00A	8	BUSHING	10*17*44.5	軸襯套
11	96000-10065-14G	8	HEX FLANGE BOLT	M10*65	六角緣面螺栓(墨綠)
12	51202-169-000	16	BUSH	φ17*23.1*19.2	含油襯套-版1
13	96000-06012-10G	2	HEX WASHER FACE BOLT	6*12	六角緣面螺栓(墨綠)
14	94001-16000	4	HEX NUT	16mm	六角螺帽
15	94101-1020020G	10	COPPER PLAIN WASHER	10*20*2	平面墊圈(墨綠)
16	44540-501-000	2	BALL JOINT		萬向頭

903-F05A BODY COVER,SEAT

TOP

組件編號：903-F05A　　車體蓋,座墊(道路版)BODY COVER,SEAT　　TOP

ItemNo. 項次	Parts No. 部品番號	Unit 'ty 用量	Parts Name 零件名稱		
1	94101-0618020B	4	PLAIN WASHER	6*18*2	平面墊圈(白)
2	81144-225-000	2	INNER BOX LID BRACKET		行李箱蓋固定片
3	64325-225-000	1	LEFT SIGNAL LIGHT COVER		左方向燈座
4	64326-225-000	1	RIGHT SIGNAL LIGHT COVER		右方向燈座
5	93903-04012K	2	TAPPING SCREW TRUSS HEAD PHILLIF	4*12	自攻螺絲(黑)
6	64321-225-000	1	FRONT FASCIA		前燈罩
7	64305-225-000	1	LEFT AIRING COVER		左導氣罩-版1
8	64304-225-000	1	RIGHT AIRING COVER		右導氣罩-版1
9	93701-06015G	6	PAN FLAT HEAD PHILLIPS BOLT	6*15	十字扁圓平頭螺栓(墨綠)
10	64353-225-000	2	SCREEN NET		導氣罩飾網(小)
11	64352-225-000	2	SCREEN NET		導氣罩飾網(大)
12	90663-179-000	11	PLASTIC BOLT		塑膠鉚釘
13	90350-06000G	6	NYLON NUT	M6	止鬆螺帽(墨綠)
14	93903-04016K	8	TAPPING SCREW TRUSS HEAD PHILLIF	4*16	自攻螺絲(黑)
15	92000-06020-10K	2	HEX BOLT	6*20	六角螺栓附墊圈(黑)
16	93800-06015S	4	PAN PHILLIPS BOLT	6*15	十字扁圓頭螺栓附墊圈
17	61100-501-000	1	L.FRONT FENDER		左前土除
18	61101-501-000	1	R.FRONT FENDER		右前土除
19	83600-501-000	1	LEFT SIDE COVER		左側蓋(-225-)
20	83500-501-001	1	RIGHT BODY COVER		右側蓋(-225-)
21	33741-145-000	2	REFLECTOR	SAE JUTE 9823	反射片(圓)
22	83407-225-000	1	REAR COVER ISOLATION GASKET		後蓋隔熱墊
23	90662-261-000	4	RIVET	#4-6	拉釘
24	80118-225-000	1	TAIL LIGHT BASE		牌照板
25	83420-225-000	1	R. R.COVER LSOLATION GASKET		右後置物箱隔熱墊
26	94101-0310010B	8	PLAIN WASHER	3.5*10*1	平面墊圈
27	94101-0514010K	12	PLAIN WASHER	5*14*1	平面墊圈(黑)
28	90669-168-000	6	CABLE TIE	3*150 m/m	塑膠束帶
29	64355-903-000	1	COVER		排檔桿飾片
30	35116-225-000	1	POWER SUPPLY		電源供應器

903-F05A BODY COVER,SEAT

TOP

組件編號：903-F05A　　車體蓋,座墊(道路版)BODY COVER,SEAT　　TOP

ItemNo. 項次	Parts No. 部品番號	Unit 'ty 用量	Parts Name 零件名稱		
31	90344-0600A	12	U PLATE NUT	6mm	U型板螺帽6mm(五彩)
32	96000-06014-10G	2	HEX FLANGE BOLT	M6*14	X*六角緣面螺栓(墨綠)
33	93800-06020K	12	PAN PHILLIPS BOLT	6*20	十字扁圓頭螺栓附墊圈
34	94101-0615010B	2	PLAIN WASHER	6.5*15*1	平面墊圈(白)
35	64345-225-000	1	SIDE COVER ISOLATION GASKET	0.1+3MM/200℃	側蓋隔熱墊
36	94102-145-000	10	RUBBER WASHER		橡膠墊圈

903-F06 FUEL TANK TOP

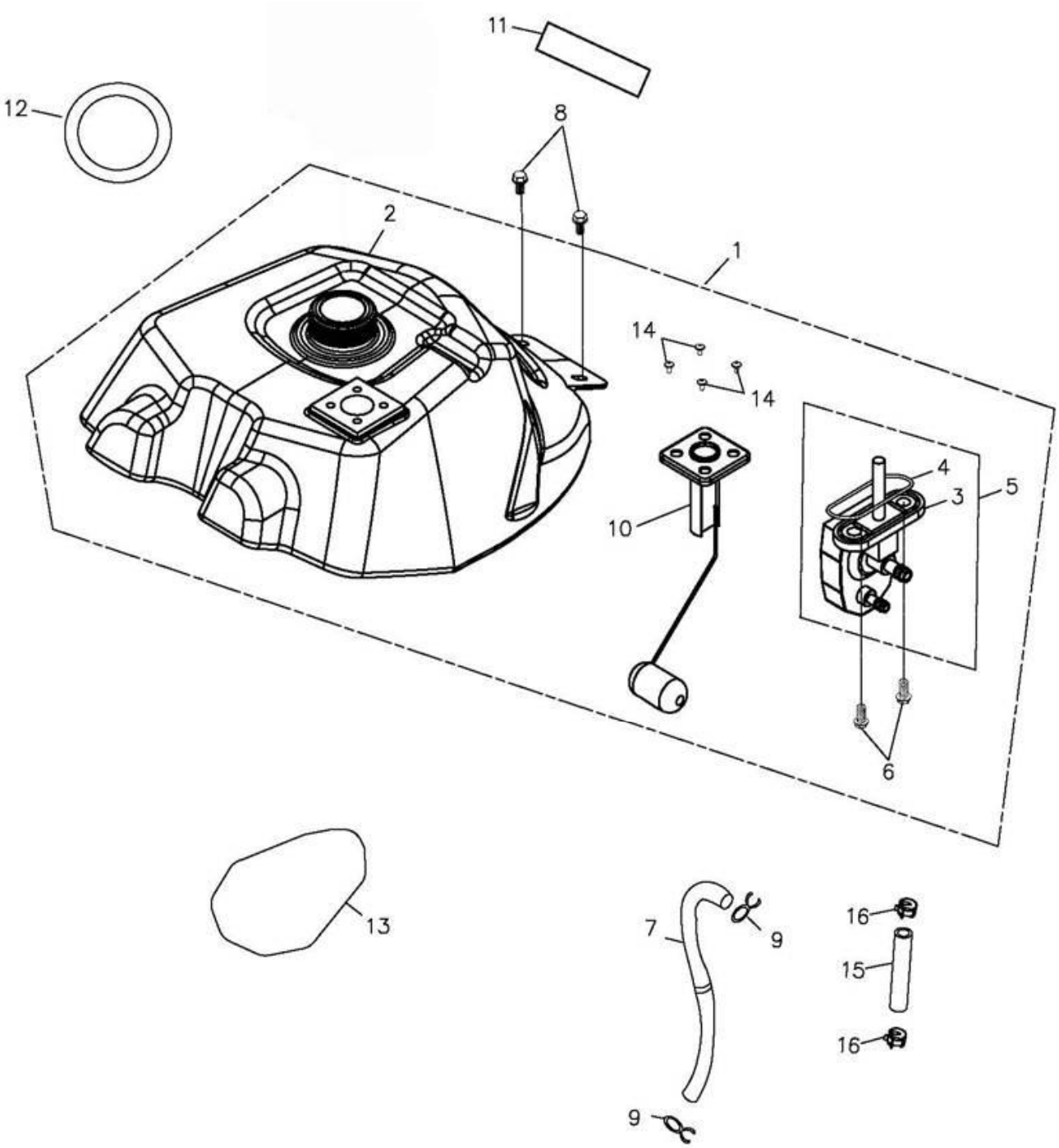

組件編號：903-F06　　油箱 FUEL TANK

TOP

ItemNo. 項次	Parts No. 部品番號	Unit 'ty 用量	Parts Name 零件名稱		
1	17511-225-001	1	FUEL TANK ASS'Y		汽油箱組合
2	17500-225-001	1	FUEL TANK COMP		汽油箱
3	16953-225-000	1	FUEL CAP BODY		汽油杯本體
4	16951-169-000	1	FUEL CUP RING		油杯油環
5	16950-225-000	1	Fuel VALVE		汽油杯
6	96000-06012-08B	2	HEX FLANGE BOLT	6*12	六角緣面螺栓(白)
7	94400-0510210	1	FUEL TUBE	5.3*10.5*210	油管(L=210)
8	92006-06014-10G	2	HEX WASHER FACE BOLT	6*14	六角螺栓附墊圈(墨綠)
9	94513-09000	2	SPRING CLAMP		彈扣B00004-04
10	37800-225-000	1	PETROL GAUGE ASS'Y		汽油計量器
11	94701-3004140	1	SPONGE PAD	30*4*140	海綿條
12	17504-272-000	1	FRONT COVER RUBBER GASKET	t=3	前蓋墊片
13	55101-169-000	1	ISOLATION PAD		油箱隔熱墊
14	93000-05012C	4	ROUND PHILLIPS BOLT	5*12	十字圓錐頭螺栓(五彩)
15	94400-0408120	1	TUBE	4.8*8*120	油管
16	94513-08000	2	SPRING CLAMP		彈扣B00001-07

903-F07A SWING ARM SUB ASS'Y

TOP

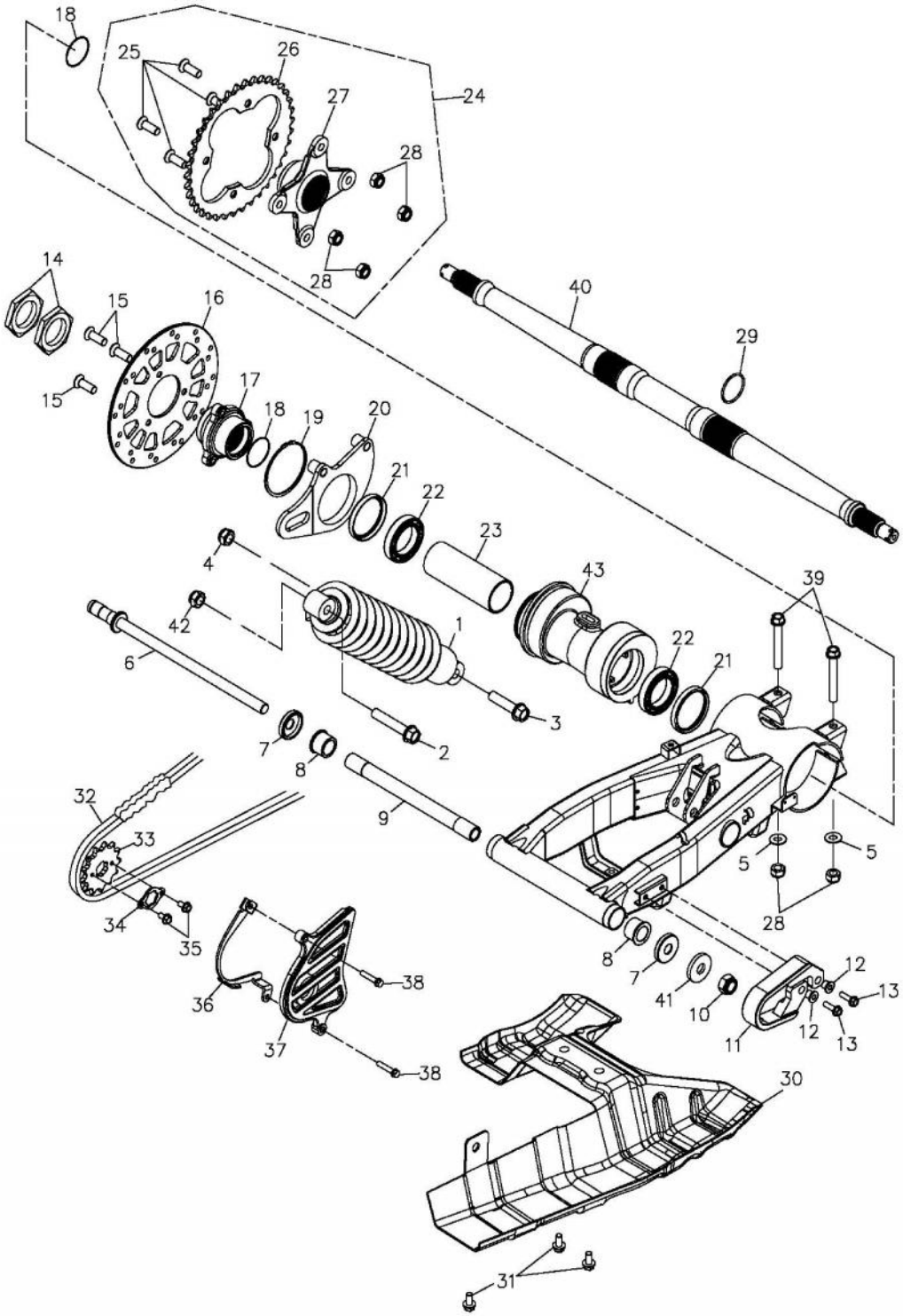

組件編號：903-F07A　　後叉總成(EU2)SWINGARM SUB ASSY

TOP

ItemNo. 項次	Parts No. 部品番號	Unit 用量	Parts Name 零件名稱		
1	52400-169-00B	1	REAR CUSHION ASS'Y	373.3mm	後避震器(版1)
2	96000-1206517G	1	HEX FLANGE BOLT	M12*65	六角緣面螺栓(墨綠+耐落膠)
3	96000-1205017G	1	HEX FLANGE BOLT	M12*50	六角緣面螺栓(墨綠+耐落膠)
4	90350-12000G	1	NYLON INSERT LOCK NUT	M12	止鬆螺帽(墨綠)
5	94105-1022025G	2	PLAIN WASHER	10*22*2.5	平面墊圈(墨綠)
6	52116-169-000	1	SWING ARM BOLT		後叉螺栓(版3)
7	52144-145-000	2	SWING ARM SEAL COVER		後叉封套
8	52103-145-000	2	BUSH		後叉含油襯套
9	52115-169-000	1	COLLAR	14*20*230.5	襯套
10	90350-14000G	1	NYLON NUT	M14	止鬆螺帽(墨綠)
11	40533-169-000	1	SHOE SLIDER		鍊條滑塊
12	40534-901-000	2	SPACE TUBE		間隔管
13	92006-06020-10G	2	HEX WASHER FACE BOLT	6*20	六角螺栓(附墊圈)-墨綠
14	94001-38150B	2	HEX NUT	M38*15*P1.5	六角螺帽(白)
15	93901-08018GL	3	HEX SOCKET FLAT HEAD BOLT	M8*18	六角承窩平頭螺栓(墨綠)
16	42105-169-00A	1	REAR BRAKE DISC	直徑200	後剎車碟(92/61)版1
17	42106-169-000	1	REAR BRAKE DISC FLANGE COMP.		後剎車碟連結器
18	91340-169-000	2	O-RING	40*1.3	油環NBR70
19	94511-7000S	1	EXTERNAL CIPCLIP	§70	外環夾
20	52120-169-000	1	REAR CALIPER STAY		後輪軸調整固定架
21	52102-169-000	2	O-SEAL	52*62*7/9	油封SPCC/S25C
22	96100-6908LLU	2	BALL BEARING(6908 LLU/2AS)	6908LLU/AS	滾珠軸承
23	52113-169-000	1	REAR AXLE BUSH	40*45.5*120	後軸襯套
24	42600-169-000	1	REAR SPROCKET ASS'Y	32T	後輪驅動鏈輪組
25	93901-10027G	4	HEX SOCKET FLAT HEAD BOLT	M10*27	六角承窩平頭螺栓(墨綠)
26	23802-169-00B	1	DRIVE SPROCKET	32T	*後驅動鏈輪(92/61)-版2
27	42610-169-00A	1	REAR SPROCKET FLANGE		*後驅動齒輪座
28	90350-10000G	6	NYLON NUT	M10*P1.25	止鬆螺帽(墨綠)
29	42100-169-000	1	EXTERNAL CIRCLIP		外環夾(40mm)
30	40510-169-001	1	CHAIN PROTECT COVER		鍊條護蓋

903-F07A SWING ARM SUB ASS'Y

TOP

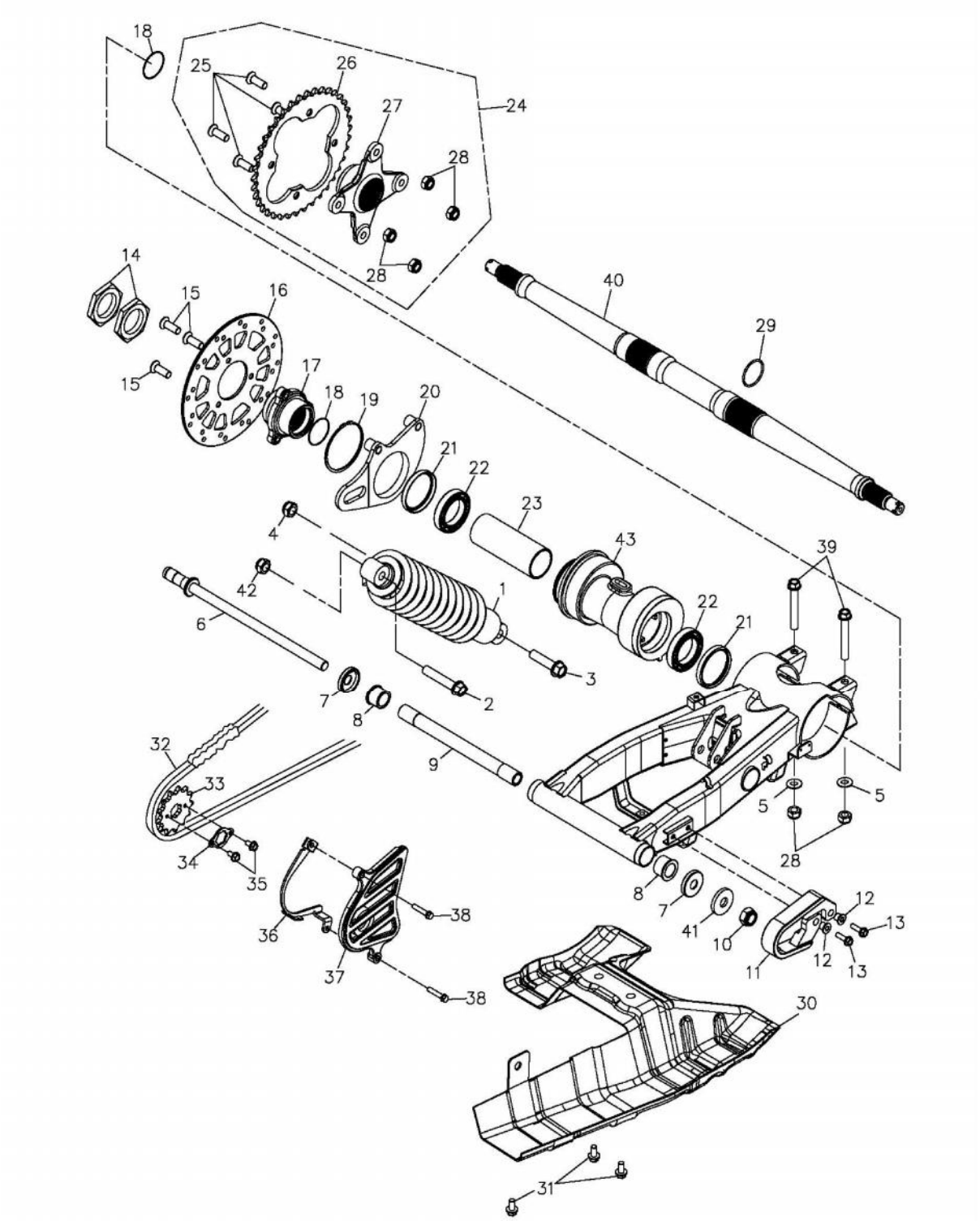

組件編號：903-F07A　　後叉總成(EU2)SWINGARM SUB ASSY　　TOP

ItemNo. 項次	Parts No. 部品番號	Unit 'ty 用量	Parts Name 零件名稱		
31	96000-08016-12G	3	HEX WASHER FACE BOLT	8*16 中碳鋼	六角緣面螺栓(墨綠)
32	40530-169-00A	1	DRIVE CHAIN ASS'Y	520*86 LINKS	鏈條
33	23801-169-000	1	DRIVE SPROCKET ASS'Y	13T	驅動鏈輪組-版4
34	23811-169-000	1	DRIVE SPROCKET FIXING PLATE		驅動鍊輪固定板
35	92000-06010-10B	2	HEX BOLT	6*10	六角螺栓(白)
36	40516-169-000	1	DRIVE CHAIN GUIDE		傳動鏈導片
37	40517-169-000	1	FRONT CHAIN PROTECTER		鏈條前護蓋
38	96000-06025-10G	2	HEX WASHER FACE BOLT	M6*25	六角緣面螺栓(墨綠)
39	96000-10090-14G	2	HEX FLANGE BOLT	M10*90	六角緣面螺栓(墨綠)
40	42301-256-000	1	REAR WHEEL AXLE		後輪軸
41	94105-1529030G	1	PLAIN WASHER	15*29*3	平面墊圈(墨綠)
42	94050-12000C	1	HEX FLANGE NUT WITH SERRATION	12mm	六角緣面螺帽(五彩)
43	52200-169-001	1	REAR AXLE HOLDER		後軸心固定器(有孔)

903-F08A WHEEL FRONT & REAR

TOP

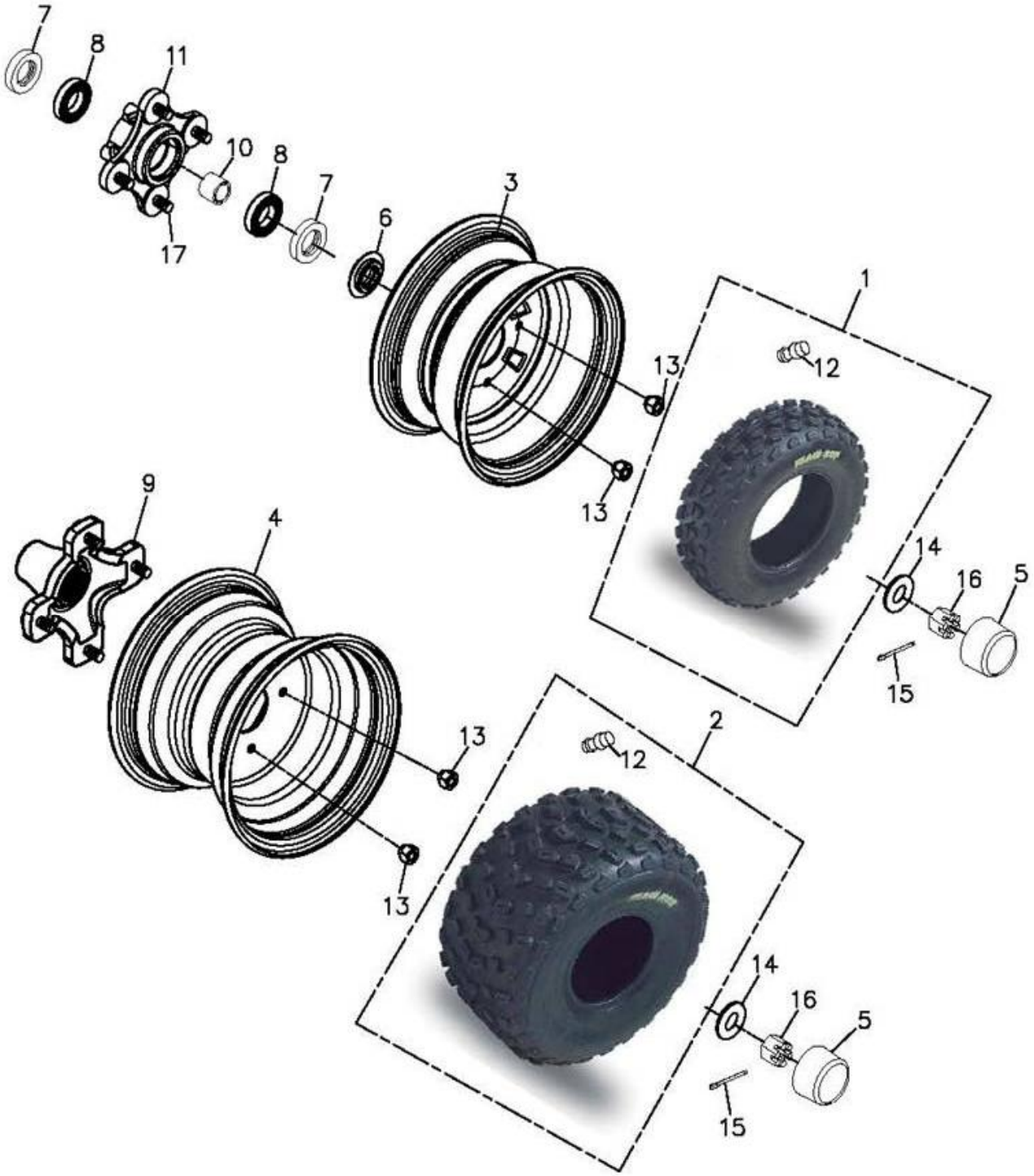

組件編號：903-F08A　　前,後輪(EU2)WHEEL FRONT & REAR　　TOP

ItemNo.	Parts No.	Unit 'ty		Parts Name	
項次	部品番號	用量	零件名稱		
1	42711-182-00B	2	FRONT TIRE(K532F 4P TL	AT21*7-10 532F	前輪胎AT21*7-10(92/61)-N25
2	42811-182-01B	2	REAR TIRE 20*11-9 K533	AT20*11-9 K53	後輪胎AT20*11-9K533
3	42701-169-00DB	2	FRONT RIM	10*5.5	前鋼圈(十字孔)
4	42801-169-00EB	2	REAR RIM	9*8.5	後鋼圈-新
5	42814-145-000	4	RUBBER COVER	ADLY	橡膠套
6	42707-169-000	2	COLLAR		襯套
7	96500-29435	4	OIL SEAL	29.3*43.6*4.5	油封(含油)
8	96100-6004ZZ	4	RADIAL BALL BEARING	6004ZZCM/2A-T	滾珠軸承
9	42037-256-000R	2	REAR SHAFT HUB(RD)		後輪軸聯結器(紅)
10	42705-169-000	2	COLLER		襯套
11	42036-169-000R	2	FRONT WHEEL HUB(RD)		前輪軸聯結器(紅)
12	42616-145-000	4	AIR NOZZLE		風嘴
13	94001-10018B	16	WHEEL NUT	M10*18	六角螺帽*(輪圈用,白色)
14	94101-1840045C	4	PLANE WASHER	18*40*4.5	平面墊圈(五彩)
15	94201-30450B	4	COTTER PIN	3*45	開口梢
16	94051-18000B	4	SCOTCH NUT	M18	開槽螺帽(白色)
17	96005-10035C	8	HUB STUD BOLT	10*35	輪圈固定螺栓

501-F09 BRAKE CALIPER

TOP

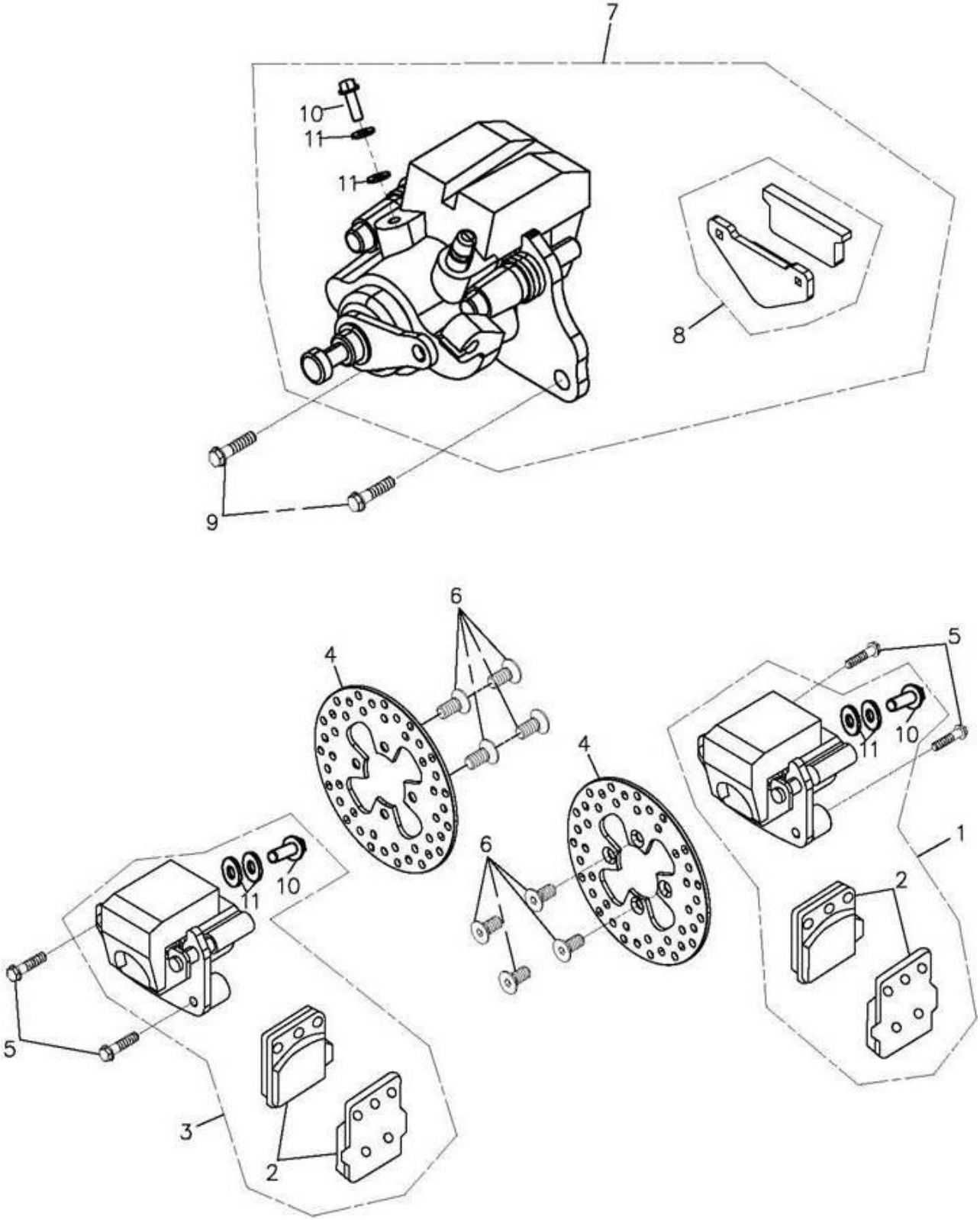

組件編號：501-F09　　剎車卡鉗 BRAKE CALIPER

TOP

ItemNo. 項次	Parts No. 部品番號	Unit Qty 用量	Parts Name 零件名稱		
1	45000-256-000	1	R. FRONT BRAKE CALIPER ASS'Y	紅色	前右剎車卡鉗總成
2	45120-256-000	2	FRONT BRAKE PAD KIT		前剎車片組
3	45200-256-000	1	L. FRONT BRAKE CALIPER ASS'Y		前左剎車卡鉗總成
4	45015-169-000	2	BRAKE DISC	直徑164mm	剎車碟
5	96000-0802012G	4	HEX FLANGE BOLT	M8*20	六角緣面螺栓(墨綠+耐落膠)
6	93901-08018GL	8	HEX SOCKET FLAT HEAD BOLT	M8*18	六角承窩平頭螺栓(墨綠)
7	43000-223-000	1	REAR BRAKE CALIPER ASS'Y		後剎車卡鉗總成
8	43120-256-000	1	BRAKE PAD KIT		剎車片組
9	96000-10028-14G	2	HEX WASHER FACE BOLT	10*28	六角緣面螺栓(耐落)
10	45456-107-000	3	BRAKE HOSE FIX BOLT	10*22	協宏---油管固定螺栓
11	94103-1015012	6	COPPER PLAIN WASHER	10*15*1.2	協宏--平面墊圈(銅)

903-F10A BRAKE SYSTEM TOP

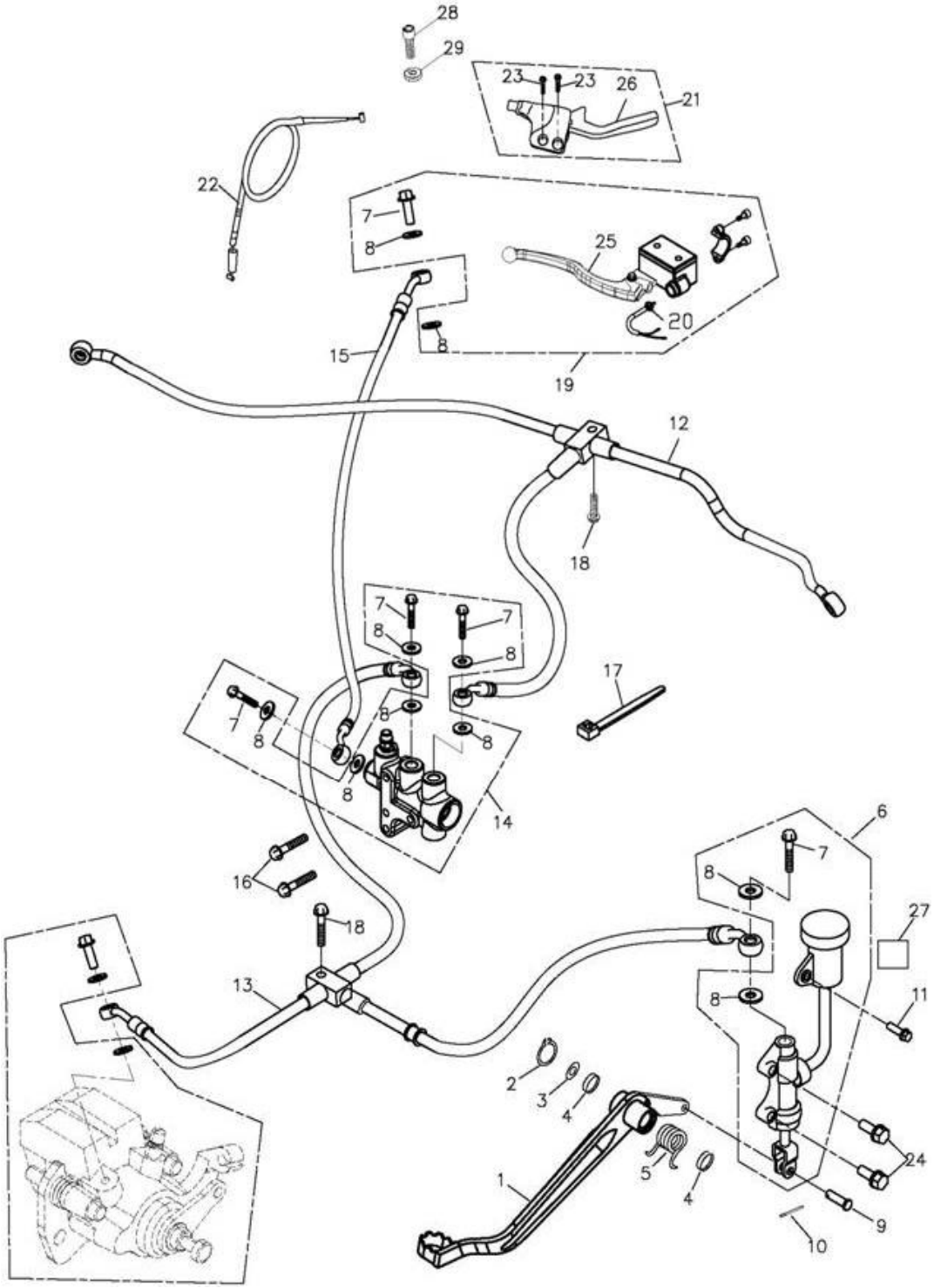

組件編號：903-F10A　　剎車油路系統(EU2)BRAKE SYSTEM

TOP

ItemNo. 項次	Parts No. 部品番號	Unit 'ty 用量	Parts Name 零件名稱		
1	46500-901-000	1	BRAKE PEDAL		剎車踏桿
2	94511-1700S	1	EXTERNAL CIRCLIP	STW-17	外環夾 S-17
3	94101-1731023B	1	PLAIN WASHER	17.6*31*2.3	平面墊圈(白)
4	91316-169-000	2	OIL RING	16.7*3.2	油環
5	46501-169-000	1	RETURN SPRING		剎車踏桿總成回拉彈簧-版2
6	43500-256-00B	1	REAR BRAKE CYLINDER SUB ASS'Y		後剎車泵總成
7	45456-107-000	5	BRAKE HOSE FIX BOLT	10*22	協宏---油管固定螺栓
8	94103-1015012	10	COPPER PLAIN WASHER	10*15*1.2	協宏--平面墊圈(銅)
9	45521-168-000	1	PIN	7mm	剎車泵肘插銷(版1)
10	94251-912-000	1	LOCK PIN	8mm	固定梢(大)
11	96000-06016-10G	1	HEX FLANGE BOLT	6*16	六角緣面螺栓(墨綠)
12	45450-901-001	1	FRONT BRAKE HOSE ASS'Y		前剎車油管(三通)
13	43460-901-000	1	REAR BRAKE HOSE		剎車泵軟管
14	45502-256-000	1	BRAKE SHUNT ASS'Y		剎車分流泵
15	45550-901-000	1	R. BRAKE HOSE		右剎車軟管
16	96000-06035-10B	2	HEX FLANGE BOLT	6*35	六角緣面螺栓(白)
17	90669-101-000	1	CABLE TIE	4.8*200 m/m	塑膠束帶(4.8*200)
18	96000-06025-10C	2	HEX WASHER FACE BOLT	M6*25	六角緣面螺栓(五彩)
19	45500-256-000	1	R. CYLINDER SUB ASS'Y		右剎車總泵總成
20	35340-256-000	1	R.BRAKE SWITCH		右剎車開關線
21	53186-256-001	1	PRAKING BRAKE LEVER SET		駐車拉桿組
22	43482-256-001	1	PRAKING BRAKE CABLE	L=1650	駐車導線
23	91000-06012C	2	HEX SOCKET BOLT	6*12	六角承窩螺栓(五彩)
24	96000-08028-12G	2	HEX WASHER FACE BOLT	M8*28	X*六角緣面螺栓(墨綠)
25	53175-256-000	1	RIGHT LEVER		右拉桿
26	53187-256-001	1	PARKING BRAKE LEVER		駐車拉桿
27	43503-256-000	1	REAR MASTER CYLINDER GASKET		後剎車泵(油杯)隔熱墊(版1)
28	53191-168-000	1	LOCK BLOT		剎車線調整螺栓
29	53192-168-000	1	LOCK NUT		調整螺帽

903-F11A HANDLE BAR TOP

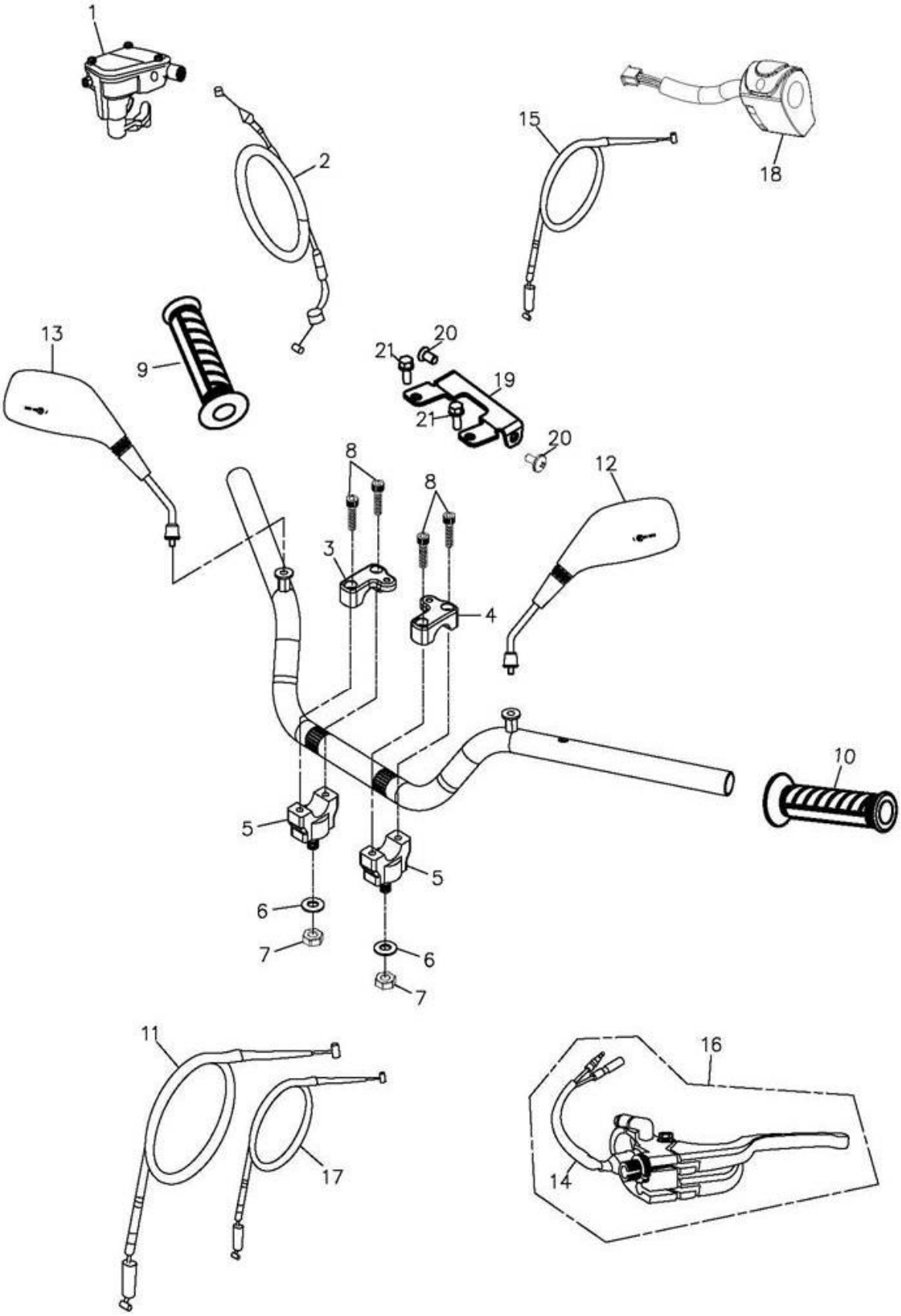

組件編號：903-F11A　　手把(EU2)HANDLE BAR

TOP

ItemNo. 項次	Parts No. 部品番號	Unit 'ty 用量	Parts Name 零件名稱		
1	53170-169-000	1	THROTTLE LEVER ASS'Y		節流拉桿總成
2	17910-901-000	1	THROTTLE CABLE		節流導線
3	53103-145-00A	1	RIGHT HANDLE BAR CLAMP		*手把上右固定座(無字)
4	53102-145-00A	1	LEFT HANDLE BAR CLAMP		*手把上左固定座(無字)
5	53101-154-000	2	HANDLE BAR BOTTOM CLAMP		手把下固定座
6	94105-1022025G	2	PLAIN WASHER	10*22*2.5	平面墊圈(墨綠)
7	90350-10000G	2	NYLON NUT	M10*P1.25	止鬆螺帽(墨綠)
8	91000-06025K	4	HEX SOCKET BOLT	M6*25	六角承窩螺栓(黑)
9	53165-501-000	1	R. HANDLE GRIP		右把手套
10	53166-501-000	1	L. HANDLE GRIP		左把手套
11	22870-169-000	1	CLUTCH CABLE		離合器導線
12	88120-145-000	1	L.REAR VIEW MIRROR		左後視鏡
13	88110-145-000	1	R.REAR VIEW MIRROR		右後視鏡
14	35345-169-000	1	L.CLUTCH SWITCH		左離合器開關線
15	17950-901-000	1	CHOKE CABLE		阻風門導線
16	53179-169-000	1	LEFT LEVER ASS'Y		X左拉桿總成
17	43480-901-000	1	REVERSE CABLE A		倒車導線
18	35200-169-00A	1	L.HANDLE SWITCH ASS'Y		左開關組合(92/61)
19	37210-225-000	1	SPEEDOMETER BRACKET		碼錶飾蓋固定座
20	93701-06015G	2	PAN FLAT HEAD PHILLIPS BOLT	6*15	十字扁圓平頭螺栓(墨綠)
21	91000-06012K	2	HEX SOCKET BOLT	6*12	六角承窩螺栓(黑)

903-F13A STEERING TOP

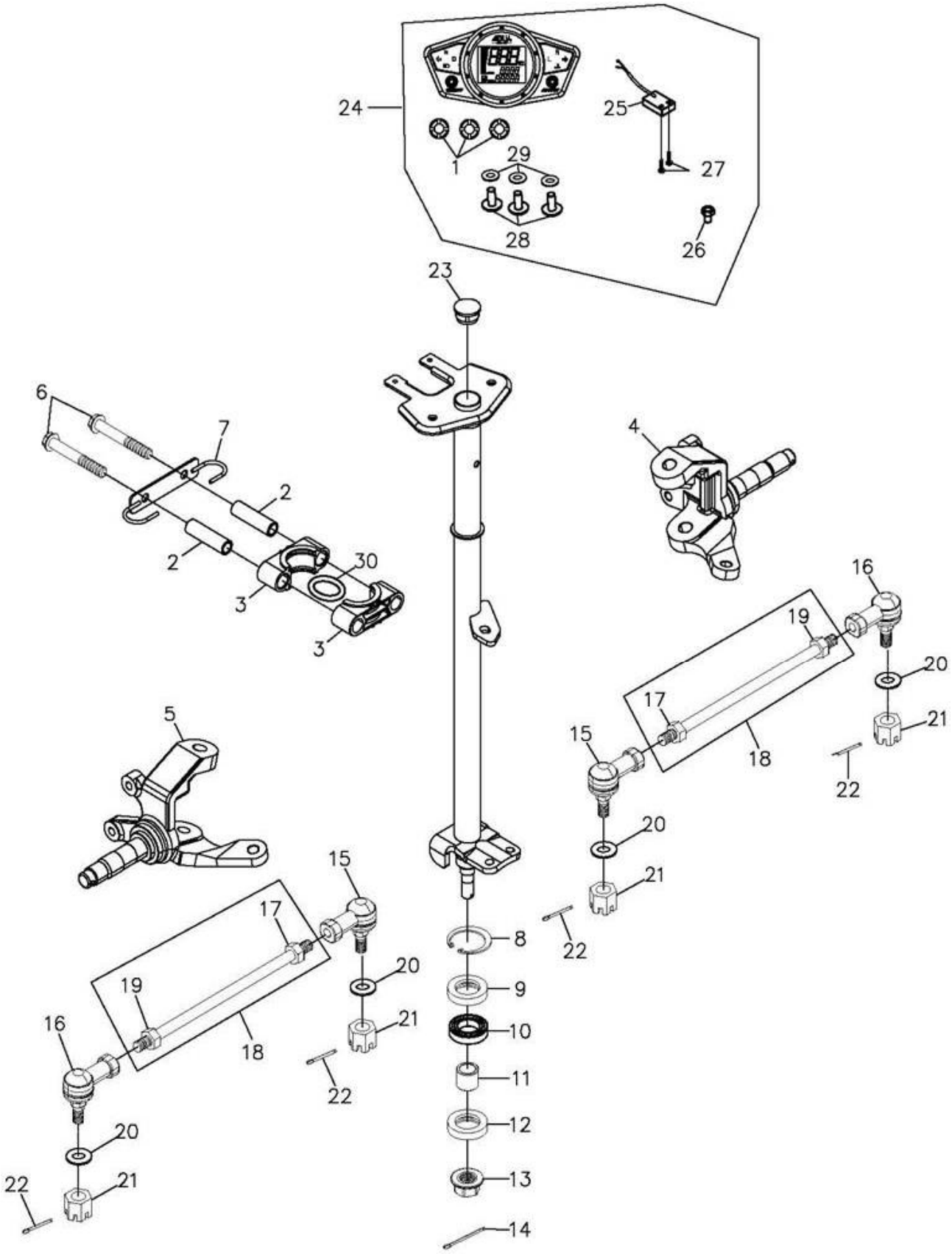

組件編號：903-F13A　　轉向系統(EU2)STEERING

TOP

ItemNo. 項次	Parts No. 部品番號	Unit 'ty 用量	Parts Name 零件名稱		
1	37202-225-000	3	DAMPER		防震塞
2	51114-169-000	2	HOLDER SPACER COLLER	10*14.2*50	固定座間隔管
3	51113-169-000	2	STEERING SHAFT HOLDER		轉向桿固定座
4	44520-169-000	1	RIGHT KNUCKLE ASS'Y		右轉向臂總成(版2)
5	44510-169-000	1	LEFT KNUCKLE ASS'Y		左轉向臂總成(版2)
6	96000-10065-14G	2	HEX FLANGE BOLT	M10*65	六角緣面螺栓(墨綠)
7	45451-197-000	1	BRACKET		導線固定勾
8	94512-4000R	1	INTERNAL CIR CLIP	RTW-40	內環夾
9	96500-274008	1	OIL SEAL	27*40*8	油封
10	96100-6203ZZ	1	RADIAL BALL BEARING	6203ZZCS05/2A	滾珠軸承
11	51120-169-000	1	STEERING SHAFT BUSHING	14.5*22*13	轉向桿襯套
12	96500-22357	1	OIL SEAL	22*35*7	油封
13	90350-14000G	1	NYLON NUT	M14	止鬆螺帽(墨綠)
14	94201-30320B	1	COTTER PIN	3*32	開口梢(白)
15	44511-256-0A0	2	BALL JOINT,LEFT THREAD		萬向頭(左牙)
16	44521-256-0A0	2	BALL JOINT,RIGHT THREAD		萬向頭(右牙)
17	94001-12000LC	2	HEX NUT	M12	X*六角螺帽(左牙,五彩)
18	91001-12310B	2	ROD	M12*310	雙頭螺栓組(左右牙,白色)
19	94001-12000B	2	HEX NUT	M12	X六角螺帽(白色)
20	94101-1020020G	4	COPPER PLAIN WASHER	10*20*2	平面墊圈(墨綠)
21	90350-10000G	4	NYLON NUT	M10*P1.25	止鬆螺帽(墨綠)
22	94201-20190B	4	COTTER PIN	2*19	開口梢
23	96421-197-000	1	RUBBER CAP		橡膠套
24	37200-903-000	1	SPEEDOMETER ASS'Y		x速度錶組合
25	37218-225-000	1	SENSOR		感應器
26	37217-256-000	1	MAGNET	圓型(M6)	感應磁鐵
27	91000-05016	2	HEX SOCKET BOLT	5*16	六角承窩螺栓
28	93903-04012K	3	TAPPING SCREW TRUSS HEAD PHILLIP	4*12	自攻螺絲(黑)
29	94101-0514010K	3	PLAIN WASHER	5*14*1	平面墊圈(黑)
30	91331-179-000	2	O-RING		O型環

903-F14A BATTERY & MAIN WARNES TOP

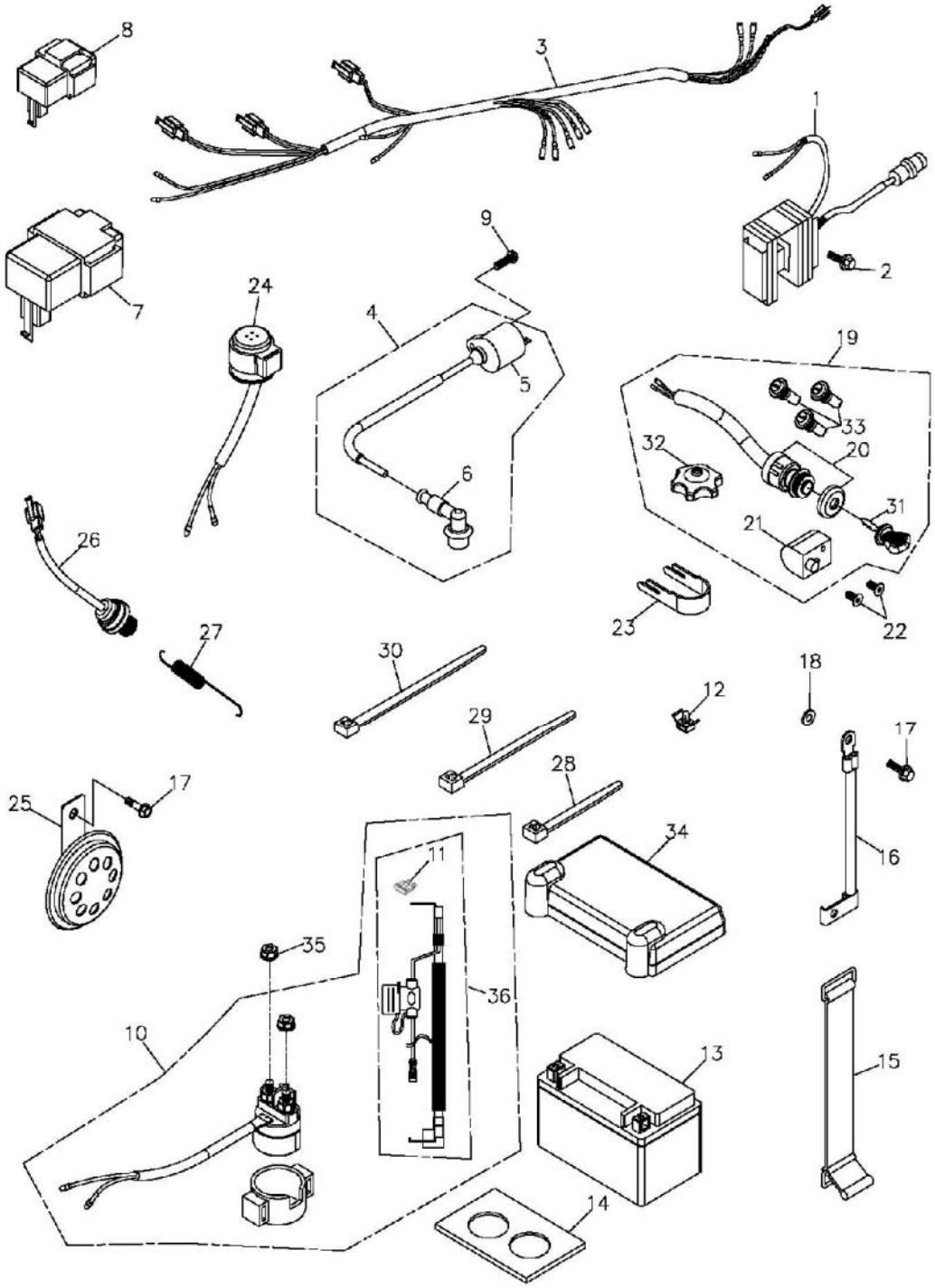

組件編號：903-F14A　　電瓶&主配線(EU2)BATTERY & MAIN'S'Y　　TOP

ItemNo. 項次	Parts No. 部品番號	Unit 'ty 用量	Parts Name 零件名稱		
1	31600-912-000	1	REGULATER RECTIFIER(25A)	250型插殼	穩壓整流器(25A)
2	96000-06016-10G	2	HEX FLANGE BOLT	6*16	六角緣面螺栓(墨綠)
3	32100-903-00A	1	WIRE HARNESS-REV.1		主配線(92/61)-版1
4	30500-272-000	1	IGNITION COIL ASS'Y		高壓線圈組
5	30510-169-000	1	HIGH TENSION COIL		X高壓線圈
6	30700-272-000	1	SPARK PLUG CAP		火星塞帽
7	30410-169-001	1	C.D.I UNIT	電容50V/470u	CDI電子元件
8	32203-169-000	1	GEAR CHANGE CONTROL UNIT		檔位控制器
9	96000-05022-08G	1	HEX FLANGE BOLT	M5*22	六角緣面螺栓(墨綠)
10	38500-169-0A1	1	STARTING RELAY ASS'Y		起動電譯總成
11	32108-912-000	1	POSITIVE CABLE		起動(+)極線
12	90801-179-000	8	PUSH TIE MOUNT		束帶座PHC8-BK
13	31500-169-000	1	BATTERY	YTX-9BS	電瓶
14	30003-169-000	1	RUBBER PAD		緩衝橡膠
15	31520-169-000	1	BATTERY STRAP		電瓶束帶
16	32103-169-0A1	1	GROUND WIRE		接地線
17	96000-06010-10G	2	HEX FLANGE BOLT	M6*10	六角緣面螺栓(墨綠)
18	94115-0611006	1	EXT. TOOTHED LOCK WASHER	6*11*0.6	強力形外齒墊圈
19	35010-225-00A	1	KEY SET		開關鎖總成(含主開關,把手,行李)
20	35100-223-00A	1	MAIN SWITCH		電源主開關(EU2)
21	53600-223-000	1	STEERING HANDLE LOCK		把手鎖
22	93902-06012BL	2	FLAT HEAD PHILLIPS BOLT	6*12	十字平頭螺栓
23	35102-145-000	1	MAIN SWITCH BRACKET		主開關制止片
24	38301-107-0AC	1	FLASHER RELAY	12V 40W	方向燈斷續器(單顆閃頻不同)
25	38110-256-000	1	HORN	CL-2	喇叭(E4-28R-000014)
26	35350-108-000	1	STOP SWITCH ASS'Y		剎車燈開關總成
27	35357-179-000	1	STOP SWITCH SPRING		剎車燈開關彈簧
28	90669-101-000	6	CABLE TIE	4.8*200 m/m	塑膠束帶(4.8*200)
29	90669-101-00A	2	CABLE TIE	4.8*250m/m	塑膠束帶(L=4.8*250mm)
30	90669-218-000	2	CABLE TIE	3.6*330 m/m	塑膠束帶

903-F14A BATTERY & MAIN WARNES TOP

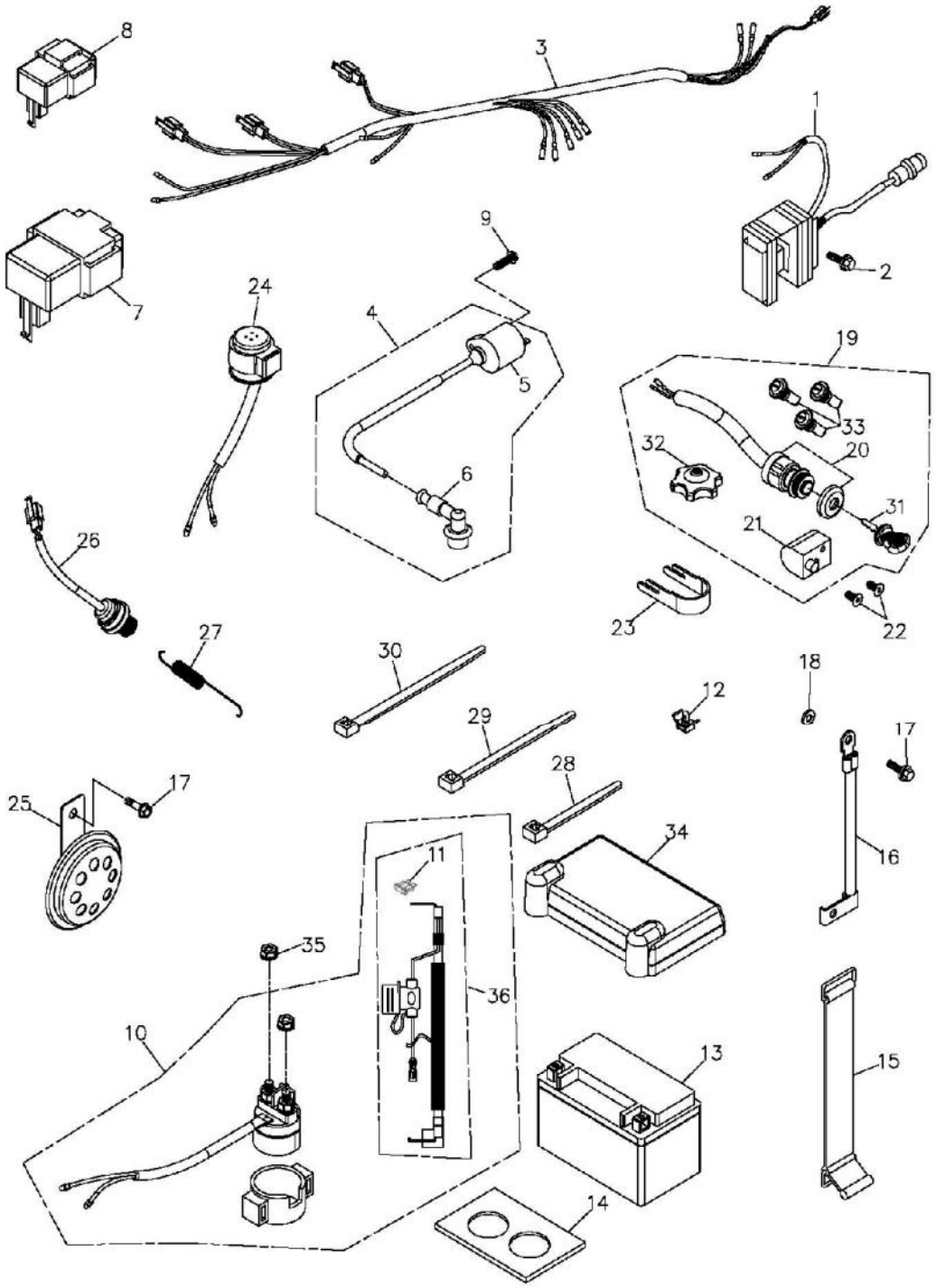

組件編號：903-F14A　　電瓶&主配線(EU2)BATTERY & MAINS'Y　　TOP

ItemNo. 項次	Parts No. 部品番號	Unit 'ty 用量	Parts Name 零件名稱	
31	35101-223-000	1	KEY(L)	鑰匙(左)
32	17620-169-00C	1	FUEL CAP (W/LOCK)	汽油箱蓋(有鎖-92/61)
33	81142-261-000	3	INNER BOX LOCK	行李箱鎖
34	31504-169-000	1	BATTERY COVER	電瓶蓋
35	94055-06000C	1	HEX FLANGE NUT WITH SERRATION(TOOTH)	六角緣面齒紋螺帽(五彩)
36	32108-912-000	1	POSITIVE CABLE	起動(+)極線

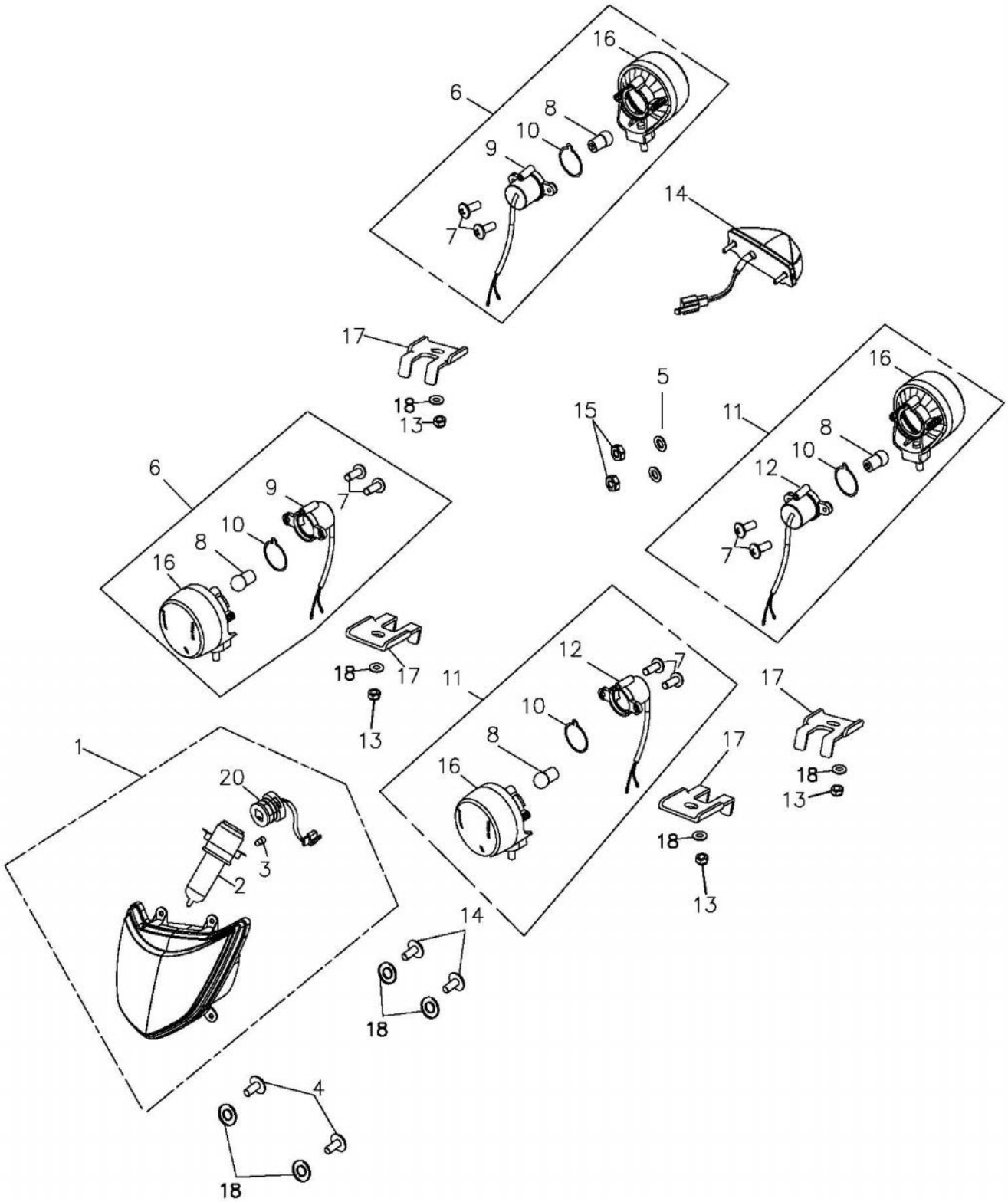
16
6
8
10
9
7
14
17
18
13
5
15
11
12
1
20
3
2
4

組件編號：501-F15A　　方向燈,後燈(EU2)SIGNAL LIGHT,TALL LIGHT　　TOP

ItemNo. 項次	Parts No. 部品番號	Unit 'ty 用量	Parts Name 零件名稱		
1	33100-225-000	1	HEAD LIGHT ASS'Y	EC	前燈組合(E-MARK)
2	34901-190-00B	1	HEAD LIGHT BULB	12V35W35W	前燈泡(HS1)
3	34909-169-000	1	POSITION LAMP	12V5W	位置燈
4	93903-05016K	2	TAPPING SCREW TRUSS HEAD PHILLIF	5*16	自攻螺絲(黑)
5	94101-0618020B	2	PLAIN WASHER	6*18*2	平面墊圈(白)
6	33400-501-000	2	R.SIGNAL ASS'Y (E-MARK)	W020-FR-A022	*右方向燈組合(E-MARK)
7	93500-03010C	8	PAN PHILLIPS BOLT	3*10	十字圓頭螺栓
8	34905-118-00A	4	BULB(E-MARK)	12V/10W	方向燈泡 (橘色)
9	33425-501-000	2	SIGNAL BULB SOCKET		右方向燈泡座
10	33413-501-000	4	SIGNAL RUBBER WASHER		方向燈橡膠墊圈
11	33450-501-000	2	L.SIGNAL ASS'Y(E-MARK)	W020-FL-A022	*左方向燈組合(E-MARK)
12	33435-501-000	2	L.SIGBAL BULB SOCKET		左方向燈泡座
13	94050-05000C	4	HEX FLANGE NUT WITH SERRATION	5mm	六角緣面螺帽(五彩)
14	33700-225-000	1	TAIL LIGHT ASS'Y	E-MARK	*後燈組合(LED)
15	90350-06000G	2	NYLON NUT	M6	止鬆螺帽(墨綠)
16	33401-501-000	4	SIGNAL SOCKET		方向燈座
17	33403-225-000	4	FIX BRACKET		方向燈固定座
18	94101-0514010K	8	PLAIN WASHER	5*14*1	平面墊圈(黑)
19	93903-04016K	2	TAPPING SCREW TRUSS HEAD PHILLIF	4*16	自攻螺絲(黑)
20	34801-225-000	1	HEAD LIGHT WIRE		前燈線組

903-F16E STICKER

TOP

1

6

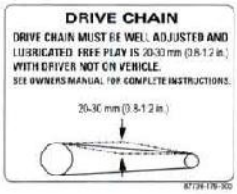

4

2

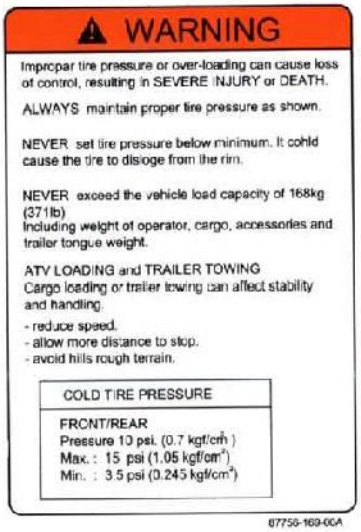

3

5

組件編號：903-F16E　　貼紙(德國TEL)STICKER

TOP

ItemNo. 項次	Parts No. 部品番號	Unit 'ty 用量	Parts Name 零件名稱	
1	87700-888-00Z	1	ADLY POLY STICKER	ADLY (波麗)
2	87756-169-00A	1	WARNING LABEL(TIRE INFLATION)	警告貼紙(輪胎)EU2
3	87758-169-00A	1	WARNING LABLE(INJURE)	警告貼紙(注意事項)EU2
4	87759-169-000	1	WARNING LABLE(16 YEARS OLD AND UNDER)	Y-16警告貼紙
5	87700-903-00A	1	STICKER ASS'Y	全台份貼紙-10張
6	87739-179-000	1	CHAIN INSTRUCTION DECAL	鍊條調整貼紙(英文)

903-C04 ACCESSORY TOP

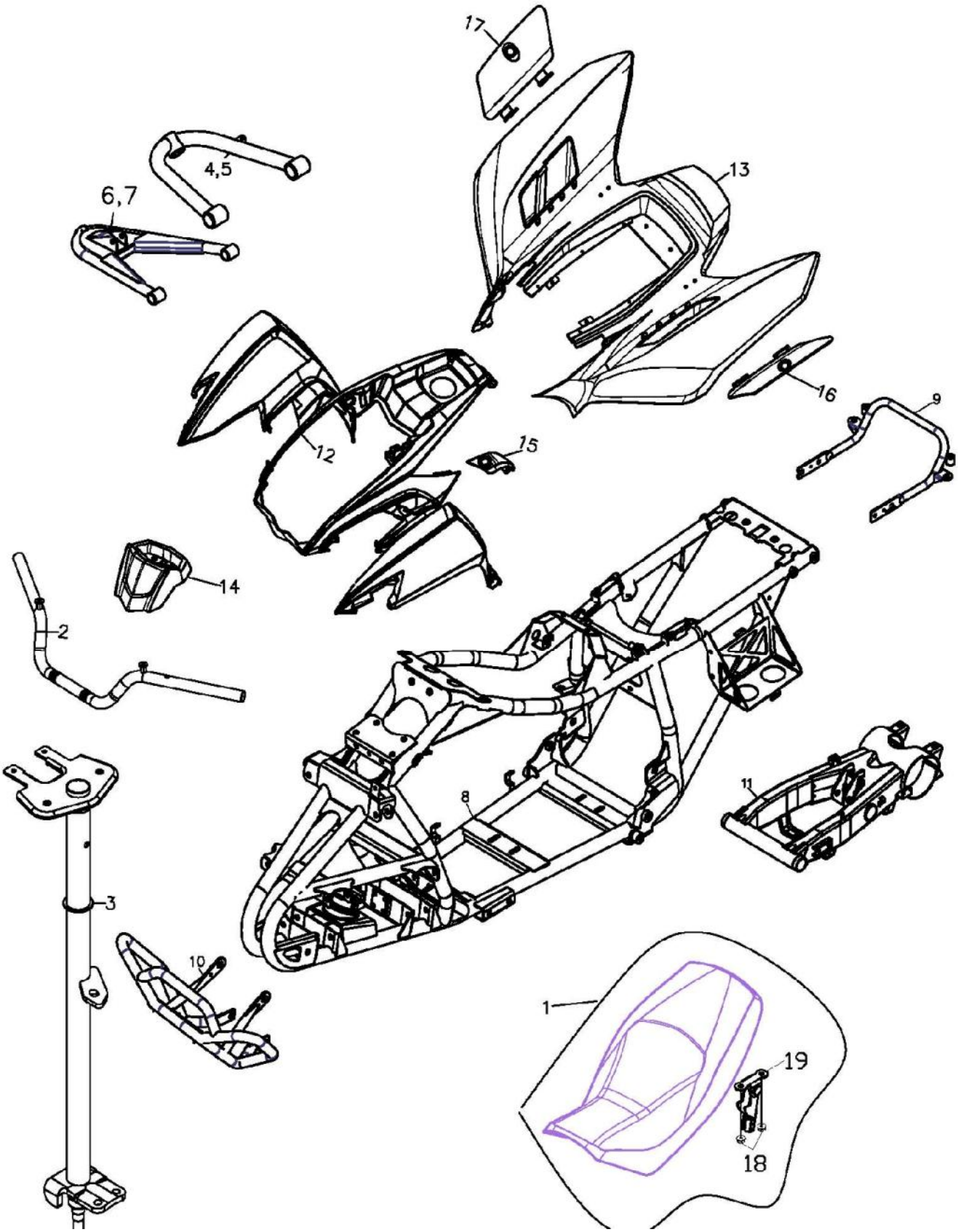

組件 編號：903-C04　　配件(認證+加鋁踏)ACCESSORY　　TOP

ItemNo. 項次	Parts No. 部品番號	Unit 'ty 用量	Parts Name 零件名稱		
1	77200-225-00B	1	SEAT ASS'Y(BLACK)	ADLY	座墊總成(雙材質)-橘車用
2	53100-223-000SL	1	HANDLE BAR-(SILVER)EU		手把整體(版2)-(銀)
3	51109-901-001SL	1	STEERING SHAFT ASS'Y(SL)		轉向桿總成-(銀)
4	51200-901-002SL	1	R. UPPER SUSPENSION ARM		右上三腳架-(銀)
5	51300-901-002SL	1	L. UPPER SUSPENSION ARM		左上三腳架-(銀)
6	51600-901-001SL	1	R. LOWER SUSPENSION ARM		右下三腳架-(銀)
7	51500-901-001SL	1	L. LOWER SUSPENSION ARM		左下三腳架-(銀)
8	50100-903-000SL	1	FRAME COMP		車架整體-(銀)
9	50105-225-001SL	1	REAR BUMPER		後防護桿-(銀)
10	50104-225-00AS	1	FRONT BUMPER		前防護桿-(銀)
11	52100-169-000SL	1	SWING ARM SUB ASS'Y		後叉總成-(銀)
12	64301-903-0000	1	FRONT COVER		前蓋(225加工)
13	83400-501-0010	1	REAR COVER		後蓋(橘)-225-
14	64211-225-0000	1	SPEEDOMETER COVER		碼錶飾蓋(橘)
15	64339-225-0000	1	FRONT LUGGAGE BOX COVER		前置物箱蓋(橘)
16	83417-225-0000	1	L. REAR LUGGAGE BOX COVER		左後置物箱蓋(橘)
17	83418-225-0000	1	R. REAR LUGGAGE BOX COVER		右後置物箱蓋(橘)
18	90350-06000G	2	NYLON NUT	M6	止鬆螺帽(墨綠)
19	77201-169-000	1	SEAT LATCH		座墊固定勾

=======

=======

=======

=======

=======

=======

=======

=======

=======

=======

=======

=======

=======

=======

=======

=======

=======

=======

=======

=======

=======

=======

=======

=======

=======

=======

=======

=======

=======

=======

=======

=======

=======

=======

=======

=======

=======

=======

=======

=======

=======

=======

=======

=======

=======

=======

=======

=======

=======

=======

=======

=======

=======

=======

=======

=======

=======

=======

=======

=======

=======

=======

=======

=======

=======

=======

=======

=======

=======

=======

=======

=======

=======

=======

=======

=======

=======