INDEX Page

PARTS BOOK

ATV-300U I(169B)EU2

ADLY MOTO

ADLY®

169-01 CYLINDER HEAD COVER	汽缸頭蓋	3
169-02 CYLINDER HEAD	汽缸頭	5
169-03 CAMSHAFT.VALVE	凸輪軸.閥門	7
169-04 CAM CHAIN.TENSIONER	內鏈條.拉力桿	9
169-05 CYLINDER	汽缸	11

169-06 LEFT CRANKCASE COVER	左曲軸箱蓋	13
169-07 Right Crankcase Cover	右曲軸箱蓋	15
169-08 GENERATOR	發電機,馬達,離合器	19
169-09 OIL PUMP	機油泵	21
169-10 Driven Pulley	傳動皮帶輪	23
169-11 CRANKCASEr	曲軸箱	25
169-12 CRANK SHAFT.PISTON	曲軸.活塞	27
169-13 TRANSMISSION	傳動系,倒檔	29
169-14 GEAR SHIFT	變速軸	31
169-15 HANDLE BAR	手把(2006版)	37
169-16B STEERING	轉向系統(2006版)	39
169-17B ARM	三角架(2006版)	41
169-18A FRAME BODY	車架總成-(EU2)	43
169-19B SWING ARM SUB ASS'Y	後叉總成(2006)	45
169-20A WHEEL FRONT & REAR	前,後輪-(EU2)	49
169-21A-DG BODY COVER & SEAT	車體蓋,座墊-(綠)	51
169-22B BRAKE CALIPER	剎車卡鉗(2006版)	53
169-23B BRAKE SYSTEM	剎車油路系統(200	55
169-24B BATTERY & WIRE HARDNESS	電瓶&主配線(2006	59
169-25B FUEL TANK & CARBURE	油箱 & 化油器(92/	61
169-26 AIR CLEANER & SECONDARY OIL TANK	空氣濾清器 & 副機	65
169-27A MUFFLER	排氣管	67
169-28B SIGNAL LIGHT,TALL LIGHT	方向燈,後燈(EU2)-	69
169-29 STICKER	貼紙(EU2)	71
169-30 FRONT,REAR BUMPER	前,後保險桿	73

汽缸頭蓋 CYLINDER HEAD COVER

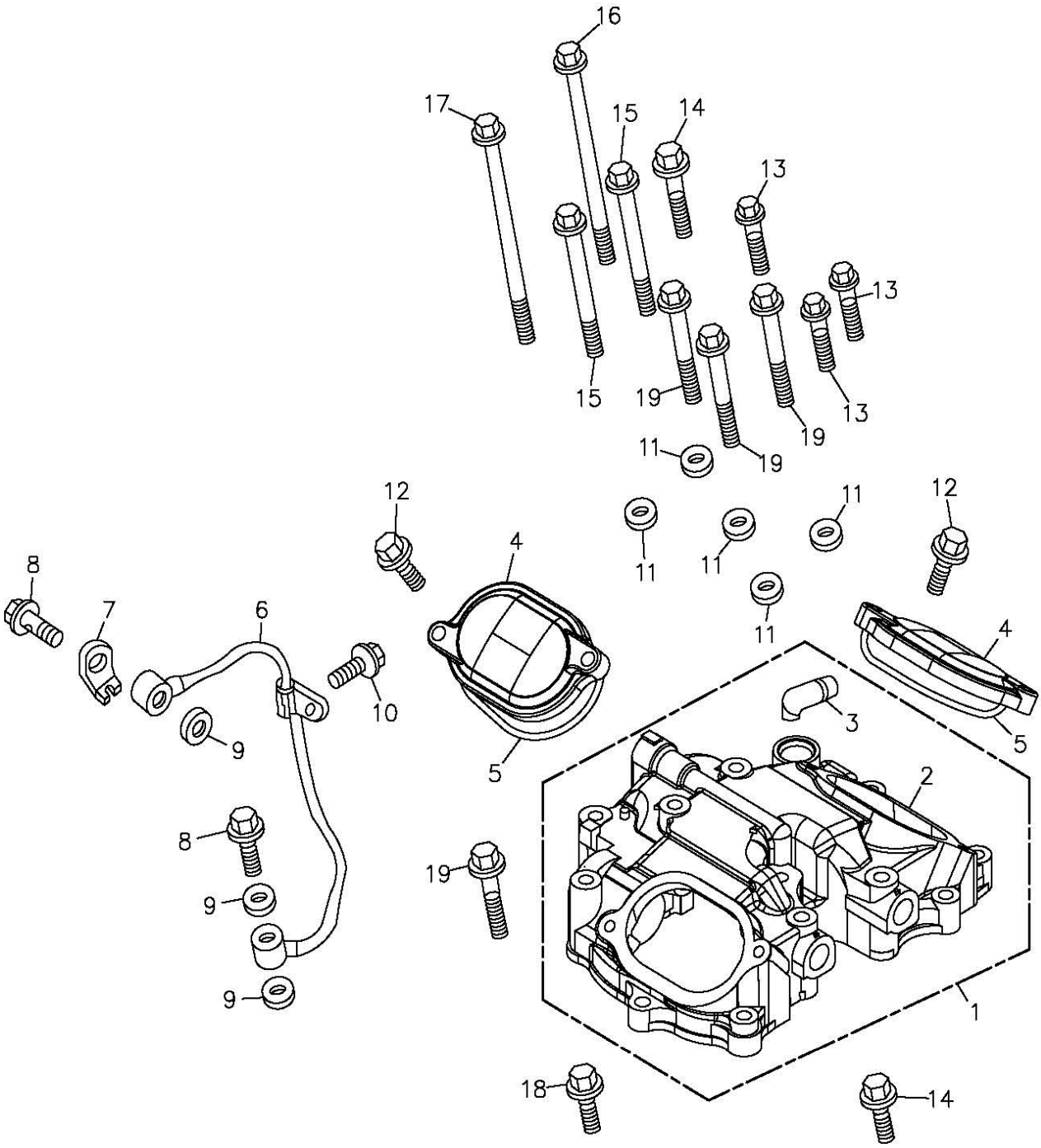

組件編 號：169-01　　汽缸頭蓋 CYLINDER HEAD COVER

Item 項次	No.lParts No.lU 部 品 番 號	nit Q 用量	'tyl 零 件 Parts	Name 名 稱	
1	12310-169-000	1	CYLINDER HEAD COVER ASS'Y		汽缸頭蓋總成
2	12311-169-000	1	CYLINDER HEAD COVER		汽缸頭蓋
3	11210-169-000	1	BREATHER TUBE		通氣管
4	12351-169-000	2	VALVE ADJUSTING COVER		汽門間隙調整蓋
5	12393-169-000	2	COVER GASKET		門閥搖臂調整蓋墊圈
6	15201-169-000	1	OIL PIPE		外機油輸送管
7	15207-169-000	1	FIX BRACKET		油管固定片
8	45456-169-000	2	OIL BOLT	8*28	油管固定螺栓
9	94103-0814010	3	COPPER PLAIN WASHER	8*14*1.0	平面墊圈(銅)
10	96000-06012-10B	1	HEX FLANGE BOLT	6*12	六角緣面螺栓(白)
11	94103-0714016	5	COPPER PLAIN WASHER	6.5*14*1.6	平面墊圈(銅)
12	96000-06022-10B	4	HEX FLANGE BOLT	6*22	六角緣面螺栓(白)
13	96000-06028-10B	3	HEX FLANGE BOLT	6*28	六角緣面螺栓(白)
14	96000-06035-10B	2	HEX FLANGE BOLT	6*35	六角緣面螺栓(白)
15	96000-06080-10B	2	HEX FLANGE BOLT	6*80	六角緣面螺栓(白)
16	96000-06115-10B	1	HEX FLANGE BOLT	6*115	六角緣面螺栓(白)
17	96000-06136-10B	1	HEX FLANGE BOLT	6*136	六角緣面螺栓(白)
18	96000-06025-08B	1	HEX FLANGE BOLT	6*25	六角緣面螺栓(白)
19	96004-06052-10B	4	HEX FLANGE BOLT	6*52	六角緣面縮柄螺栓X

汽缸頭 CYLINDER HEAD

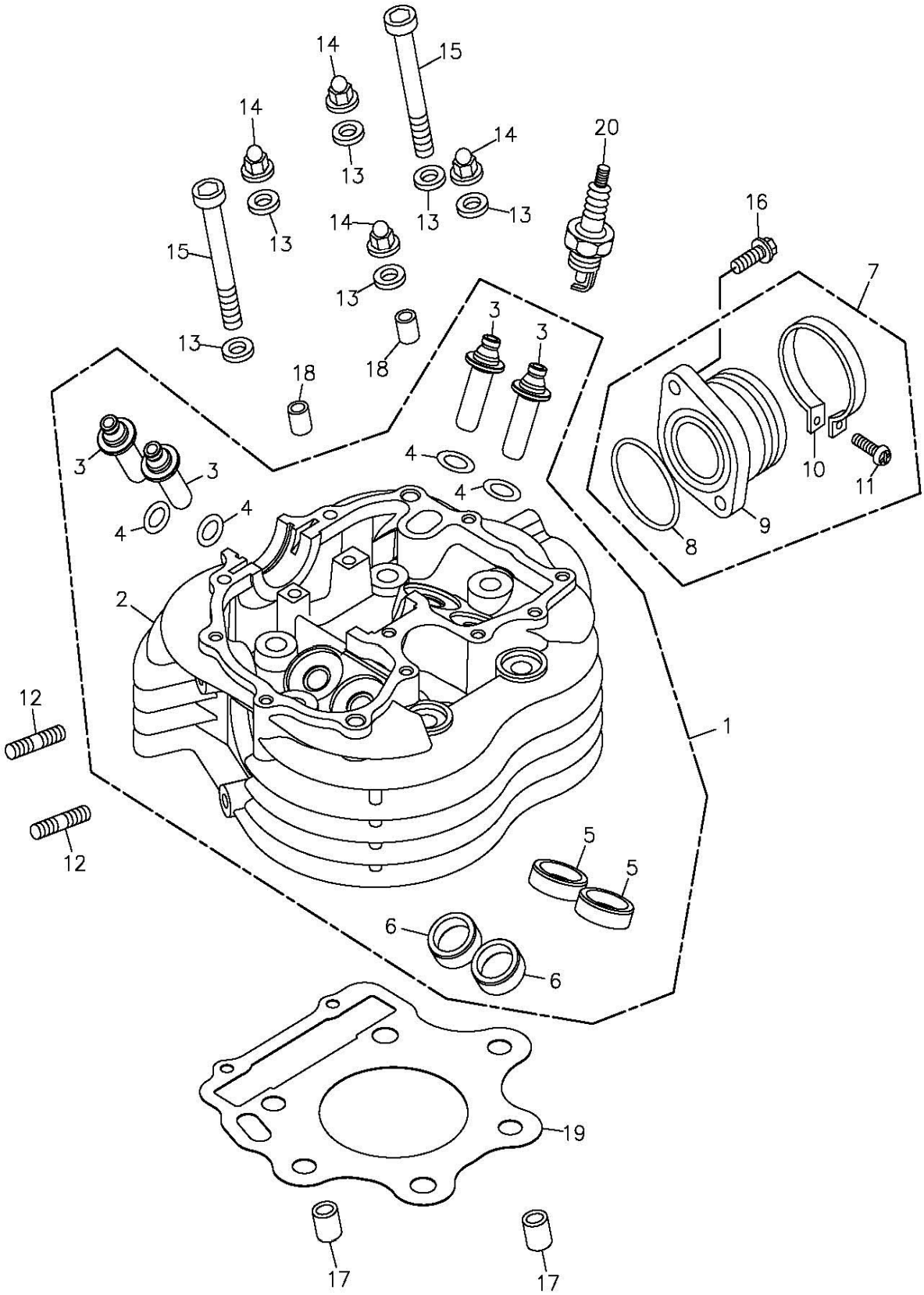

組件編 號：169-02　　汽缸頭 CYLINDER HEAD

Item 項次	No.lParts No.lU 部 品 番 號	nit Q 用量	'tyl 零 件 Parts	Name 名 稱	
1	12200-169-000	1	CYLINDER HEAD ASS'Y		汽缸頭總成
2	12201-169-000	1	CYLINDER HEAD		汽缸頭
3	12204-169-000	4	VALVE GUIDE		氣閥導管
4	91310-169-000	4	O-RING	10*2	油環
5	14715-169-000	2	IN.VALVE SEAT		進氣門閥座
6	14725-169-000	2	EX.VALVE SEAT		排氣門閥座
7	17101-169-000	1	INTAKE MANIFOLD ASS'Y		進氣歧管總成
8	91336-169-000	1	OIL RING	36*3	油環
9	17100-169-000	1	INTAKE MANIFOLD		進氣歧管
10	14111-169-000	1	CARBURETOR CLIP		進氣管夾
11	93500-05020K	1	PAN PHILLIPS BOLT	5*20	十字圓頭螺栓(黑)
12	91001-08042B	2	STUD BOLT	8*42	雙頭螺栓(白)
13	94101-1020020C	6	COPPER PLAIN WASHER	10*20*2	平面墊圈(五彩)
14	94031-10160G	4	HEX ACORM WASHER FACE NUT	M10*P1.5	六角帶帽緣面螺帽(墨綠)
15	91000-10110B	2	HEX SOCKET BOLT	10*110	六角承窩螺栓(白)
16	96000-06022-08B	2	HEX FLANGE BOLT	6*22	六角緣面螺栓(白)
17	94301-12200	2	DOWEL PIN	12*20	定位梢
18	94301-08120	2	DOWEL PIN	8*12	定位梢
19	12251-169-000	1	CYLINDER HEAD GASKET		汽缸上墊片
20	98076-108-00A	1	SPARK PLUG(R TYPE)	DR8EA抗電阻	火星塞(DR8EA)
21	16213-169-000	1	CARBURETOR INSULATOR		化油器隔熱板

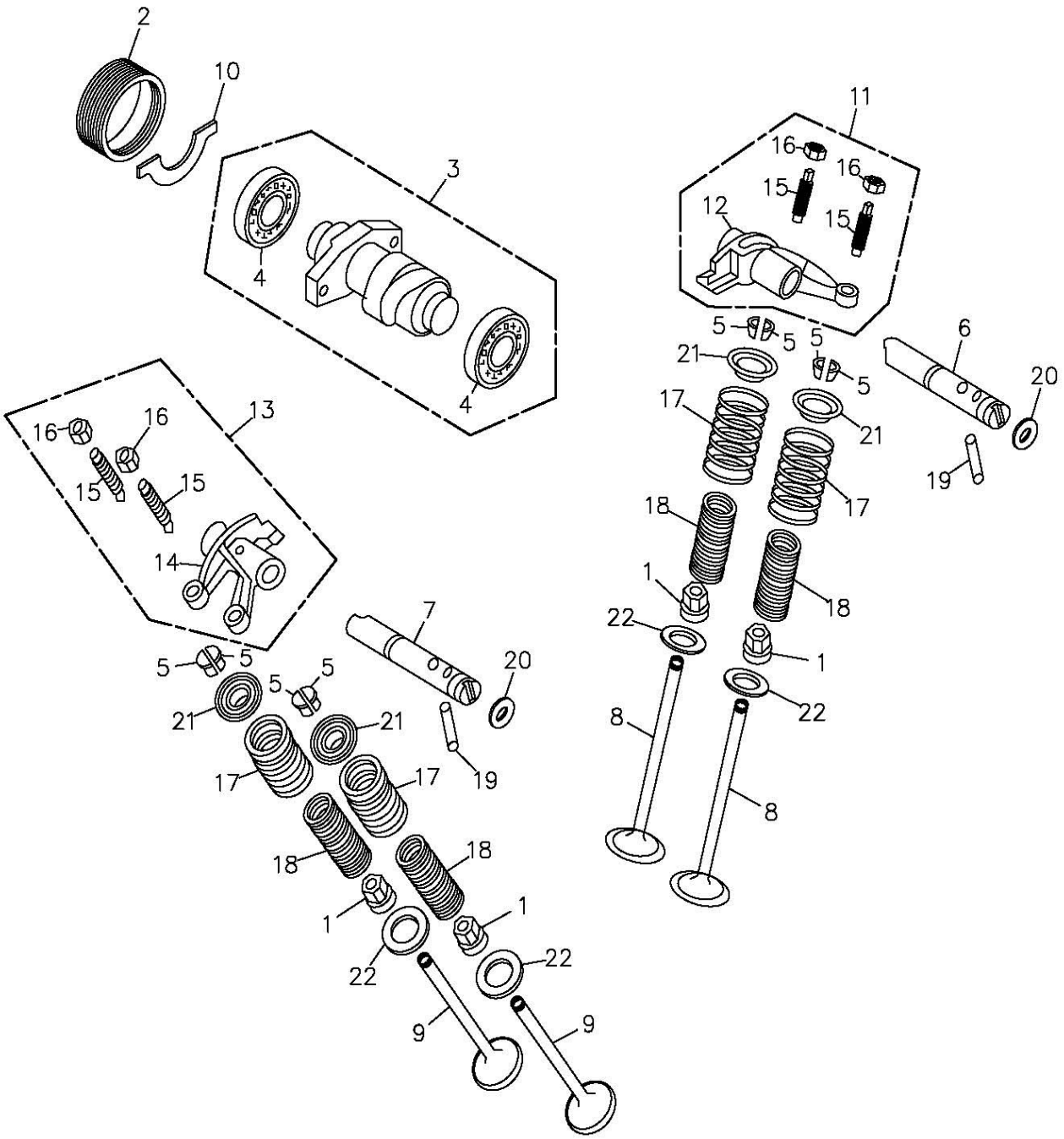
2
10
3
4
4
11
16
16
15
15
12
5
5
5
5
21
21
6
20
17
17
19
18
18
1
1
22
22
8
8
13
16
16
15
15
14
7
20
19
5
5
5
5
21
21
17
17
18
18
1
1
22
22
9
9

組件編 號：169-03　　凸輪軸.閥門 CAMSHAFT.VALVE

Item 項次	No.lParts No.lU 部 品 番 號	nit Q 用量	'tyl 零 件 Parts	Name 名 稱	
1	12209-169-000	4	VALVE STEM SEAL		氣門桿油封
2	12330-169-000	1	CYLINDER HEAD SIDE CAP		汽缸頭側蓋
3	14100-169-000	1	CAMSHAFT COMP		凸輪軸
4	96100-16003	2	RADIAL BALL BEARING	16003(NTN)	滾珠軸承
5	14781-169-000	8	VALVE COTTER		門閥梢
6	14452-169-000	1	IN. ROCKER ARM SHAFT		進氣閥搖臂軸
7	14453-169-000	1	EX. ROCKER ARM SHAFT		排氣閥搖臂軸
8	14711-169-000	2	INLET VALVE		進氣門閥
9	14721-169-000	2	EXHAUST VALVE		排氣門閥
10	14456-169-000	1	STOPPER PLATE		凸輪軸固定片
11	14433-169-000	1	INLET ROCKER ARM ASS'Y		進氣門閥搖臂總成
12	14431-169-000	1	INLET ROCKER VALVE		進氣門閥搖臂
13	14434-169-000	1	EXHAUST ROCKER ARM ASS'Y		排氣門閥搖臂總成
14	14432-169-000	1	EXHAUST ROCKER ARM		排氣門閥搖臂
15	90012-169-000	4	VALVE GAP ADJUSTING SCREW		挺桿調整螺絲
16	90206-169-000	4	VALVE GAP ADJUSTING NUT		調整螺絲固定螺帽
17	14751-169-000	4	VALVE OUTER SPRING		外門閥彈簧
18	14761-169-000	4	VALVE INNER SPRING		內門閥彈簧
19	14455-169-000	2	DOWEL PIN	5*38	定位梢(版3)
20	91307-169-000	2	OIL RING	7.7*2.5	油環
21	14771-169-000	4	VALVE SPRING RETAINER		門閥彈簧座
22	14775-169-000	4	VALVE SPRING SEAT	20.8*28.6*1	彈簧座

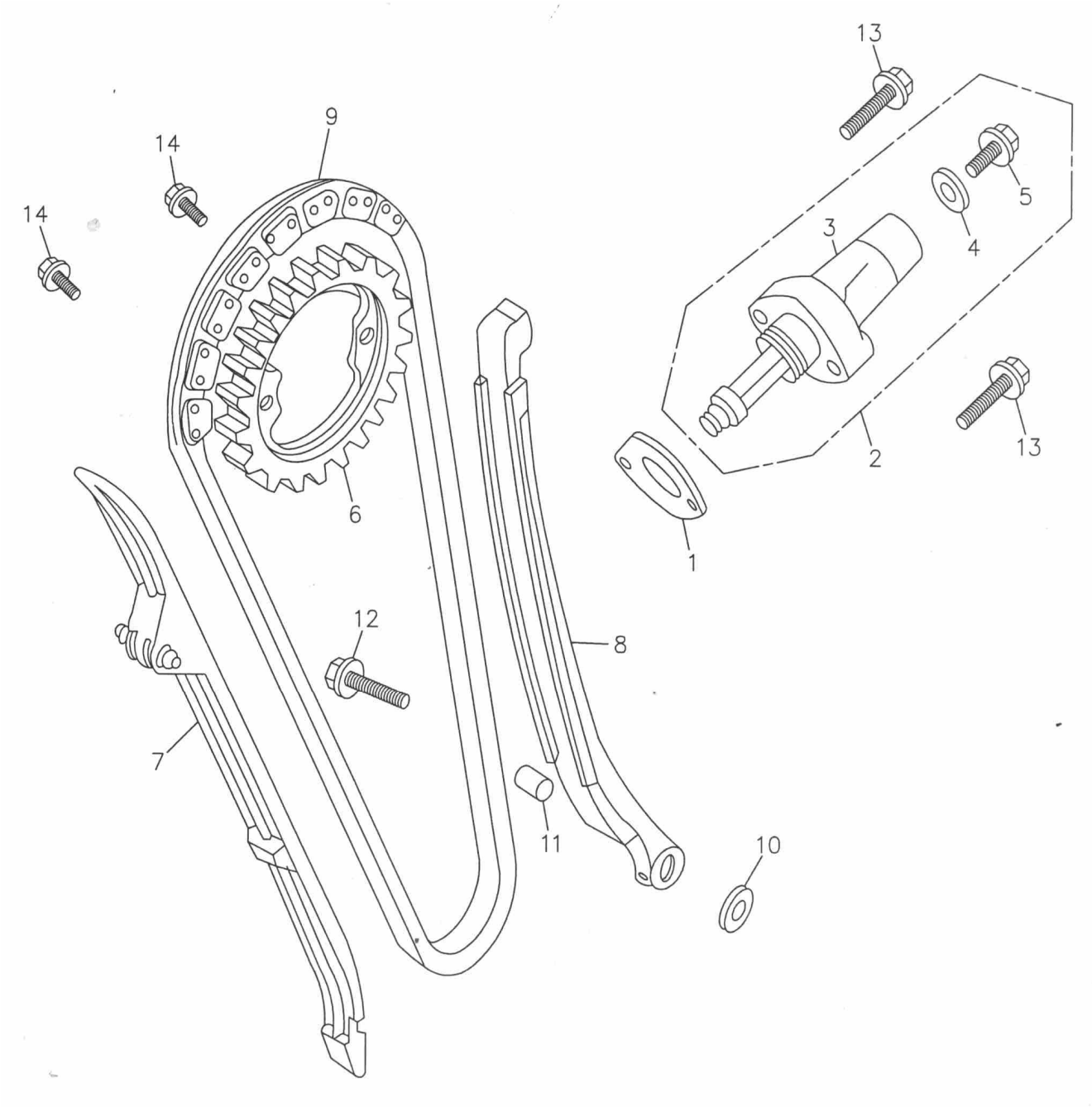
13
9
14
14
5
3
4
13
2
6
1
12
8
7
11
10

組件編 號：169-04　　內鏈條.拉力桿 CAM CHAIN.TENSIONER

Item 項次	No.lParts No.lU 部 品 番 號	nit Q 用量	'tyl 零 件 Parts	Name 名 稱	
1	14523-169-000	1	TENSIONER GASKET		鏈條調整墊片
2	14520-169-000	1	TENSIONER ASS'Y		鏈條調整器總成
3	14521-169-000	1	TENSIONER LIFTER BODY		鏈條調整器
4	94101-0614010	1	PLAIN WASHER	6*14*1	X平面墊圈
5	96000-06013-08	1	HEX FLANGE BOLT	6*13	六角緣面螺栓
6	14321-169-001	1	CAMSHAFT SPROCKET	38T	凸輪軸齒輪X
7	14500-169-000	1	CAM CHAIN GUIDE COMP		鏈條導件
8	14550-169-000	1	CAM CHAIN TENSIONER		鏈條拉力桿
9	14401-169-0A0	1	CAM CHAIN		凸輪軸內鏈條
10	94101-0615010B	1	PLAIN WASHER	6.5*15*1	平面墊圈(白)
11	14554-169-000	1	TENSIONER COLLOR	6*10*9.2	拉力桿襯套
12	96000-06025-10B	1	HEX FLANGE BOLT	6*25	六角緣面螺栓(白)
13	96000-06025-08B	2	HEX FLANGE BOLT	6*25	六角緣面螺栓(白)
14	96000-07011-10B	2	HEX FLANGE BOLT	7*11	六角緣面螺栓(白)

汽缸 CYLINDER

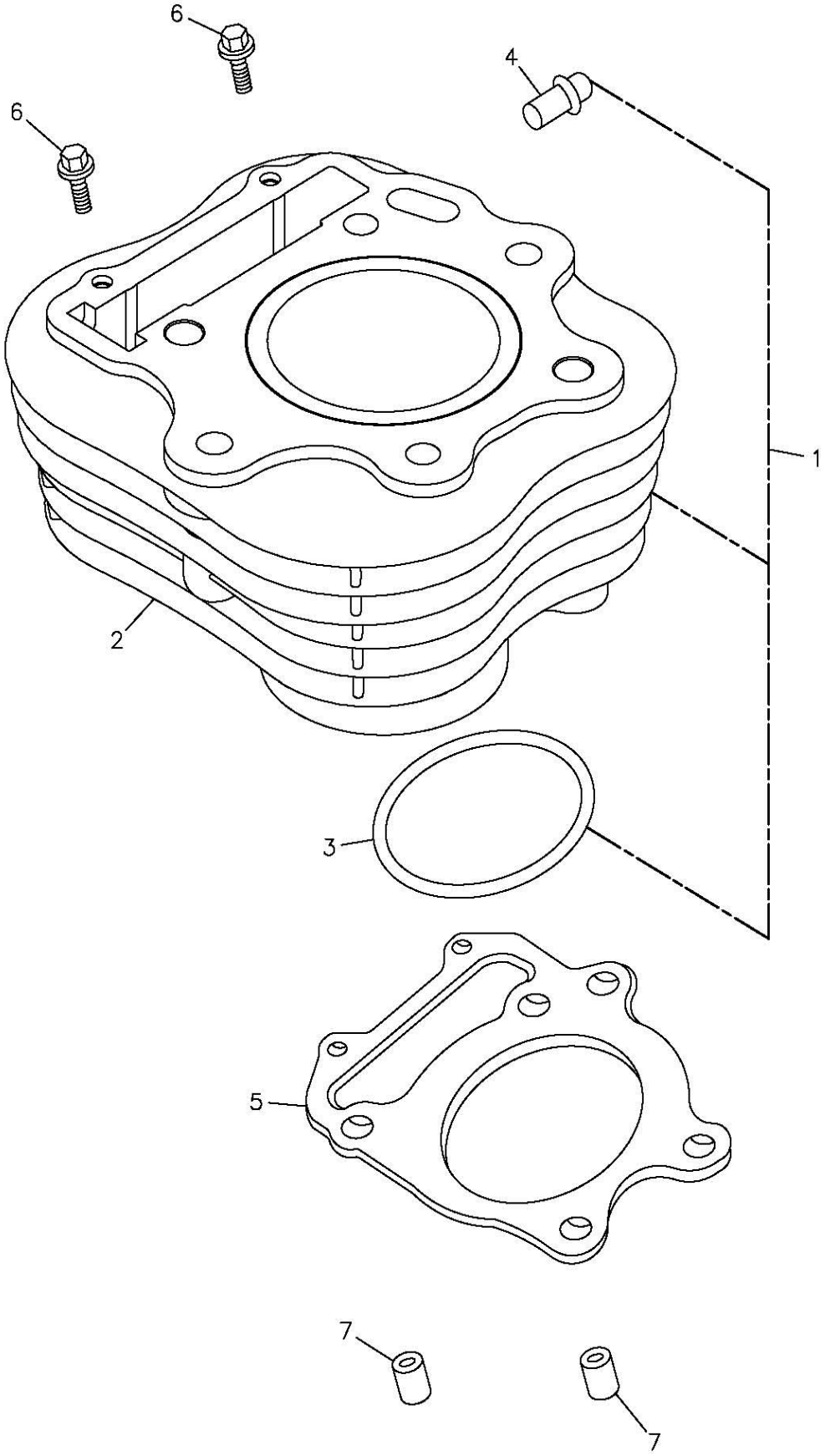

組件編 號：169-05　　汽缸 CYLINDER

Item 項次	No.lParts No.lU 部 品 番 號	nit Q 用量	'tyl 零 件 Parts	Name 名 稱	
1	12100-169-000	1	CYLINDER ASS'Y		汽缸總成
2	12101-169-000	1	CYLINDER		汽缸
3	91378-169-000	1	OIL RING	78.3*2	油環
4	12102-169-000	1	BREATHER PIPE		通氣管
5	12191-169-000	1	CYLINDER GASKET		汽缸墊片
6	96000-06028-08B	2	HEX FLANGE BOLT	6*28	六角緣面螺栓(白)
7	94301-12200	2	DOWEL PIN	12*20	定位梢

左曲軸箱蓋 LEFT CRANKCASE COVER

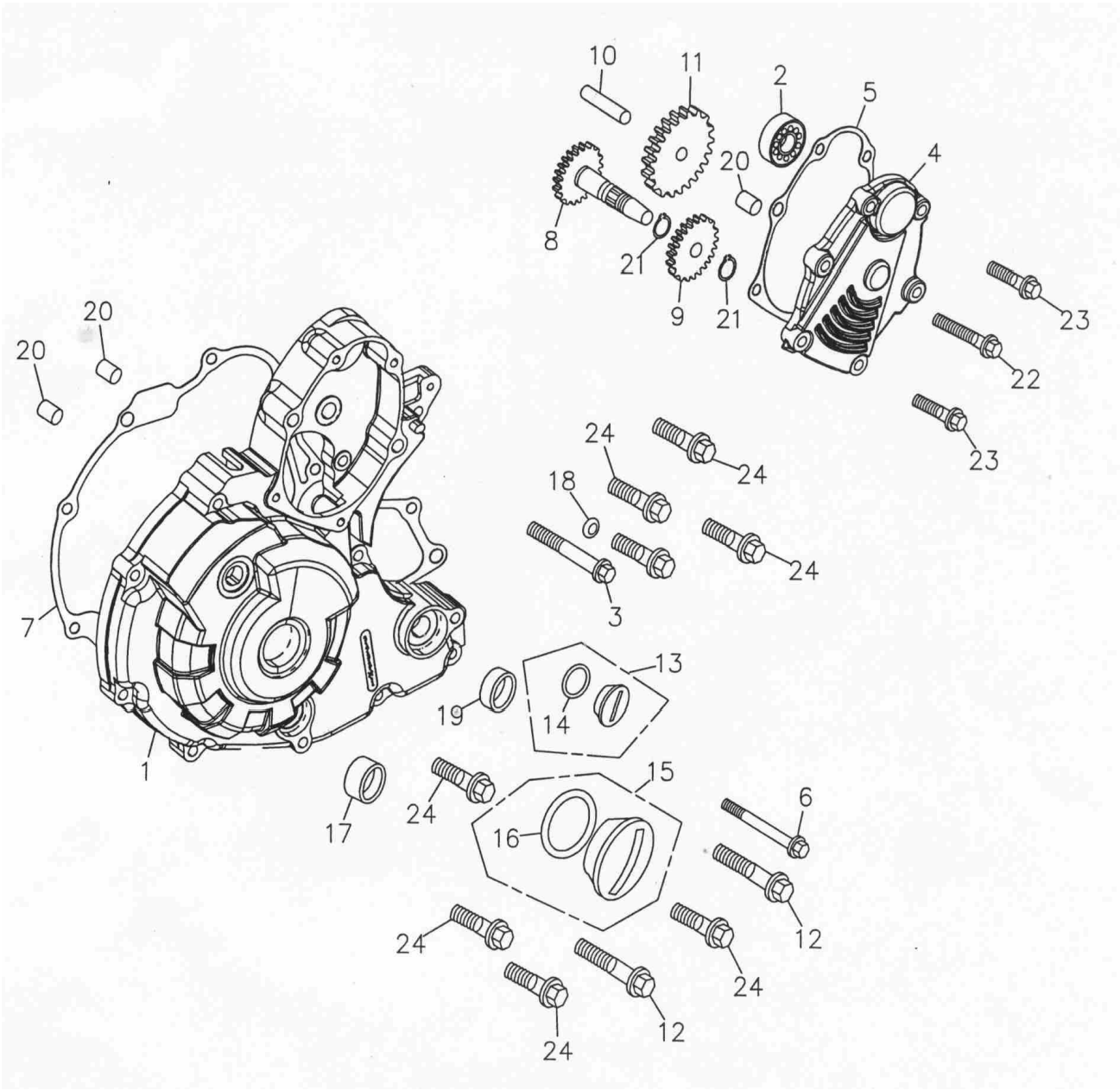

組件編 號：169-06　　左曲軸箱蓋 LEFT CRANKCASE COVER

Item 項次	No.lParts No.lU 部 品 番 號	nit Q 用量	'tyl 零 件 Parts	Name 名 稱	
1	11341-169-000	1	L. CRANK CASE COVER		左曲軸箱蓋(版2)
2	96100-60000	1	RADIAL BALL BEARING	6000	滾珠軸承
3	96000-06055-08B	1	HEX FLANGE BOLT	6*55	六角緣面螺栓(白)
4	11355-169-000	1	STARTER GEAR COVER		減速齒輪蓋
5	11356-169-000	1	STARTER GEAR COVER GASKET		減速齒輪蓋墊片
6	96000-06045-08B	1	HEX FLANGE BOLT	6*45	六角緣面螺栓(白)
7	11359-169-000	1	L COVER GASKET		左曲軸箱蓋墊片
8	28130-169-000	1	STARTER REDUCTION SHAFT COMP	21T	起動減速齒輪
9	28131-169-000	1	STARTER REDUCTION GEAR	23T	*起動齒輪
10	28132-169-000	1	STARTER REDUCTION GEAR SHAFT		起動減速齒輪軸
11	28140-169-000	1	STARTER REDUCTION SHAFT COMP.	68/26T	起動齒輪組
12	96000-06040-08B	2	HEX FLANGE BOLT	6*40	六角緣面螺栓(白)
13	90084-108-000	1	A.C.G. CAP (small)	14mm	交流發電機塞(14mm)
14	91313-108-000	1	OIL RING	13.8*2.5	油環13.8*2.5
15	90087-108-000	1	A.C.G. CAP (Big)	30mm	交流發電機塞(30mm)
16	91327-120-000	1	OIL-RING	27*2	油環 27*2
17	96500-12245	1	OIL SEAL	12*24*5	油封
18	94103-0712010	1	COPPER PLAIN WASHER	6.5*12*1	銅平面墊圈
19	96500-13287	1	OIL SEAL	13*28*7	油封
20	94301-08140	4	DOWEL PIN	6.3*8*14	定位梢
21	94511-1500S	2	EXTERNAL CIR CLIP	STW-15	外環夾 S-15
22	96000-06032-08B	2	HEX FLANGE BOLT	6*32	六角緣面螺栓(白)
23	96000-06025-08B	4	HEX FLANGE BOLT	6*25	六角緣面螺栓(白)
24	96000-06028-08B	8	HEX FLANGE BOLT	6*28	六角緣面螺栓(白)

右曲軸箱蓋 RIGHT CRANKCASE COVER

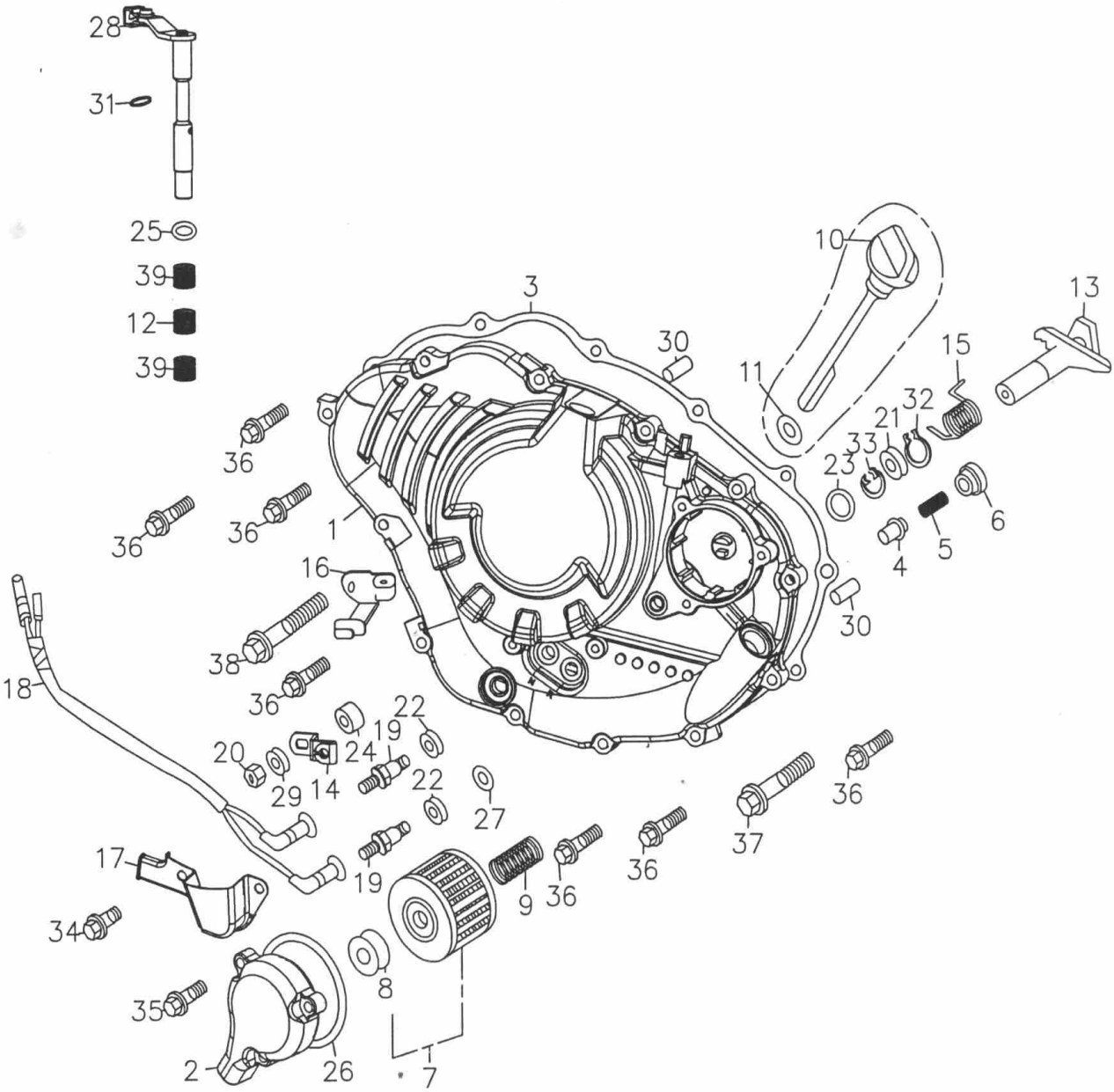

組件編號：169-07　　右曲軸箱蓋 RIGHT CRANKCASE COVER

Item 項次	No.lParts No.lU 部品番號	nit Q 用量	'tyl 零件 Parts	Name 名稱	
1	11330-169-000	1	RIGHT CRANKCASE COVER		右曲軸箱蓋(無字)
2	11333-169-000	1	OIL FILTER COVER		機油濾清器蓋
3	11393-169-000	1	R. CRANKCASE COVER GASKET		右曲軸箱蓋墊片
4	15231-169-000	1	RELIEF VALVE		門閥保持器
5	15232-169-000	1	RELIEF VALVE SPRING		門閥保持器彈簧
6	15233-169-000	1	RELIEF VALVE CAP	14mm	門閥塞
7	15412-169-000	1	OIL FILTER ELEMENT		機油濾清器
8	15413-169-000	1	FILTER RUBBER		橡膠
9	15414-169-000	1	OIL FILTER ELEMENT SETTING SPRING		濾油器彈簧
10	1565A-120-000	1	OIL GAUGE ASS'Y		機油尺組
11	91318-108-000	1	OIL RING	18*3	油環
12	22815-169-000	1	CLUTCH LEVER SPRING		離合器桿彈簧
13	24860-169-000	1	REVERSE STOPPER SHAFT COMP.		逆轉停止軸
14	24865-169-000	1	REVERSE STOPPER LEVER		逆轉停止拉桿
15	24867-169-000	1	REVERSE STOPPER SPRING		逆轉停止軸彈簧
16	24871-169-000	1	REVERSE CABLE BRACKET		倒檔導線座
17	24880-169-000	1	SWITCH COVER		護蓋
18	32102-169-000	1	SEITCH WIRE		接觸開關線
19	35750-169-000	2	CONTACT SWITCH ASS'Y		接觸開關總成
20	90351-06000C	1	HEX FLANGE NYLON NUT	M6	六角緣面止鬆螺帽(五彩)
21	94101-1017010B	1	PLAIN WASHER	10*17*1	平面墊圈(白)
22	94103-1115013	2	COPPER PLAIN WASHER	10.5*15*1.3	銅平面墊圈
23	96500-14225	1	OIL SEAL	14*22*5	油封
24	96500-10205	1	OIL SEAL	10*20*5	油封
25	96500-12185	1	OIL SEAL	12*18*5	油封
26	91354-169-000	1	OIL RING	54*2.4	油環
27	91311-169-000	1	OIL RING	11*1.9	油環
28	22810-169-000	1	CLUTCH LEVER COMP.(REV.1)		離合器桿(版1)
29	94101-0713010B	1	PLAIN WASHER	7*13*1.2	平面墊圈(白)
30	94301-08140	2	DOWEL PIN	6.3*8*14	定位梢

右曲軸箱蓋 RIGHT CRANKCASE COVER

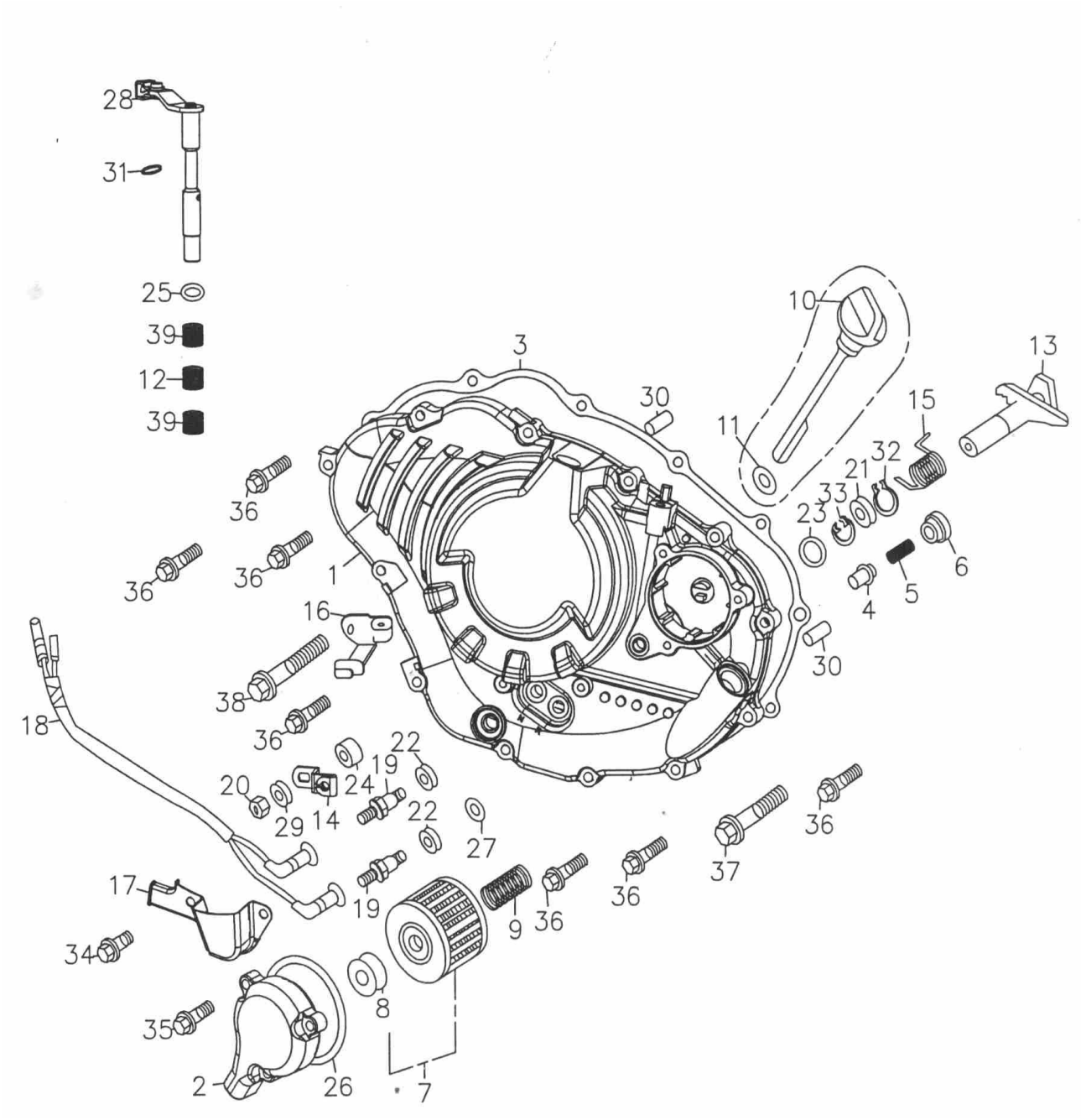

組件編號：169-07　　右曲軸箱蓋 RIGHT CRANKCASE COVER

Item 項次	No.lParts No.lU 部品番號	nit Q 用量	'tyl 零件	Parts	Name 名稱	
31	94305-03100	1	SPRING PIN		3*10	彈簧插梢
32	94511-1000S	1	EXTERNAL CIR CLIP		STW-10	外環夾
33	94512-2400R	1	INTERNAL CIR CLIP		RTW-24	內環夾 R-24
34	96000-06012-08B	2	HEX FLANGE BOLT		6*12	六角緣面螺栓(白)
35	96000-06022-08B	3	HEX FLANGE BOLT		6*22	六角緣面螺栓(白)
36	96000-06032-08B	10	HEX FLANGE BOLT		6*32	六角緣面螺栓(白)
37	96000-06040-08B	1	HEX FLANGE BOLT		6*40	六角緣面螺栓(白)
38	96000-06050-08B	1	HEX FLANGE BOLT		6*50	六角緣面螺栓(白)
39	96200-HK1210	2	NEEDLE BEARING		HK1210(NTN)	滾針軸承

發電機,馬達,離合器 GENERATOR

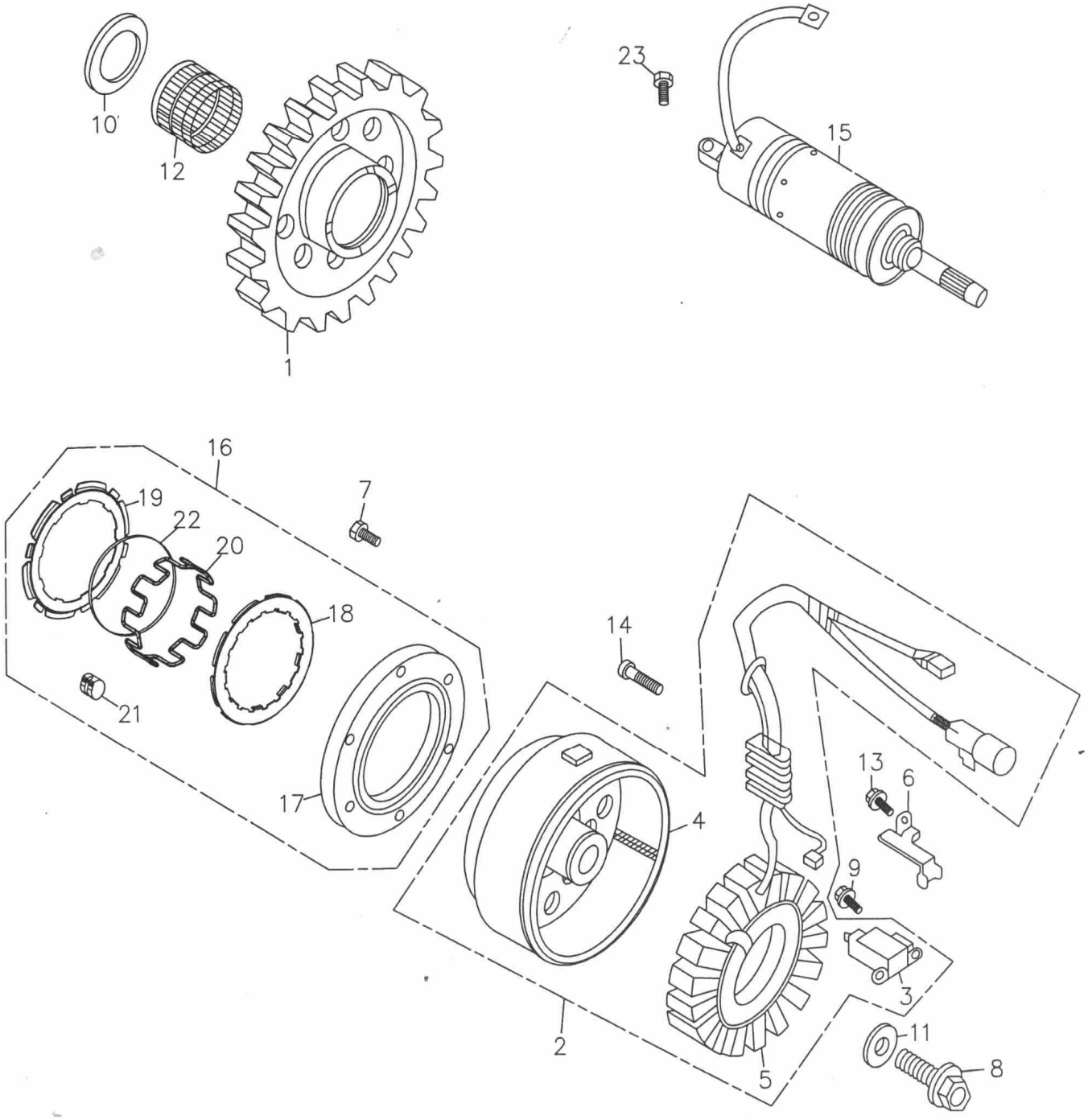

組件編號：169-08　　發電機,馬達,離合器 GENERATOR

Item 項次	No.lParts No.lU 部品番號	nit Q 用量	'tyl Parts 零件	Name 名稱	
1	28110-169-001	1	STARTER DRIVEN GEAR COMP	70T	*起動傳動齒輪
2	31100-169-001	1	GENERATOR ASS'Y	250型插殼	磁石發電機總成
3	31124-169-000	1	PULSE ALTERNATOR COMP.		脈動交流電組
4	31110-169-000	1	GENERATOR FLYWHEEL		飛輪
5	31120-169-001	1	STATOR COMP		轉子線圈
6	32961-169-000	1	WIRE CLAMP		電線固定夾
7	91100-06020K	6	STAR SOCKET BOLT	6*20(黑)	星形承窩螺栓(黑)
8	96000-12045-17G	1	HEX FLANGE BOLT	12*45	六角緣面螺栓（墨綠）
9	91000-05014K	2	HEX SOCKET BOLT	5*14(黑)	六角承窩螺栓(黑)
10	94105-2740040A	1	PLAIN WASHER	26.5*40*4	平面墊圈(SK5)
11	94101-1330042C	1	PLAIN WASHER	12.5*30*4.2	平面墊圈
12	96200-263124	1	NEEDLE BEARING	26*31*24	滾針軸承
13	96000-06012-10B	1	HEX FLANGE BOLT	6*12	六角緣面螺栓(白)
14	91000-06030B	3	HEX SOCKET BOLT	6*30	六角承窩螺栓(白)
15	31200-169-000	1	STARTING MOTOR ASS'Y		起動馬達總成
16	28410-169-001	1	STARTER CLUTCH ASS'Y		起動離合器總成
17	28125-169-001	1	STARTING CLUTCH OUTER COMP.		起動離合器凸緣
18	28126-169-000	1	UPPER STARTER PLATE		上夾板
19	28127-169-000	1	LOWER STARTER PLATE		下夾板
20	28128-169-000	1	SEPARATOR RING		分隔環
21	28129-169-000	18	ROLLER		滾子-版1
22	28124-169-000	1	SPRING		彈簧
23	96000-06025-10B	2	HEX FLANGE BOLT	6*25	六角緣面螺栓(白)

機油泵 OIL PUMP

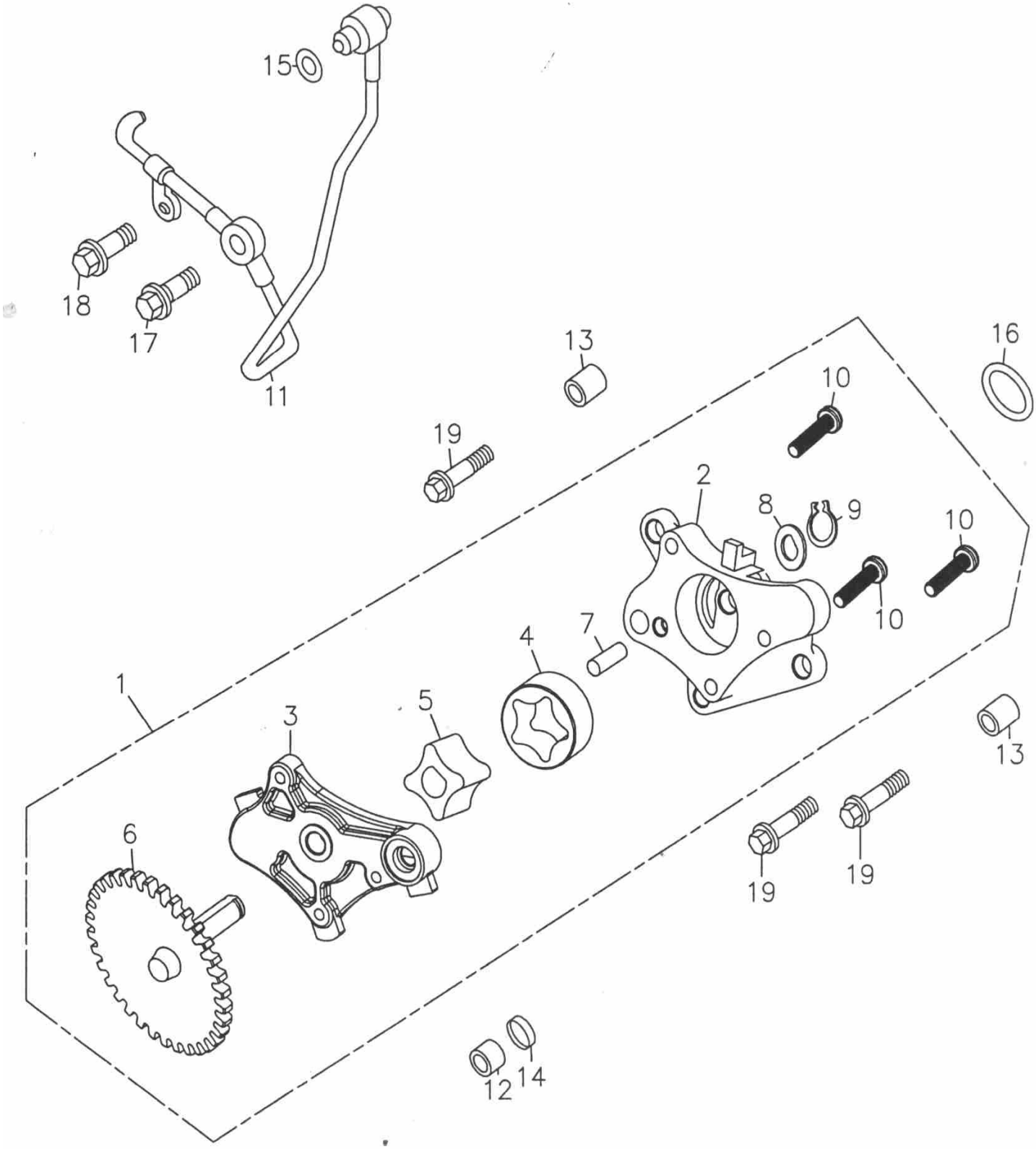

組件編號：169-09　　機油泵 OIL PUMP

Item 項次	No.lParts No.lU 部品番號	nit Q 用量	'tyl 零件	Parts	Name 名稱	
1	15100-169-000	1	OIL PUMP ASS'Y			機油泵總成
2	15111-169-000	1	OIL PUMP BODY			油泵本體
3	15116-169-000	1	OIL PUMP COVER			油泵板
4	15332-169-000	1	OIL PUMP OUTER ROTOR			油泵外轉動器
5	15331-169-000	1	OIL PUMP INNER ROTOR			油泵內轉動器
6	15150-169-000	1	OIL PUMP DRIVEN GEAR		34T	油泵從動齒輪
7	96300-060080	1	ROLLER		6*8	滾針
8	15112-169-000	1	WASHER			墊片
9	94511-0800S	1	EXTERNAL CIRCLIP		STW-8	外環夾
10	93500-05022B	3	PAN PHILLIPS BOLT		5*22	十字圓頭螺栓(白)
11	15101-169-000	1	OIL PIPE COMP.			內機油輸送管
12	94301-10100	1	DOWEL PIN		10*10	定位梢
13	94301-08100	2	DOWEL PIN		8*10	定位梢
14	91310-169-000	1	O-RING		10*2	油環
15	91308-169-000	1	OIL RING		8*1.5	油環
16	91317-179-000	1	OIL RING		17*2.5	油環
17	15103-169-000	1	OIL TUBE FIXING BOLT		7*19	X油管固定螺栓*
18	96000-06012-10B	1	HEX FLANGE BOLT		6*12	六角緣面螺栓(白)
19	96000-06022-10B	3	HEX FLANGE BOLT		6*22	六角緣面螺栓(白)

離合器 CLUTCH

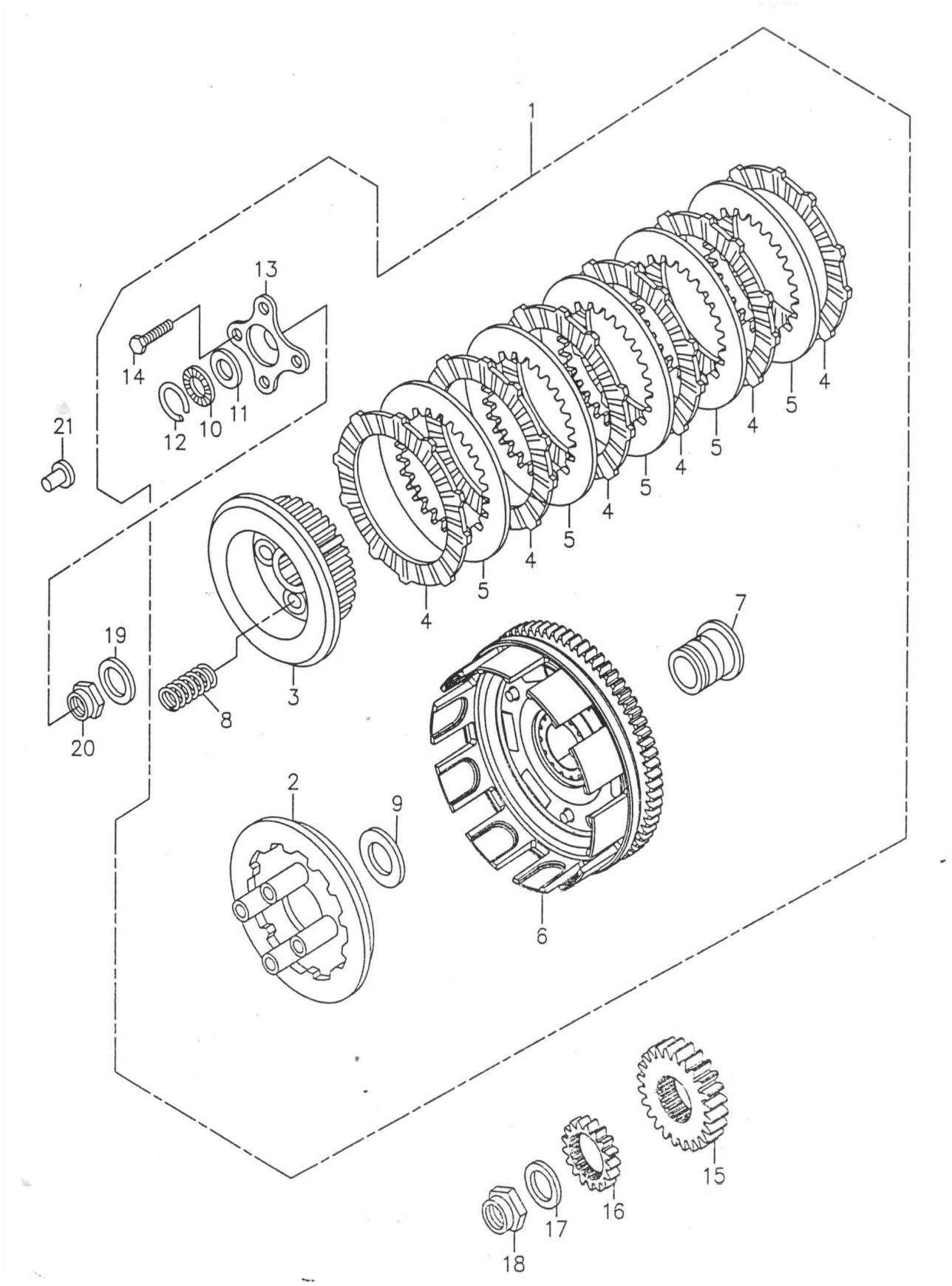

組件編號：169-10　　離合器 CLUTCH

Item 項次	No.lParts No.lU 部品番號	nit Q 'tyl 用量	Parts 零件	Name 名稱	
1	22100-169-000	1	CLUTCH ASS'Y		離合器總成
2	22350-169-000	1	CLUTCH PRESSURE PLATE		離合器壓板
3	22121-169-000	1	CLUTCH CENTER		離合器中樞
4	22201-169-000	6	CLUTCH FRICTION DISK		離合器摩擦板
5	22311-169-000	5	CLUTCH PLATE		離合器板
6	22110-169-000	1	CLUTCH COVER COMP ASS'Y		*離合器外套總成
7	22500-169-000	1	OIL BUSH		油套
8	22401-169-000	4	CLUTCH SPRING		離合器彈簧
9	94101-2245008A	1	PLAIN WASHER	22.3*45*0.8	平面墊圈(防銹)
10	96270-122602	1	NEEDLE BEARING	12*26*2	止推型滾針軸承
11	96271-169-000	1	THRUST WASHER	12*26*1	止推華司
12	22362-169-000	1	CIR CLIP		夾環
13	22361-169-000	1	CLUTCH LIFTER PLATE		離合器舉起板
14	92000-06028-10K	4	HEX BOLT	6*28	六角螺栓(黑)
15	23121-169-000	1	PRIMARY DRIVE GEAR	24T	*原始驅動齒輪
16	15131-169-000	1	OIL PUMP DRIVER GEAR	17T	油泵驅動齒輪
17	94113-2130022A	1	DISC SPRING WASHER	20.5*29.5*2.2	盤形墊圈(防銹)
18	93961-20100L	1	LOCK NUT(LEFT THREAD)	M20	六角凸高止鬆螺帽(左牙)
19	94113-1928020A	1	DISC SPRING WASHER	18.5*28*2	盤形墊圈(防銹)
20	93960-18090B	1	LOCK NUT	M18	六角凸高止鬆螺帽
21	22366-169-000	1	CLUTCH LIFTER GUIDE PIN		離合器舉起導梢

曲軸箱 CRANKCASE

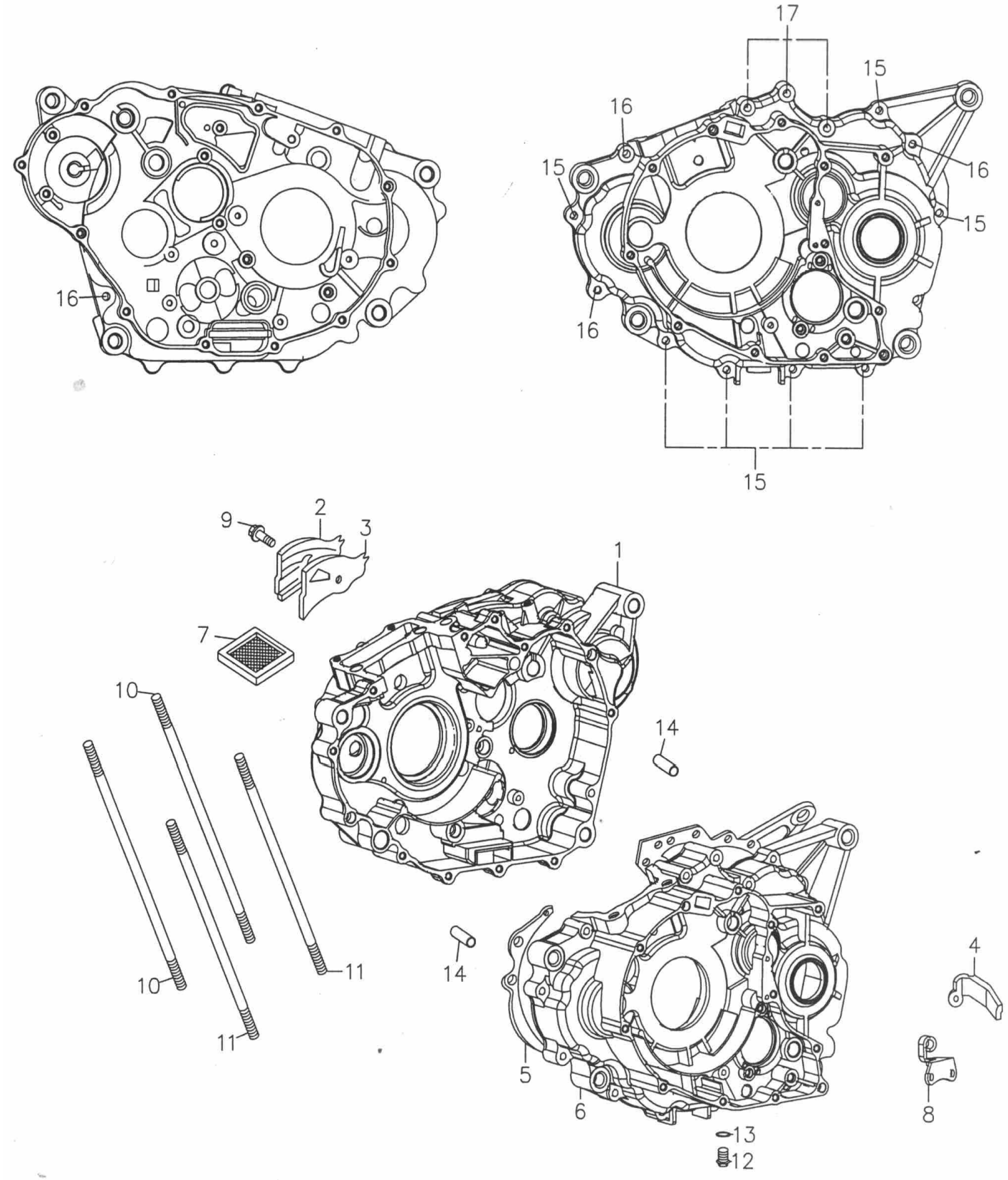

組件編號：169-11　　曲軸箱 CRANKCASE

Item 項次	No.lParts No.lU 部品番號	nit Q 用量	'tyl 零件	Parts	Name 名稱	
1	11101-169-000	1	RIGHT CRANKCASE			右曲軸箱(版3)
2	11342-169-000	1	BREATHER PLATE			通氣導板
3	11346-169-000	1	BREATHER PLATE GASKET			通氣導板墊片
4	11384-169-000	1	WIRE CLAMP			通氣管夾
5	11191-169-000	1	CRANKCASE GASKET			曲軸箱墊片
6	11201-169-000	1	L.CRANK CASE COMP			左曲軸箱(版4)
7	15421-169-000	1	OIL FILTER SCREEN			濾油網
8	22838-169-000	1	CLUTCH WIRE BRACKET			離合器導線接受器
9	91300-06012B	1	HEX SOCKET FLANGE BOLT		6*12	六角承窩緣面螺栓(白)
10	91001-10192Z	2	STUD BOLT		10*192	雙頭螺栓(耐鍊)
11	91001-10184Z	2	STUD BOLT		10*184	雙頭螺栓(耐鍊)
12	96000-12015-17C	1	HEX FLANGE BOLT		12*15	六角緣面螺栓
13	94104-1320020	1	PLAIN WASHER		12.5*20*2	平面墊圈(鋁)
14	94301-10160	2	DOWEL PIN		10*16	定位銷
15	96000-06035-10B	7	HEX FLANGE BOLT		6*35	六角緣面螺栓(白)
16	96000-06045-10B	4	HEX FLANGE BOLT		6*45	六角緣面螺栓(白)
17	96000-06065-10B	3	HEX FLANGE BOLT		6*65	六角緣面螺栓(白)
18	11100-169-000	1	LEFT/RIGHT CRANKCASE			左右曲軸箱組合

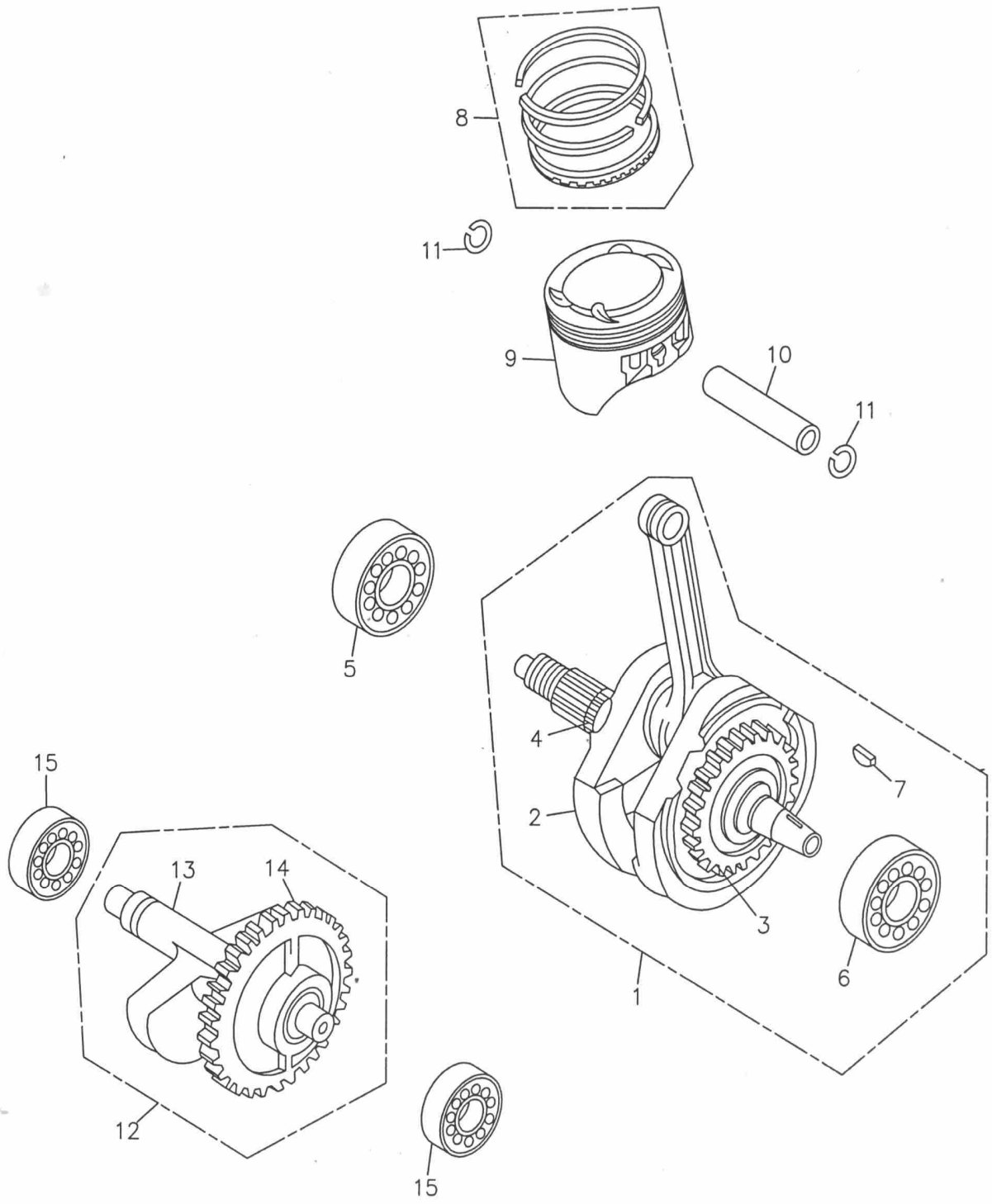
8
11
9
10
11
5
4
15
7
2
13
14
3
6
1
12
15

組件編號：169-12　　曲軸.活塞 CRANK SHAFT.PISTON

Item 項次	No.lParts No.lU 部品番號	nit Q 用量	'tyl 零件	Parts	Name 名稱	
1	13000-169-000	1	CRANKSHAFT ASS'Y			曲軸總成
2	13001-169-000	1	CRANK SHAFT			曲軸
3	13002-169-000	1	CRANK SHAFT GEAR		34T	*曲軸齒輪-版4
4	14311-169-000	1	TIMING SPROCKET		19T	時規齒輪
5	96100-TMB208	1	RADIAL BALL BEARING FRONT WHEEL		TMB208CC3(NTN	滾珠軸承
6	96100-TMSC0693	1	RADIAL BALL BEARING FRONT WHEEL		TM-SC0693CS20	滾珠軸承
7	90471-169-000	1	WOODRUFF KEY		24*14*4	半圓鍵
8	13011-169-000	1	PISTON RING SET			活塞環組
9	13100-169-000	1	PISTON			活塞
10	13111-169-000	1	PISTON PIN			活塞梢
11	13115-169-000	2	PISTON PIN CLIP			活塞梢夾環
12	13420-169-000	1	BALANCER SHAFT ASS'Y		34T	*平衡軸總成
13	13421-169-000	1	BALANCER SHAFT			平衡軸
14	13422-169-000	1	BALANCER SHAFT GEAR		34T	*平衡軸齒輪-版3
15	96100-TMB203A	2	RADIAL BALL BEARING		TMB203AJR2C3/Z	滾珠軸承

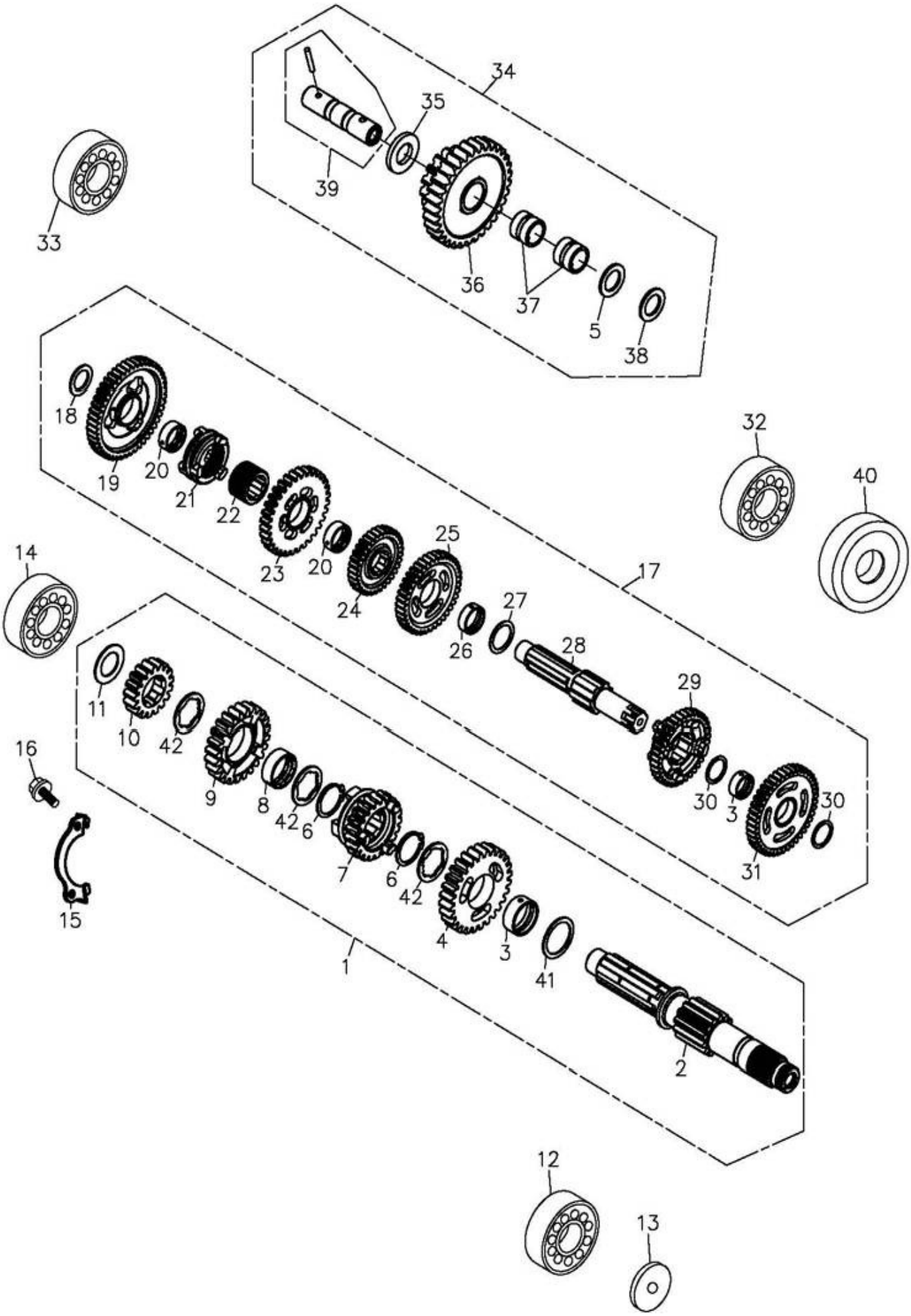
34
35
39
33
36
37
5
38
18
19
20
21
22
23
20
24
25
26
27
28
29
30
3
30
31
32
40
17
14
11
10
42
9
8
42
6
7
6
42
4
3
41
2
16
15
1
12
13

組件編號：169-13　　傳動系,倒檔 TRANSMISSION

Item 項次	No.lParts No.lU 部品番號	nit Q 用量	'tyl 零件	Parts	Name 名稱	
1	23212-169-001	1	MAIN SHAFT ASS'Y			*變速主軸總成(版1)
2	23211-169-000	1	MAIN SHAFT		13T	變速主軸
3	91004-169-000	2	BUSH		22*25*10	油套
4	23501-169-000	1	M-5 GEAR		28T	主軸五檔齒輪
5	94112-1520003	1	WAVE WASHER		15*20*0.3	波形墊圈
6	94511-2200G	2	CIRCLIP		GTW-22	外環夾
7	23461-169-000	1	M-3 GEAR		21T	主軸三檔齒輪
8	91008-169-000	1	SPLINE BUSH		22*25*9.5	栓槽襯套
9	23481-169-000	1	M-4 GEAR		24T	主軸四檔齒輪
10	23441-169-000	1	M-2 GEAR		17T	主軸二檔齒輪
11	90452-169-001	1	THRUST WASHER		17*28*1.2	止推華司
12	96100-TMB203A	1	RADIAL BALL BEARING		TMB203AJR2C3/	滾珠軸承
13	11103-169-000	1	OIL GUIDE			承油盤
14	96100-TMB222	1	RADIAL BALL BEARING		TMB2/22CCS15	滾珠軸承
15	94601-169-000	1	BEARING SETTING PLATE			固定片
16	91000-06016B	2	HEX SOCKET BOLT		6*16	六角承窩螺栓(白)
17	23222-169-001	1	COUNTER SHAFT ASS'Y			*變速副軸總成
18	90451-2030020	1	THRUST WASHER		20*30*2	片華司
19	23421-169-000	1	C-1 GEAR COMP		48T	副軸初速齒輪
20	91006-169-000	2	REVERSE GEAR BUSH			油套
21	24781-169-001	1	REVERSE COUNTERHAFT LOW GEAR SHIFTER			逆轉滑套
22	24780-169-000	1	COLLAR SPLINE			軸環
23	24776-169-000	1	COUNTERSHAFT REVERSE GEAR		32T	副軸倒檔齒輪
24	23511-169-000	1	C-5 GEAR		33T	副軸五檔齒輪
25	23471-169-000	1	C-3 GEAR		39T	副軸三檔齒輪
26	91005-169-000	1	COUNTERSHAFT THIRD BUSH			油套
27	90451-2533010	1	THRUST WASHER		25.3*33*1	片華司
28	23221-169-000	1	COUNTER SHAFT			變速副軸
29	23491-169-000	1	C-4 GEAR		35T	副軸四檔齒輪
30	90451-2228010	2	THRUST WASHER		22.3*28*1	片華司

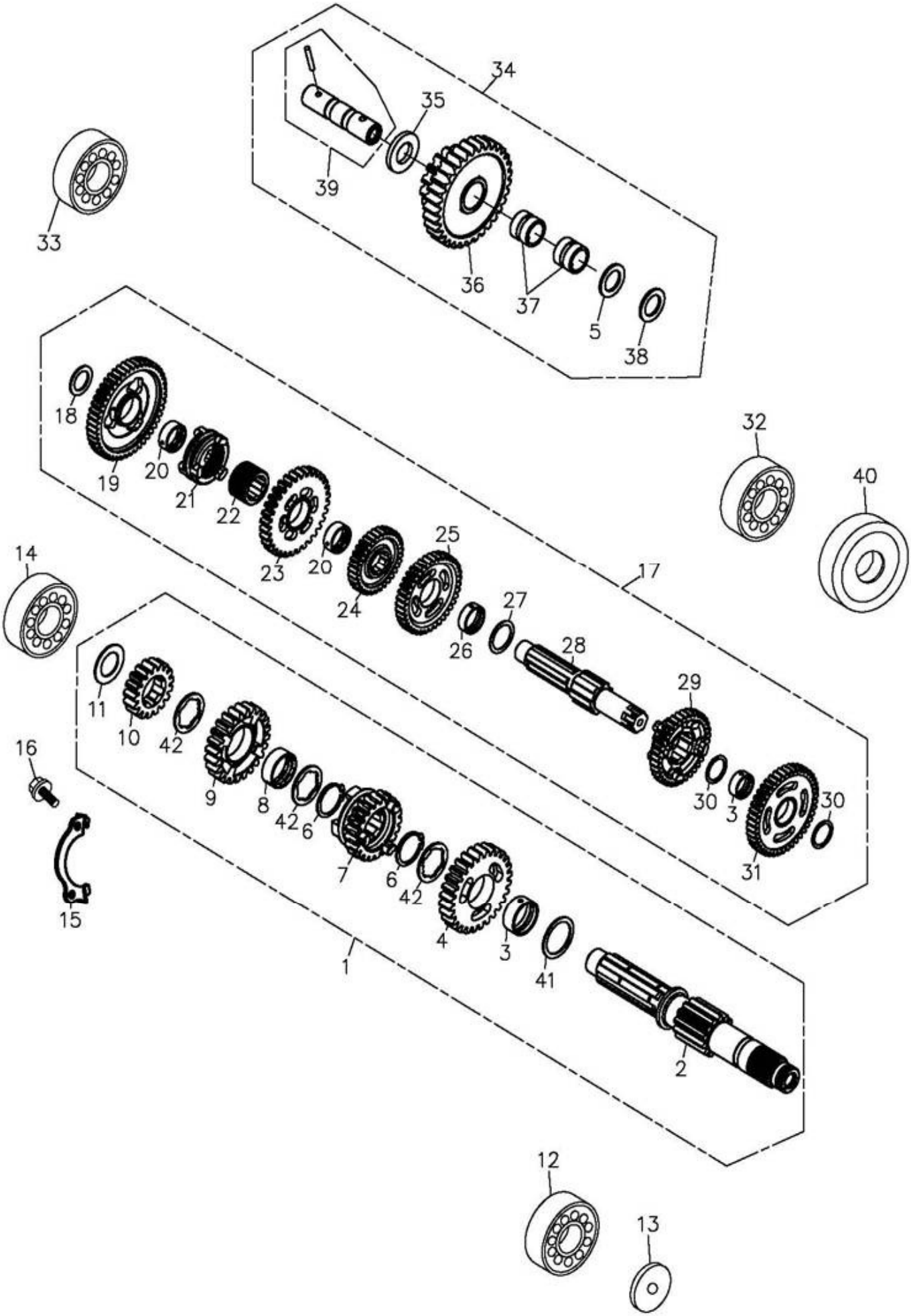
34
35
39
33
36
37
5
38
18
19
20
21
22
23
20
24
25
26
27
28
29
30
3
30
31
32
40
17
14
11
10
42
9
8
42
6
7
6
42
4
3
41
1
2
16
15
12
13

組件編號：169-13　　傳動系,倒檔 TRANSMISSION

Item 項次	No.lParts No.lU 部品番號	nit Q 用量	'tyl 零件	Parts	Name 名稱	
31	23451-169-000	1	C-2 GEAR		43T	副軸二檔齒輪
32	96100-TMB322	1	RADIAL BALL BEARING		TMB3/22JR2CS29	滾珠軸承
33	96100-62040	1	RADIAL BALL BEARING		6204C3	滾珠軸承
34	24773-169-001	1	REVERSE IDLE GEAR ASS'Y			*逆轉惰輪總成
35	90451-1426032	1	THRUST WASHER		14.3*26.7*3.2	止推華司
36	24775-169-000	1	REVERSE IDLE GEAR		15/33T	逆轉惰輪
37	24774-169-000	2	REVERSE IDLE GEAR BUSH			逆轉惰輪襯套
38	90451-1422015	1	THRUST WASHER		14.3*22*1.5	止推華司
39	24770-169-000	1	REVERSE IDLE GEAR SHAFT			逆轉惰輪軸
40	96500-22366	1	OIL SEAL		22*36*6	油封
41	90451-2228005	1	THRUST WASHER		22*28*0.5	止推華司
42	90455-2028010	3	SPLINE WASHER		20*28*1	片華司

GEAR SHIFT

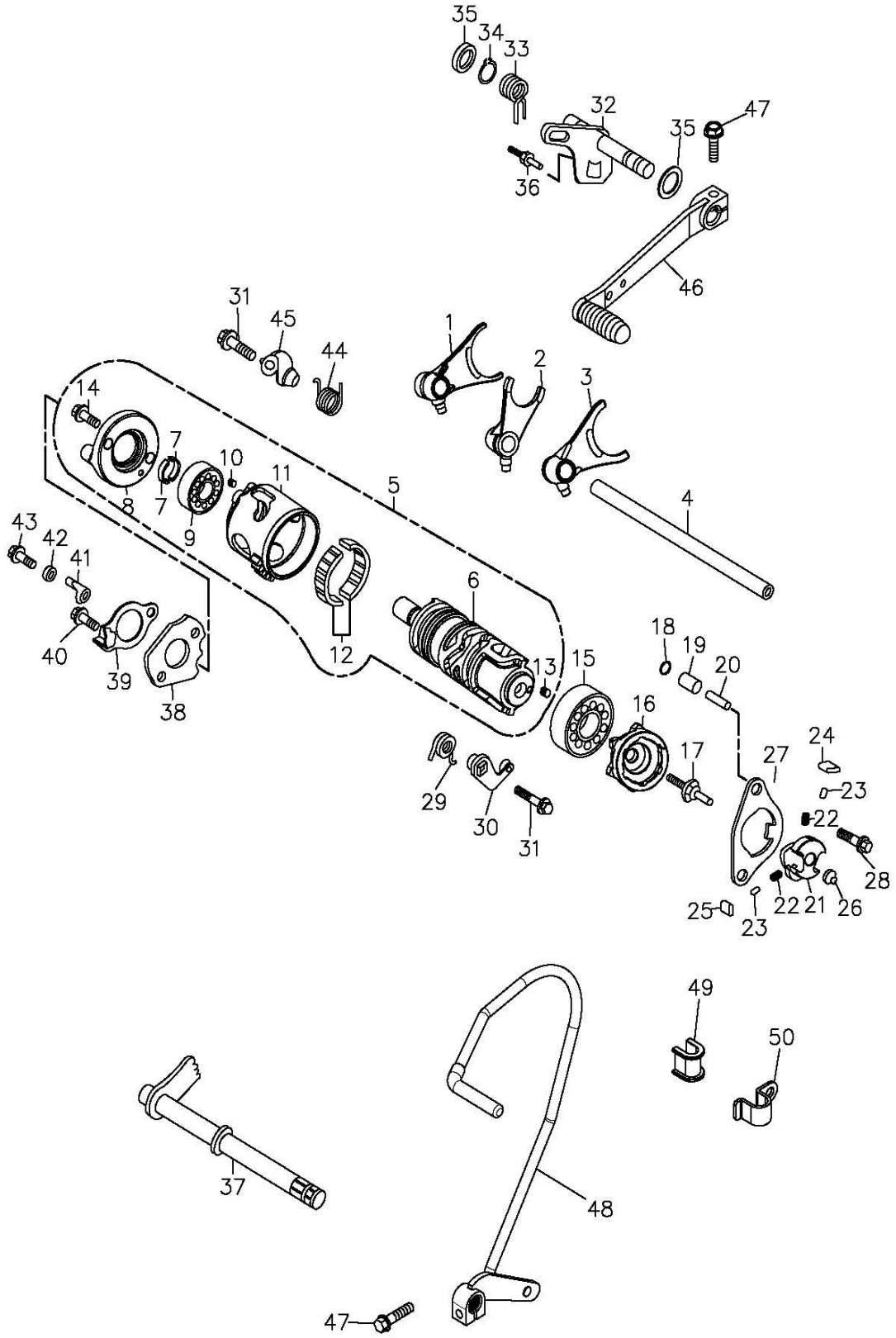
35
34
33
32
47
35
36
46
31
45
44
1
2
3
14
7
10
11
5
4
8
7
9
43
42
41
6
40
39
38
12
13
15
18
19
20
16
17
24
27
23
29
30
31
22
28
25
23
22
21
26
49
50
37
48
47

組件編號：169-14　　變速軸 GEAR SHIFT

Item 項次	No.lParts No.lU 部品番號	nit Q 用量	'tyl 零件	Parts	Name 名稱	
1	24211-169-000	1	R.GEAR SHIFT FORK			右變速叉
2	24231-169-000	1	CENTER GEAR SHIFT FORK			中心變速叉
3	24212-169-000	1	L.GEAR SHIFT FORK			左變速叉(五速)
4	24241-169-000	1	SHIFT FORK GUIDE SHAFT			變速叉導桿
5	24300-169-000	1	SHIFT DRUM ASS'Y			變速鼓組
6	24301-169-000	1	SHIFT DRUM			變速筒(五速)
7	24302-169-000	2	SEPARATE RING			制動環
8	24304-169-000	1	BEARING HOLDER			倒檔定位轉子
9	96100-69020	1	RADIAL BALL BEARING		6902(NTN)	滾珠軸承
10	96220-30085	1	ROLLER		3*8.5	滾子
11	24303-169-000	1	REVERSE GEAR SHIFT DRUM			變速筒(倒檔)
12	96250-374313	1	NEEDLE BEARING		37*43*13	半月型滾針軸承(2PC/組)
13	96220-40080	1	COLLER		4*8	滾子
14	91000-06014K	2	HEX SOCKET BOLT		6*14	X六角承窩螺栓(黑)
15	96100-16005	1	RADIAL BALL BEARING		16005(KOYO)	滾珠軸承
16	24411-169-000	1	SHIFT DRUM CENTER			定位鼓
17	24412-169-000	1	SHIFTER PIN			定位梢
18	24420-169-000	2	BEARING HOLDER PLATE			制動片
19	96401-081417	2	BUSHING		8.5*13.7*17.2	襯套
20	94301-08265	2	DOWEL PIN		8*26.5	定位梢
21	24413-169-0A0	1	DRUM SHIFTER			定位鼓轉子
22	24417-169-000	2	PLUNGER SPRING			卡爪彈簧
23	24418-169-000	2	PLUNGER			卡爪導筒(版1)
24	24416-169-000	1	RATCHET PAWL A			卡爪 A
25	24415-169-000	1	RATCHET PAWL B			卡爪 B
26	24414-169-000	1	SHIFTER COLLAR			移動護套(版1)
27	24419-169-000	1	GUIDE PLATE			定位鼓固定片
28	96000-06040-10B	2	HEX FLANGE BOLT		6*40	六角緣面螺栓(白)
29	24435-169-000	1	SHIFT DRUM STOPPER SPRING			變速筒制止器彈簧
30	24430-169-000	1	GEAR SHIFT DRUM STOPPER COMP			變速筒制止器(版1)

GEAR SHIFT

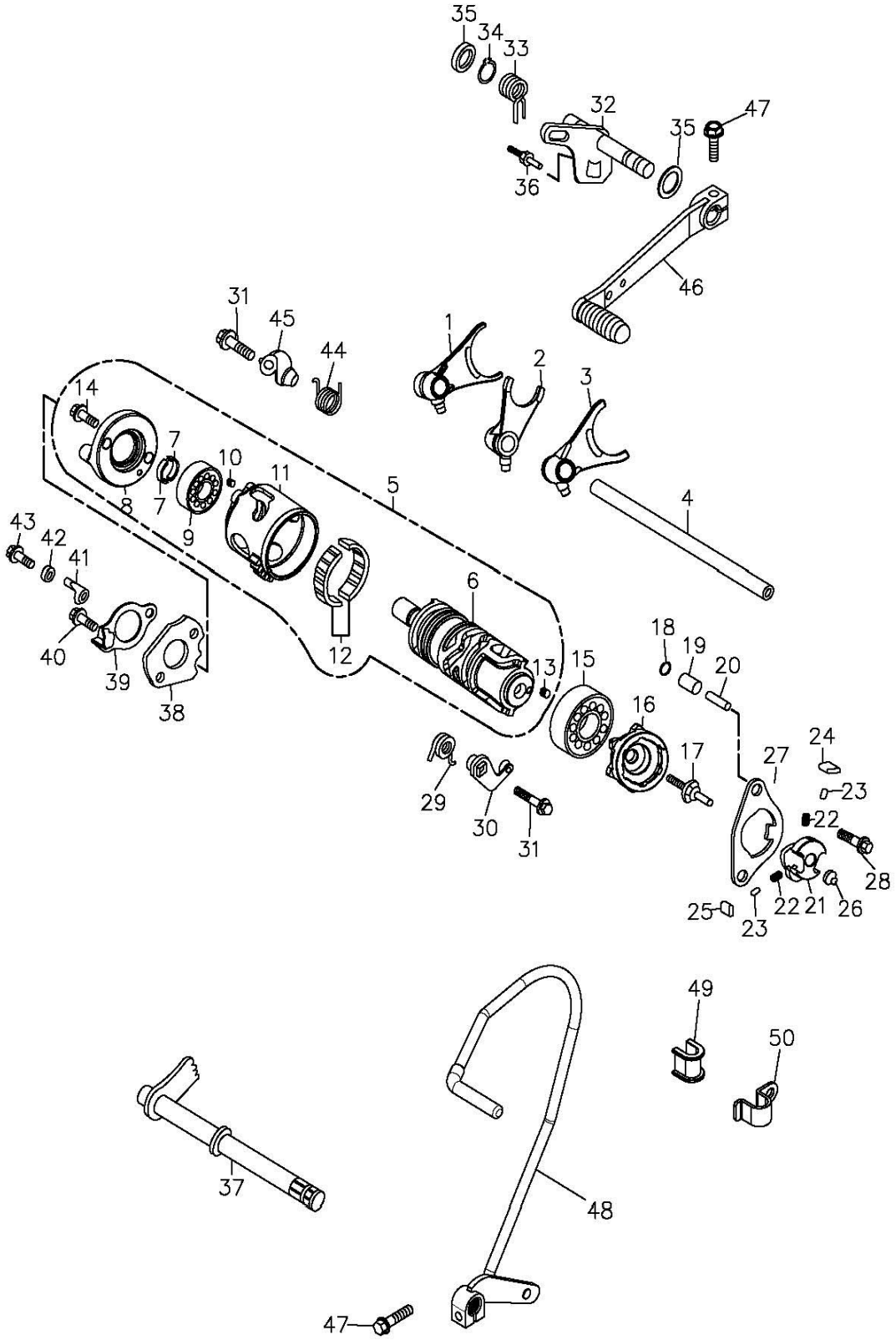
35
34
33
32
47
35
36
46
31
45
44
1
2
3
14
7
10
11
5
4
8
7
9
43
42
41
6
40
39
38
12
13
15
18
19
20
16
17
24
27
23
29
30
31
22
28
25
23
22
21
26
49
50
37
48
47

組件編號：169-14　　變速軸 GEAR SHIFT

Item 項次	No.lParts No.lU 部品番號	nit Q 用量	'tyl 零件	Parts	Name 名稱	
31	96000-06032-10B	2	HEX FLANGE BOLT		6*32	六角緣面螺栓(白)
32	24630-169-000	1	GEAR SHIFT ARM			變速臂
33	24651-169-000	1	GEAR SHIFT RETURN SPRING			變速回動彈簧
34	94511-1200S	1	EXTERNAL CIR CLIP		STW-12	外環夾
35	94101-1321015C	2	PLAIN WASHER		13*21*1.5	平面墊圈(五彩)
36	24652-169-000	1	GEAR SHIFT RETURN SPRING PIN			變速回位彈簧梢
37	24610-169-000	1	GEAR SHIFT SPINDLE COMP			倒檔撥桿
38	24433-169-000	1	REVERSE STOPPER CAM			制動片
39	24434-169-000	1	REVERSE SWITCH ROTOR			制動片
40	96000-06016-10G	2	HEX FLANGE BOLT		6*16	六角緣面螺栓(墨綠)
41	24436-169-000	1	NEUTRAL SWITCH ROTOR			觸動器
42	94101-0711010B	1	PLAIN WASHER		6.5*11*1	平面墊圈(白)
43	91000-06016K	1	HEX SOCKET BOLT		6*16	六角承窩螺栓(黑)
44	24432-169-000	1	REVERSE SHIFT DRUM STOPPER SPRING			變速筒倒檔制止器彈簧
45	24431-169-000	1	REVERSE SHIFT STOPPER COMP			變速筒倒檔制止器(版1)
46	24700-169-000	1	GEAR CHANGE PEDAL ASS'Y			變速桿總成
47	96000-06020-10G	2	HEX FLANGE BOLT		M6*20	六角緣面螺栓(墨綠)
48	24950-223-000	1	REVERSE SHIFT LEVER			倒檔變速拉桿
49	24804-169-000	1	FIX BRACKET PAD			倒檔拉桿定位襯套
50	24803-169-000	1	FIX BRACKET			倒檔拉桿定位片

HANDLE BAR

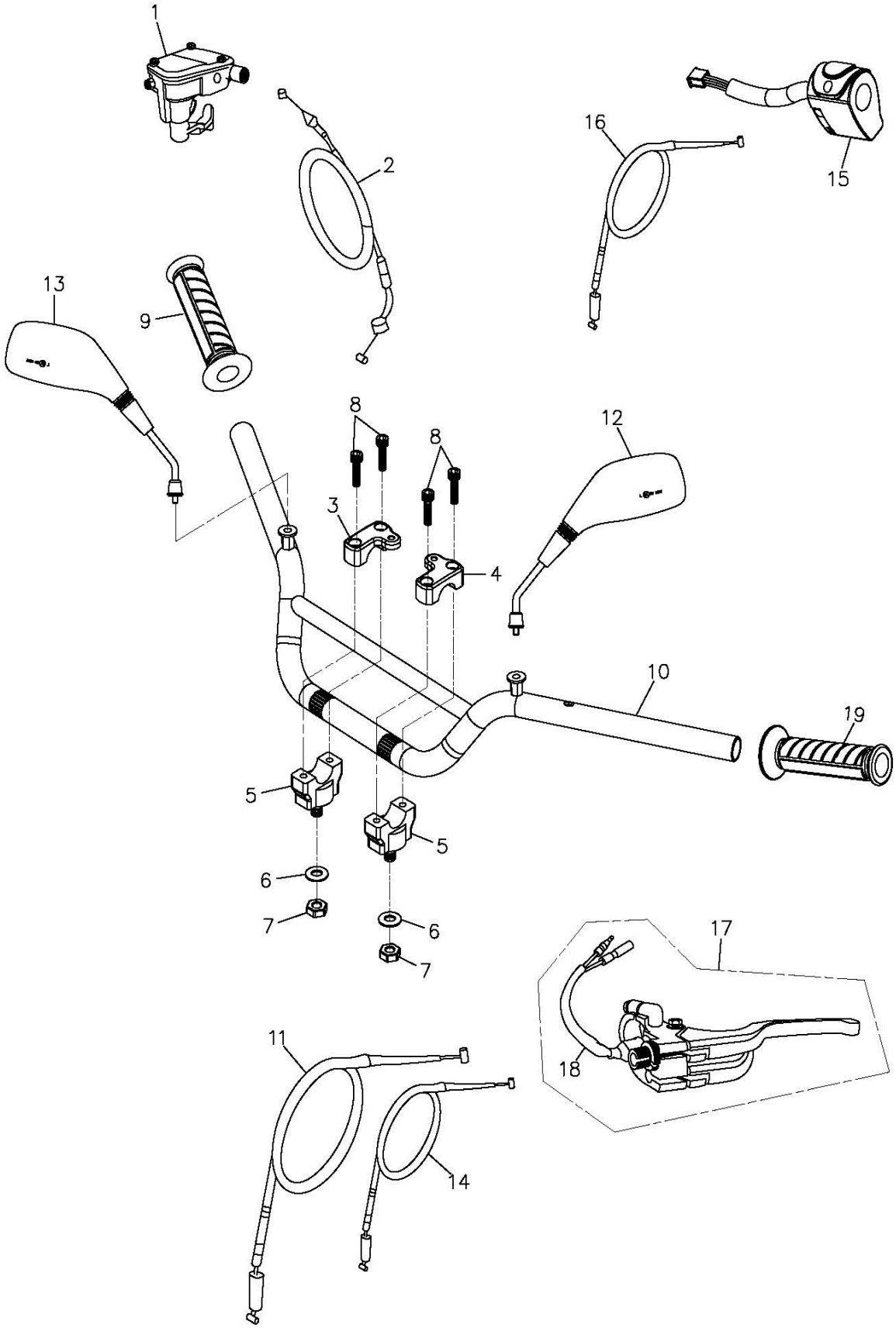

組件編號：169-15B　　手把(2006版) HANDLE BAR

Item 項次	No.lParts No.lU 部品番號	nit Q 用量	'tyl 零件	Parts	Name 名稱	
1	53170-169-000	1	THROTTLE LEVER ASS'Y			節流拉桿總成
2	17910-169-000	1	THROTTLE CABLE			節流導線-版1
3	53103-145-00A	1	RIGHT HANDLE BAR CLAMP			*手把上右固定座(無字)
4	53102-145-00A	1	LEFT HANDLE BAR CLAMP			*手把上左固定座(無字)
5	53101-154-000	2	HANDLE BAR BOTTOM CLAMP			手把下固定座
6	94105-1022025G	2	PLAIN WASHER		10*22*2.5	平面墊圈(墨綠)
7	90350-10000G	2	NYLON NUT		M10*P1.25	止鬆螺帽(墨綠)
8	91000-06025B	4	HEX SOCKET BOLT		6*25	六角承窩螺栓(白)
9	53165-501-000	1	R. HANDLE GRIP			右把手套
10	53100-182-00B	1	HANDEL-BAR			手把整體(92/61)-版2
11	22870-169-000	1	CLUTCH CABLE			離合器導線
12	43480-169-000	1	REVERSE CABLE A			倒車導線
13	88120-145-000	1	L.REAR VIEW MIRROR			左後視鏡
14	88110-145-000	1	R.REAR VIEW MIRROR			右後視鏡
15	35200-169-00A	1	L.HANDLE SWITCH ASS'Y			左開關組合(92/61)
16	17950-169-000	1	CHOCK CABLE			阻風門導線
17	53179-169-000	1	LEFT LEVER ASS'Y			左拉桿總成
18	35345-169-000	1	L.CLUTCH SWITCH			左離合器開關線
19	53166-501-000	1	L. HANDLE GRIP			左把手套

轉向系統 STEERING

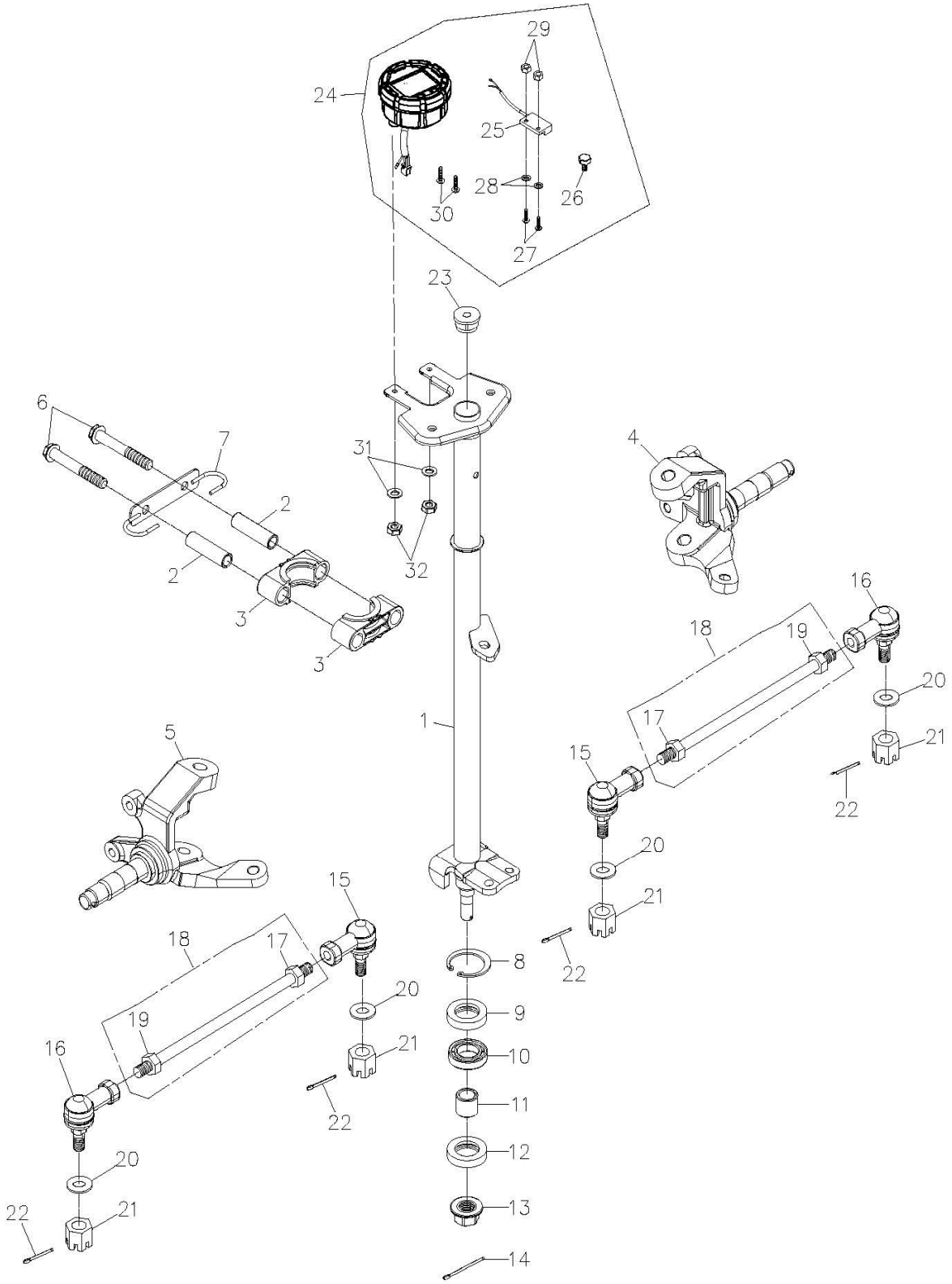

組件編號：169-16B　　轉向系統(2006版) STEERING

Item 項次	No.lParts No.lU 部品番號	nit Q 用量	'tyl 零件	Parts	Name 名稱	
1	51109-197-000BK	1	STEERING SHAFT ASS'Y-BK			轉向桿總成(92/61)- 黑 版1
2	51114-169-000	2	HOLDER SPACER COLLER		10*14.2*50	固定座間隔管
3	51113-169-000	2	STEERING SHAFT HOLDER			轉向桿固定座
4	44520-169-000	1	RIGHT KNUCKLE ASS'Y			右轉向臂總成(版2)
5	44510-169-000	1	LEFT KNUCKLE ASS'Y			左轉向臂總成(版2)
6	96000-10065-12G	2	HEX WASHER FACE BOLT		10*65	六角緣面螺栓(墨綠)
7	45451-197-000	1	BRACKET			導線固定勾
8	94512-4000R	1	INTERNAL CIR CLIP		RTW-40	內環夾
9	96500-274008	1	OIL SEAL		27*40*8	油封
10	96100-6203ZZ	1	RADIAL BALL BEARING		6203ZZCS05/2A	滾珠軸承
11	51120-169-000	1	STEERING SHAFT BUSHING		14.5*22*13	轉向桿襯套
12	96500-22357	1	OIL SEAL		22*35*7	油封
13	90350-14000G	1	NYLON NUT		M14	止鬆螺帽(墨綠)
14	94201-03450B	1	COTTER PIN		3*45	開口梢(白)
15	44511-256-000	2	BALL JOINT,LEFT THREAD			萬向頭(左牙)
16	44521-256-000	2	BALL JOINT,RIGHT THREAD			萬向頭(右牙)
17	94001-12000LC	2	HEX NUT		M12	X*六角螺帽(左牙,五彩)
18	91001-12265B	1	ROD		M12*265	雙頭螺栓(左右牙,白色)
19	94001-12000B	2	HEX NUT		M12	X六角螺帽(白色)
20	94101-1020020G	4	COPPER PLAIN WASHER		10*20*2	平面墊圈(墨綠)
21	90350-10000G	4	NYLON NUT		M10*P1.25	止鬆螺帽(墨綠)
22	94201-20190B	4	COTTER PIN		2*19	開口梢
23	96421-197-000	1	RUBBER CAP			橡膠套
24	37200-223-001	1	SPEEDOMETER ASS'Y(Digital)		12V 夜燈	速度錶組合(電子式)-版4
25	37218-223-001	1	SENSOR			感應器
26	37217-223-001	1	MAGNET		12L	感應磁鐵
27	93500-03010	2	PAN PHILLIPS BOLT		3*10	十字圓頭螺栓X
28	94101-0306005	2	PLAIN WASHER			平面墊圈
29	94001-03000	2	HEX NUT		3mm	六角螺帽
30	93901-05010KL	1	FLAT HEAD HEX SOCKETBOLT		5*10	六角承窩平頭螺栓(黑+耐落
31	94101-0615010B	2	PLAIN WASHER		6.5*15*1	平面墊圈(白)
32	90350-06000C	2	NYLON NUT		6mm	止鬆螺帽(五彩)

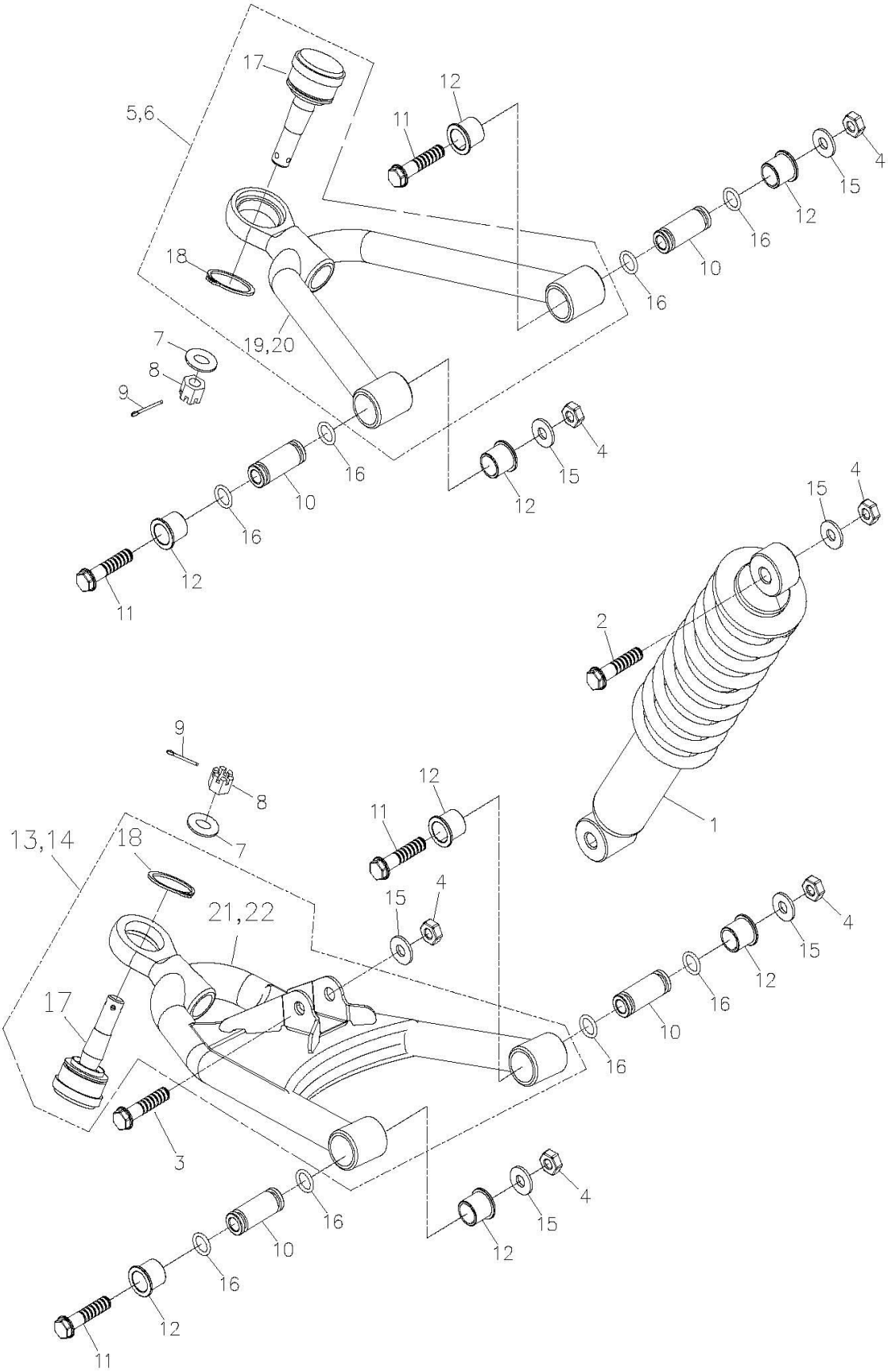
5,6
17
12
11
4
15
12
16
10
16
18
19,20
7
8
9
4
15
12
16
10
16
12
11
4
15
2
1
9
8
7
13,14
18
12
11
21,22
15
4
4
15
12
16
10
16
17
3
4
15
12
16
10
16
12
11

組件編 號：169-17B　　三角架(2006版) ARM

Item 項次	No.lParts No.lU 部 品 番 號	nit Q 用量	'tyl Parts 零 件	Name 名 稱	
1	51400-256-000	2	FRONT CUSHION ASS`Y	340mm(ATV-220)	前避震器
2	96000-10040-14G	2	HEX FLANGE BOLT	M10*40	六角緣面螺栓(墨綠)
3	96000-10055-14G	2	HEX WASHER FACE BOLT	10*55	六角緣面螺栓(墨綠)
4	90350-10000G	12	NYLON NUT	M10*P1.25	止鬆螺帽(墨綠)
5	51210-256-000	1	R. UPPER SUSPENSION ARM ASS'Y		右上三腳架總成
6	51310-256-000	1	L. UPPER SUSPENSION ARM ASS'Y		左上三腳架總成
7	94101-1222020A	4	PLAIN WASHER	12*22*2	X平面墊圈
8	94051-12000-17G	4	HEX,SLOTTED NUT	12mm	開槽螺帽(墨綠)
9	94201-30320B	4	COTTER PIN	3*32	開口梢(白)
10	51350-169-000	8	BUSHING	10*17*44	軸襯套(版3)
11	96000-10065-12G	8	HEX WASHER FACE BOLT	10*65	六角緣面螺栓(墨綠)
12	51202-169-000	16	BUSH	φ17*23.1*19.2	含油襯套-版1
13	51610-256-000	1	R. LOWER SUSPENSION ARM		右下三腳架總成
14	51510-256-000	1	L. LOWER SUSPENSION ARM		左下三腳架總成
15	94101-1020020G	10	COPPER PLAIN WASHER	10*20*2	平面墊圈(墨綠)
16	91312-169-00A	16	O-RING	12.5*2.4	油環
17	44540-256-000	4	BALL JOINT		萬向頭(含C型環)
18	94511-3000S	4	EXTERNAL CIR CLIP	內徑27.9mm	外環夾(STW-30)
19	51200-256-000	1	R. UPPER SUSPENSION ARM		右上三腳架-版3
20	51300-256-000	1	L. UPPER SUSPENSION ARM		左上三腳架-版3
21	51600-256-000	1	R. LOWER SUSPENSION ARM		右下三腳架
22	51500-256-000	1	L. LOWER SUSPENSION ARM		左下三腳架

FRAME BODY

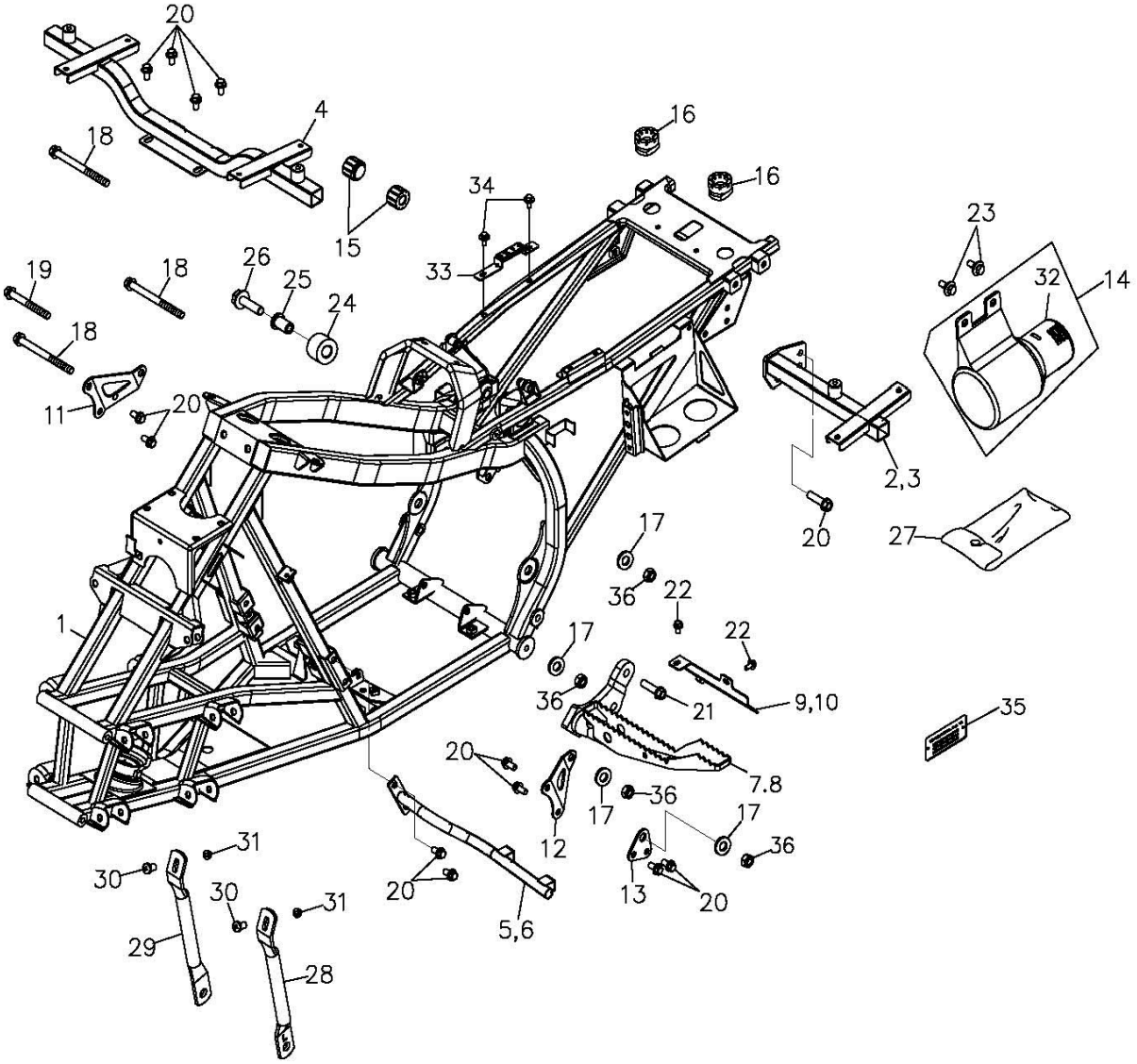
20
4
18
16
16
34
15
23
19
18
26
25
33
32
14
24
18
11
20
2,3
20
27
17
36
22
1
17
22
36
21
9,10
35
20
7.8
36
17
17
12
36
31
30
30
31
20
13
20
29
5,6
28

組件編號：169-18A　　車架總成-(EU2) FRAME BODY

Item 項次	No.lParts No.lU 部品番號	nit Q 用量	'tyl 零件	Parts	Name 名稱	
1	50100-223-003	1	FRAME COMP			車架整體
2	83403-169-000	1	REAR COVER UP RIGHT FIXED PLATE			後蓋上右固定片(版2)
3	83402-169-000	1	REAR COVER UP LEFT FIXED PLATE			後蓋上左固定片(版2)
4	64309-169-000	1	FRONT COVER FIXED POLE			前蓋固定桿
5	64308-169-000	1	FRONT COVER RINGHT FIXED POLE			前蓋右固定桿
6	64307-169-000	1	FRONT COVER LEFT FIXED POLE			前蓋左固定桿
7	50717-169-00A	1	RIGHT STEP BAR			右腳踏桿(92/61)
8	50718-169-00A	1	LEFT STEP BAR			左腳踏桿(92/61)
9	64314-169-000	1	R. FIXED POLE			右踏板固定桿
10	64315-169-000	1	L. FIXED POLE			左踏板固定桿
11	50201-169-000	1	R.ENGINE FIXED PLATE			右引擎托架
12	50202-169-000	1	L.ENGINE FIXED PLATE			左引擎托架
13	50206-169-000	1	ENGINE BRACKET			引擎固定片
14	50121-169-000	1	TOOL BOX			工具箱總成
15	77212-169-000	2	RUBBER			座墊固定橡膠
16	77211-145-001	2	RUBBER			緩衝橡膠
17	94105-1022025	4	PLAIN WASHER		10*22*2.5	平面墊圈(SK5)
18	96000-10110-14Z	3	HEX WASHER FACE BOLT		M10*110	六角緣面螺拴(耐鍊)
19	96000-10080-14Z	1	WASHER FACE BOLT		10*80	六角緣面螺栓(耐鍊)
20	96000-08016-12G	20	HEX WASHER FACE BOLT		8*16 中碳鋼	六角緣面螺栓(墨綠)
21	96000-10035-14G	4	HEX FLANGE BOLT		M10*35	六角緣面螺栓(墨綠)
22	96000-06016-10G	4	HEX FLANGE BOLT		6*16	六角緣面螺栓(墨綠)
23	90111-08015-12G	2	LADDER BOLT		8*15	台階螺絲(墨綠)
24	52112-169-000	1	CHAIN ROLLER		14*22*22	防撞膠套
25	52119-169-000	1	CHAIN ROLLER COLLER		8.2*14*25.5*3	防撞膠套襯套(版1)
26	96000-08035-12G	1	HEX FLANGE BOLT		M8*35	六角緣面螺栓(墨綠)
27	50120-169-000	1	TOOL BAG			工具包
28	64341-169-000	1	FRONT COVER LEFT FIXED POLE			前蓋前左固定桿
29	64342-169-000	1	FRONT COVER RIGHT FIXED POLE			前蓋前右固定桿
30	93800-06020S	2	PAN PHILPS BOLT		6*20	十字扁圓頭螺栓附墊圈

FRAME BODY

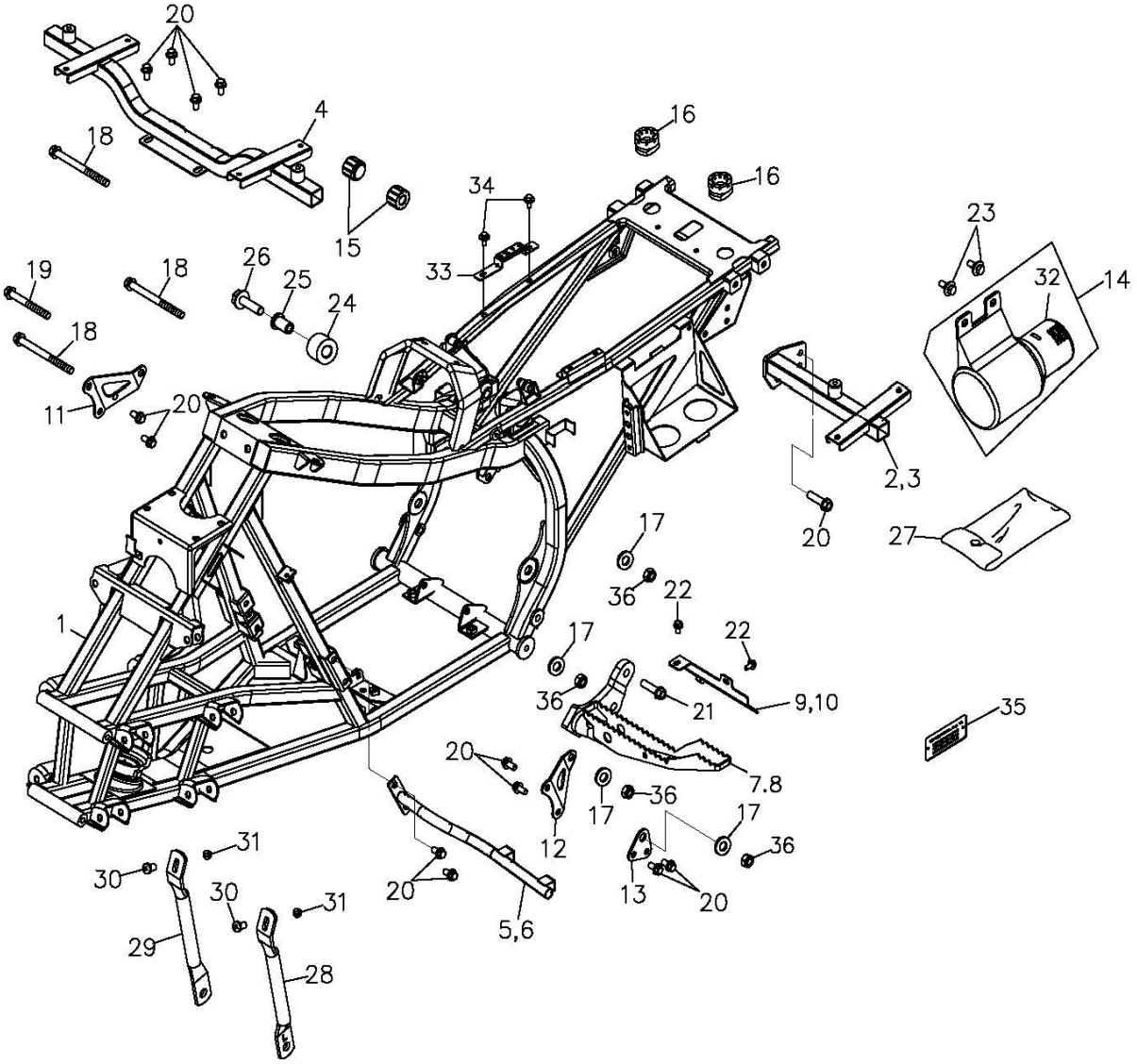
20
4
18
16
16
34
15
23
19
18
26
25
24
33
32
14
18
11
20
2,3
20
27
17
36
22
1
17
22
36
21
9,10
35
20
7.8
17
36
17
12
36
31
30
30
31
20
13
20
5,6
29
28

組件編號：169-18A　　車架總成-(EU2) FRAME BODY

Item 項次	No.lParts No.lU 部品番號	nit Q 用量	'tyl 零件	Parts	Name 名稱	
31	90350-06000G	20	NYLON NUT		M6	止鬆螺帽(墨綠)
32	50122-169-000	10	TOOL CASE CAP			工具箱蓋
33	50228-169-000	2	REAR COVER BRACKET			後蓋固定座
34	92000-06014-10K	4	HEX BOLT		6*14	六角螺栓附墊圈
35	50110-101-001	1	I.D PLATE		80*35	銘版
36	90350-10000Z	4	NYLON NUT		10mm*1.25	止鬆螺帽

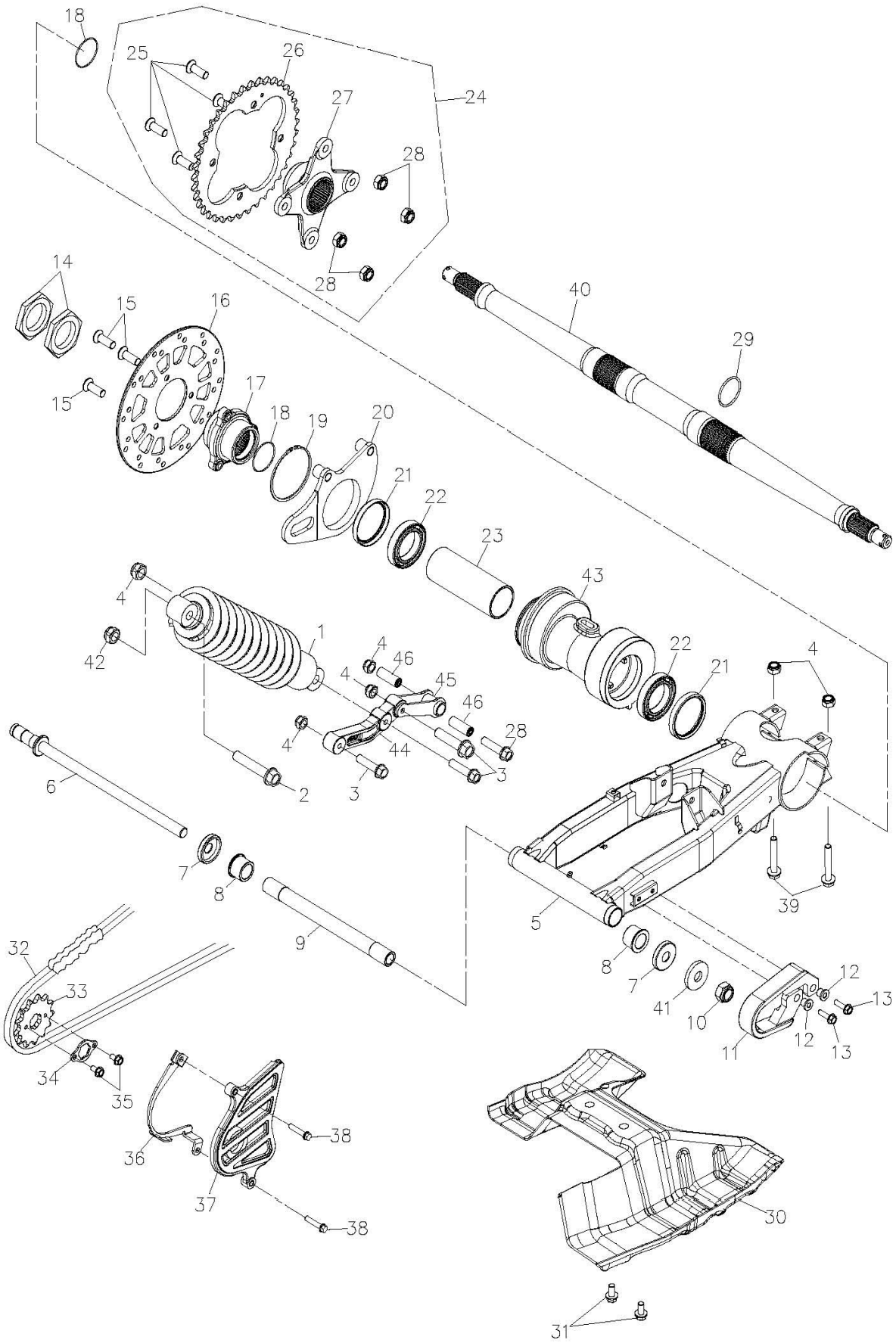
18
25
26
27
24
28
28
14
15
16
40
29
15
17
18
19
20
21
22
23
43
4
42
1
4
46
4
45
46
28
4
44
3
3
2
22
21
4
6
7
8
9
5
39
8
7
41
10
12
13
12
13
11
32
33
34
35
36
38
37
38
30
31

組件編 號：169-19B　　後叉總成(2006) SWING ARM SUB ASS'Y

Item 項次	No.lParts No.lU 部 品 番 號	nit Q 用量	'tyl 零 件	Parts	Name 名 稱	
1	52400-256-000	1	REAR CUSHION ASS'Y		370mm(ATV-220)	後避震器
2	96000-1206517GL	1	HEX FLANGE BOLT		M12*65	六角緣面螺栓(墨綠+耐落膠
3	96000-1205017GL	3	HEX FLANGE BOLT		M12*50	六角緣面螺栓(墨綠+耐落膠
4	90350-12000G	4	NYLON INSERT LOCK NUT		M12	止鬆螺帽(墨綠)
5	52100-223-000SL	1	SWING ARM SUB ASS'Y			後叉總成
6	52116-169-000	1	SWING ARM BOLT			後叉螺栓(版2)
7	52144-145-000	2	SWING ARM SEAL COVER			後叉封套
8	52103-145-000	2	BUSH			後叉含油襯套
9	52115-169-000	1	COLLAR		14*20*230.5	襯套
10	90350-14000G	1	NYLON NUT		M14	止鬆螺帽(墨綠)
11	40533-169-000	1	SHOE SLIDER			鍊條滑塊
12	40534-169-000	2	BUSHING			襯套
13	96000-06020-10G	2	HEX FLANGE BOLT		M6*20	六角緣面螺栓(墨綠)
14	94001-38150B	2	HEX NUT		M38*15*P1.5	六角螺帽(白)
15	93901-08018GL	3	HEX SOCKET FLAT HEAD BOLT		M8*18	六角承窩平頭螺栓(墨綠)
16	42105-169-00A	1	REAR BRAKE DISC		直徑200	後剎車碟(92/61)版1
17	42106-169-000	1	REAR BRAKE DISC FLANGE COMP.			後剎車碟連結器
18	91340-169-000	2	O-RING		40*1.3	油環
19	94511-7000S	1	EXTERNAL CIPCLIP		§70	外環夾
20	52120-169-000	1	REAR CALIPER STAY			後輪軸調整固定架
21	52102-169-000	2	O-SEAL		52*62*7/9	油封
22	96100-69082RS	2	RADIAL BALL BEARING		69082RS	滾珠軸承
23	52113-169-000	1	REAR AXLE BUSH		40*45.5*120	後軸襯套
24	42600-169-000	1	REAR SPROCKET ASS'Y			後輪驅動鏈輪組
25	93901-10027G	4	HEX SOCKET FLAT HEAD BOLT		M10*27	六角承窩平頭螺栓(墨綠)
26	23802-169-00B	1	DRIVE SPROCKET		32T	後驅動鏈輪(92/61)-版2
27	42610-169-00A	1	REAR SPROCKET FLANGE			後驅動齒輪座
28	90350-10000G	6	NYLON NUT		M10*P1.25	止鬆螺帽(墨綠)
29	42100-169-000	1	EXTERNAL CIRCLIP			外環夾(40mm)
30	40510-223-000	1	CHAIN PROTECT COVER			鍊條護蓋

後叉總成 SWING ARM SUB ASS'Y

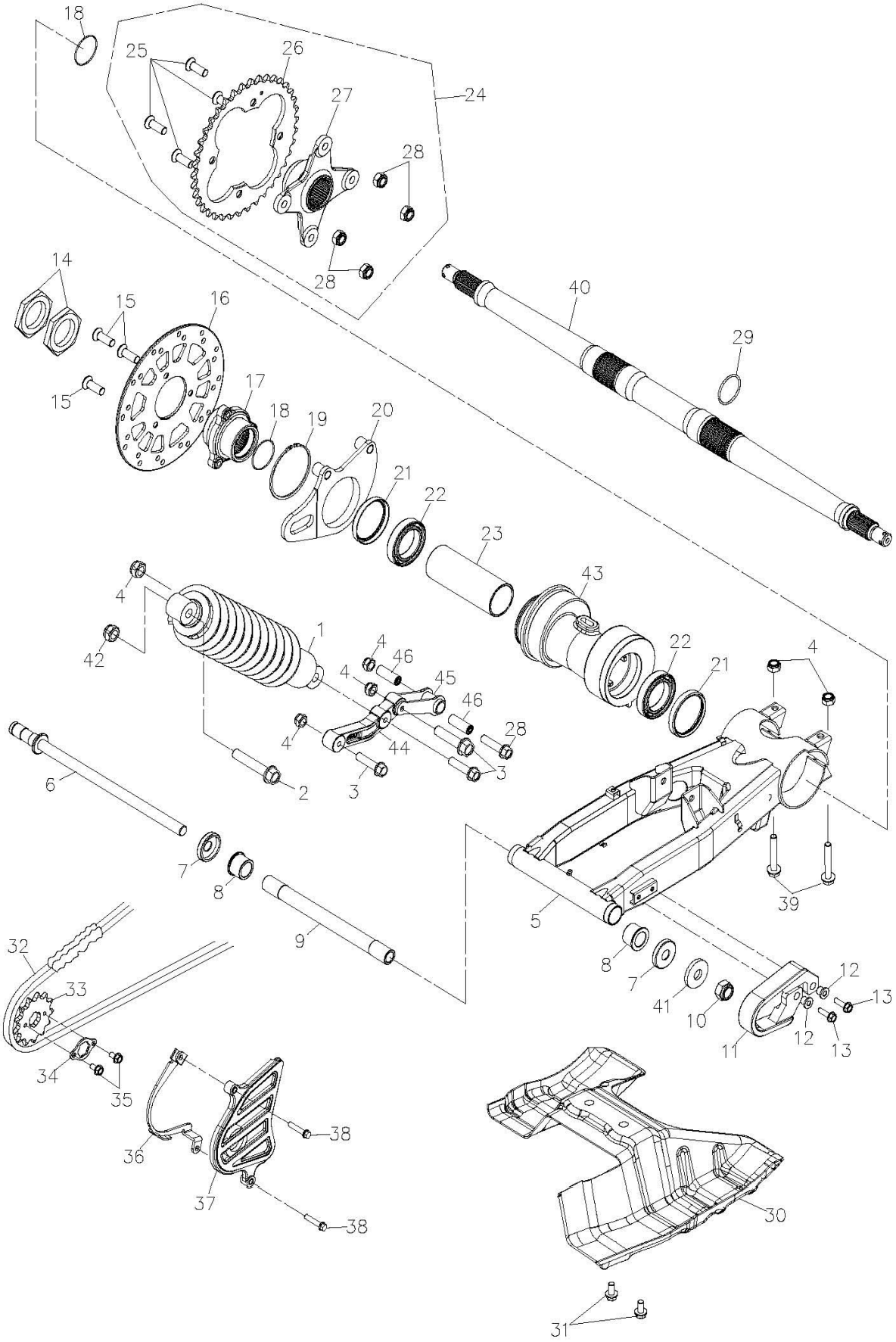

組件編 號：169-19B　　後叉總成(2006) SWING ARM SUB ASS'Y

Item 項次	No.lParts No.lU 部 品 番 號	nit Q 用量	'tyl 零 件	Parts	Name 名 稱	
31	96000-08016-12G	2	HEX WASHER FACE BOLT		8*16 中碳鋼	六角緣面螺栓(墨綠)
32	40530-223-00B	1	DRIVE CHAIN ASS'Y		92LINKS	鏈條 520*92L
33	23801-169-000	1	DRIVE SPROCKET ASS'Y		13T	驅動鏈輪組-版4
34	23811-169-000	1	DRIVE SPROCKET FIXING PLATE			驅動鍊輪固定板
35	92000-06010-10B	2	HEX BOLT		6*10	六角螺栓(白)
36	40516-169-000	1	DRIVE CHAIN GUIDE			傳動鏈導片
37	40517-169-000	1	FRONT CHAIN PROTECTER			鏈條前護蓋
38	96000-06025-10G	2	HEX WASHER FACE BOLT		M6*25	六角緣面螺栓(墨綠)
39	96000-10090-14G	2	HEX FLANGE BOLT		M10*90	六角緣面螺栓(墨綠)
40	42301-256-000	1	REAR WHEEL AXLE			後輪軸
41	94105-1529030G	1	PLAIN WASHER		15*29*3	平面墊圈(墨綠)
42	94050-12000C	1	HEX FLANGE NUT WITH SERRATION		12mm	六角緣面螺帽(五彩)
43	52200-169-001	1	REAR AXLE HOLDER			後軸心固定器(有孔)
44	52125-225-000	1	ROCKER ARM OF REAR CUSHION			連桿搖臂總成
45	52126-225-000	1	AUXILIARY ROCKER ARM			輔助搖臂
46	96400-102230	2	BUSH		10*22*25/30	橡膠襯套

WHEEL FRONT&REAR(EU2+8")

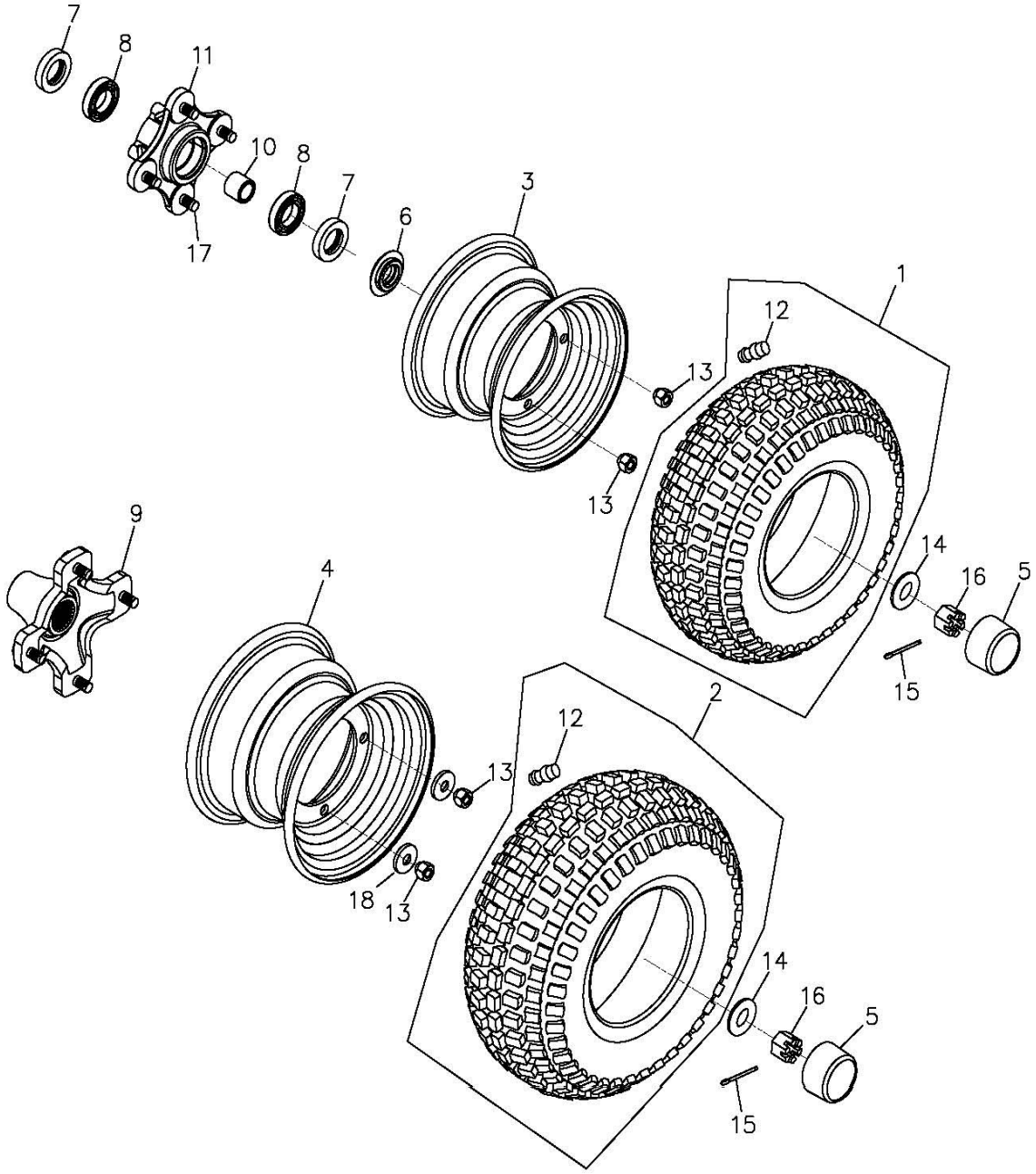

組件編號：169-20A　　前,後輪-(EU2) WHEEL FRONT & REAR

Item 項次	No.lParts No.lU 部品番號	nit Q 用量	'tyl Parts 零件	Name 名稱	
1	42711-169-00B	2	FRONT TIRE(K546F 4P TL E11	AT21*7-10 546F	前輪胎(92/61)AT21*7-10(N2
2	42811-169-00B	2	REAR TIRE(K547 4P TL E11	AT21*10-8 K547	後輪胎(92/61)AT21*10-8(N37
3	42701-169-000	2	FRONT RIM	10*5.5	前鋼圈(10*5.5)
4	42801-169-00A	2	REAR RIM	8*8	後鋼圈 (8*8)
5	42814-145-000	4	RUBBER COVER		橡膠套
6	42707-169-000	2	COLLAR		銅襯套
7	96500-29435	4	OIL SEAL	29.3*43.6*4.5	油封(含油)
8	96100-6004ZZ	4	RADIAL BALL BEARING	6004ZZCM/2A-T0	滾珠軸承
9	42037-256-000	2	REAR SHAFT HUB		後輪軸聯結器
10	42705-169-000	2	COLLER		銅襯套
11	42036-169-000	2	FRONT WHEEL HUB		前輪軸聯結器
12	42616-145-000	4	AIR NOZZLE		風嘴
13	94001-10015B	16	WHEEL NUT	M10*15	六角螺帽*(輪圈用,白色)
14	94101-1840045C	4	PLANE WASHER	18*40*4.5	平面墊圈(五彩)
15	94201-35400B	4	COTTER PIN	3*54	開口梢
16	94051-18000B	4	SCOTCH NUT	M18	開槽螺帽(白色)
17	96005-10035C	8	HUB STUD BOLT	10*35	輪圈固定螺栓
18	94113-1024025B	8	DISC SPRING WASHER	10*24*2.5	盤形墊圈

BODY COVER&SEAT

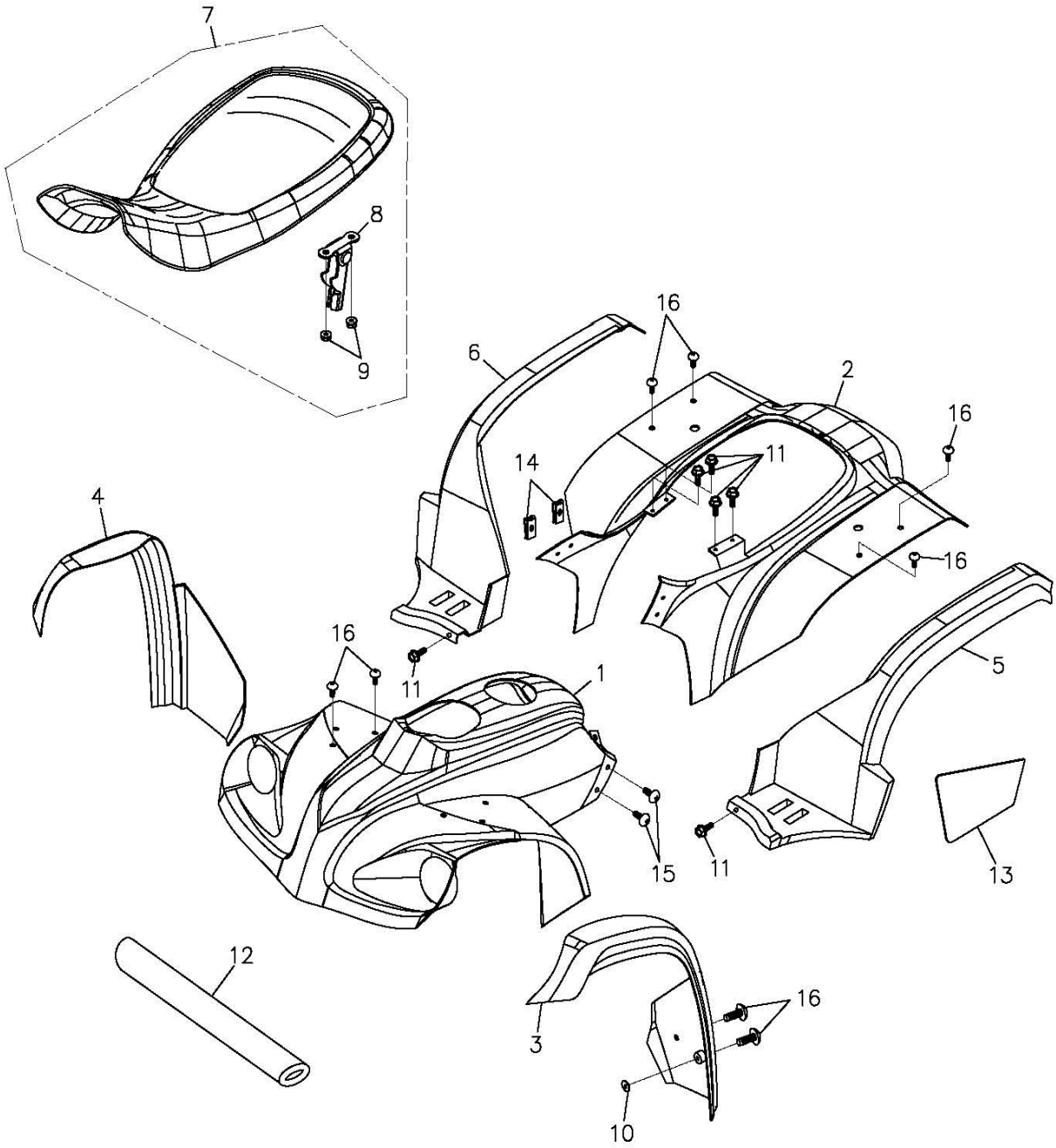

組件編號：169-21A-DG　　車體蓋,座墊-(綠) BODY COVER & SEAT

Item 項次	No.lParts No.lU 部品番號	nit Q 用量	'tyl 零件	Parts	Name 名稱	
1	64301-169-000DG	1	FRONT COVER			前蓋(墨綠)
2	83400-169-000DG	1	REAR COVER			後蓋(版1)-墨綠
3	64302-169-00A	1	LEFT FRONT COVER			左前飾蓋(合騏自加方向燈孔
4	64303-169-00A	1	RIGHT FRONT COVER			右前飾蓋(合騏自加方向燈孔
5	83600-169-00A	1	LEFT REAR COVER			左後飾蓋(合騏自加方向燈孔
6	83500-169-00A	1	RIGHT REAR COVER			右後飾蓋(合騏自加方向燈孔
7	77200-169-000	1	SEAT ASS'Y			座墊總成
8	77201-169-000	1	SEAT LATCH			座墊固定勾
9	94050-06000C	2	HEX FLANGE NUT		6mm	六角緣面螺帽(五彩)
10	94102-145-000	12	RUBBER WASHER			橡膠墊圈
11	92006-06014-10G	10	HEX WASHER FACE BOLT		6*14	六角螺栓附墊圈(墨綠)
12	53132-145-000BK	1	SPONGE ASS'Y(ADLY MOTO)		尼龍布	把手海綿護套(ADLY MOTO
13	83407-169-000	1	REAR COVER ISOLATION GASKET		0.1+5 MM/200度(	後蓋隔熱墊(後)
14	90344-0600A	28	U PLATE NUT		6mm	U型板螺帽 6mm(五彩)
15	93801-06015S	30	PAN FLAT HEAD PHILLIPS BOLT		6*15	十字扁圓平頭螺栓(白鐵)-小
16	93701-06018S	12	PAN FLAT HEAD PHILLIPS BOLT		6*18	十字扁圓平頭螺栓(白鐵)

KE CALIPER

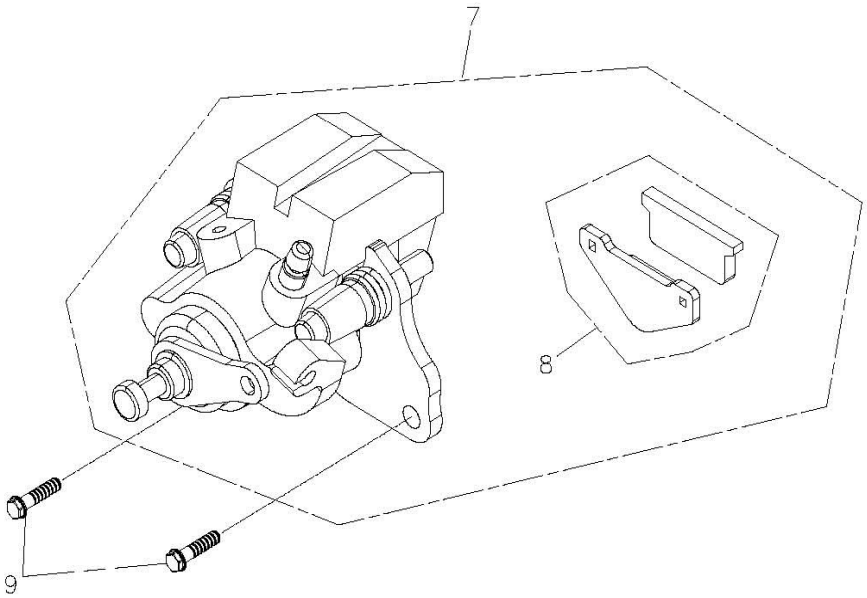

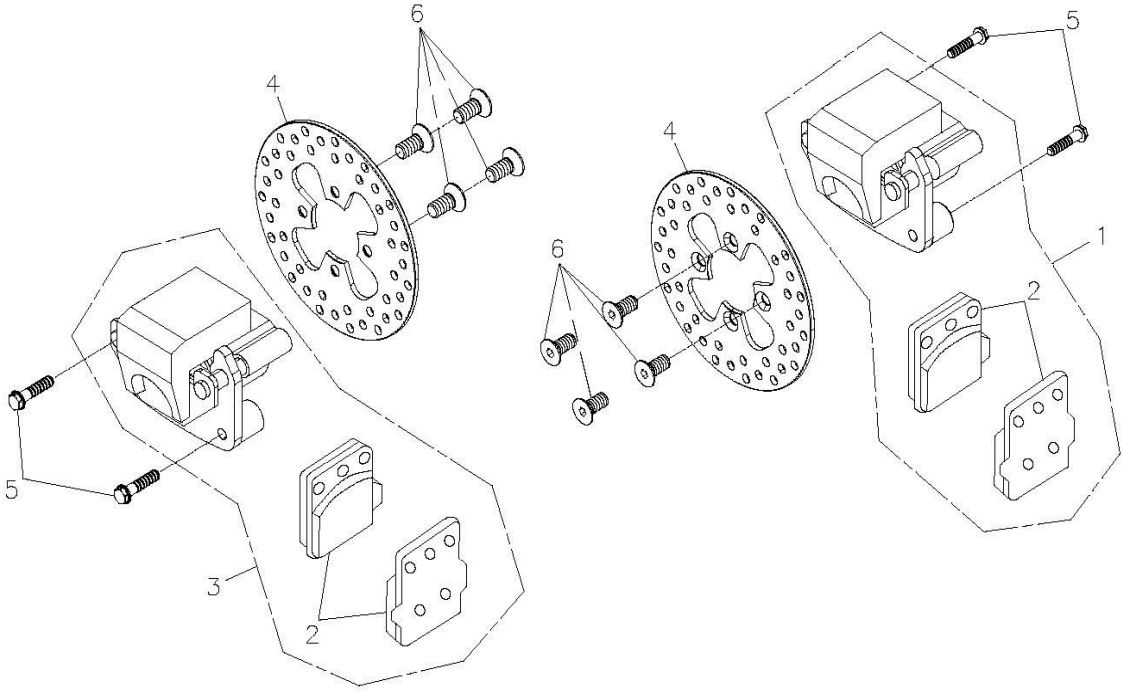

組件編 號：169-22B　　剎車卡鉗(2006版) BRAKE CALIPER

Item 項次	No.lParts No.lU 部 品 番 號	nit Q 用量	'tyl 零 件 Parts	Name 名 稱	
1	45000-256-000	1	R. FRONT BRAKE CALIPER ASS'Y	紅色	前右剎車卡鉗總成
2	45120-256-000	2	FRONT BRAKE PAD KIT		前剎車片組
3	45200-256-000	1	L. FRONT BRAKE CALIPER ASS'Y		前左剎車卡鉗總成
4	45015-169-000	2	BRAKE DISC	直徑164mm	剎車碟
5	96000-0802012GL	4	HEX FLANGE BOLT	M8*20	六角緣面螺栓(墨綠+耐落膠
6	93901-08018GL	8	HEX SOCKET FLAT HEAD BOLT	M8*18	六角承窩平頭螺栓(墨綠)
7	43000-223-000	1	REAR BRAKE CALIPER ASS'Y		後剎車卡鉗總成
8	43120-256-000	1	BRAKE PAD KIT		剎車片組
9	96000-10028-14G	2	HEX WASHER FACE BOLT	10*28	六角緣面螺栓(耐落)

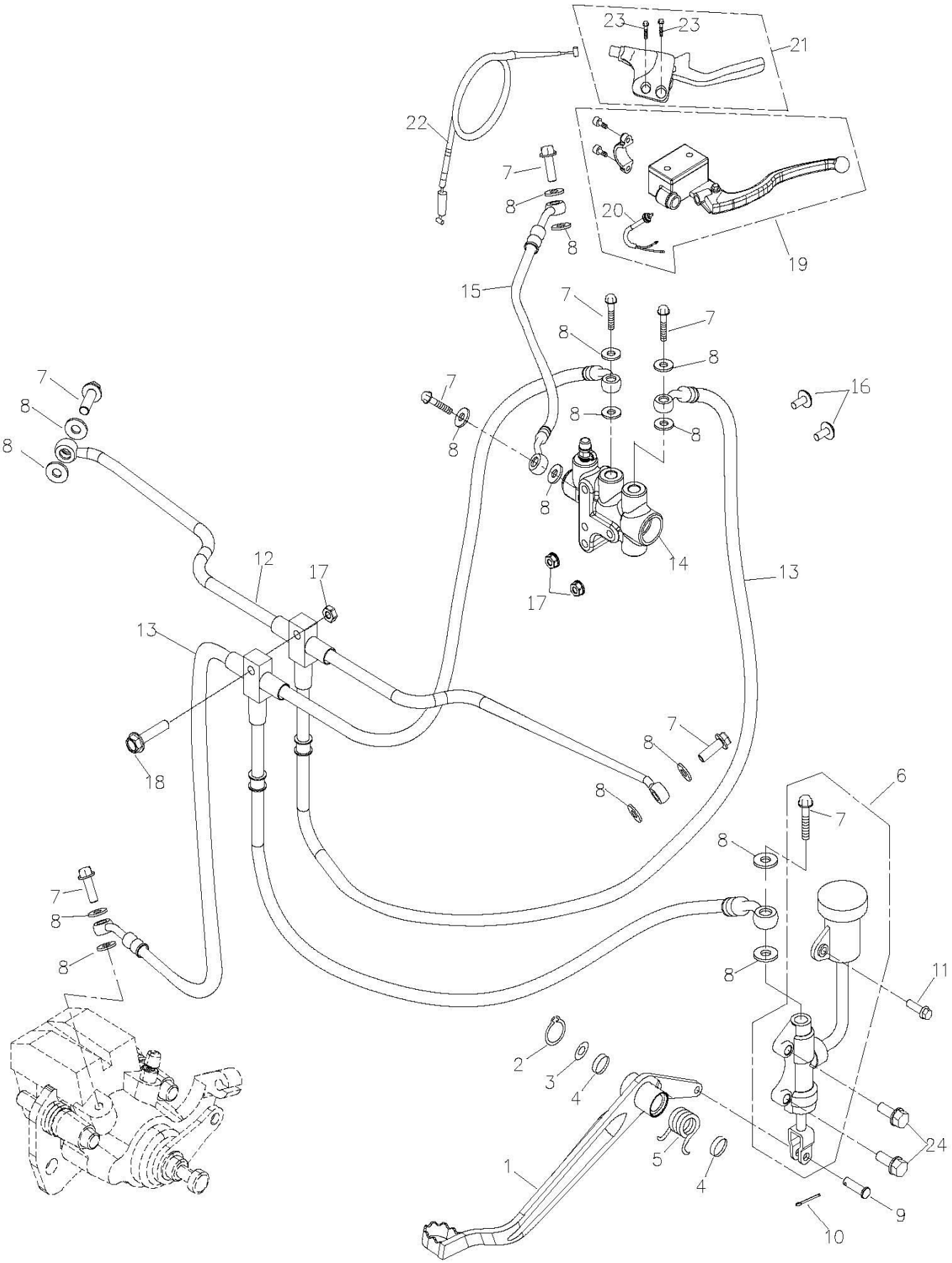
23
23
21
22
7
8
20
8
19
15
7
7
8
8
7
16
8
8
8
8
14
13
12
17
17
13
18
7
8
8
6
7
8
7
8
8
11
2
3
4
24
5
1
4
9
10

組件編 號：169-23B　　剎車油路系統(2006版) BRAKE SYSTEM

Item 項次	No.lParts No.lU 部 品 番 號	nit Q 用量	'tyl 零 件 Parts	Name 名 稱	
1	46500-169-001	1	BRAKE PEDAL		剎車踏桿
2	94511-1700S	1	EXTERNAL CIRCLIP	STW-17	外環夾 S-17
3	94101-1731023B	1	PLAIN WASHER	17.6*31*2.3	平面墊圈(白)
4	91316-169-000	2	OIL RING	16.7*3.2	油環
5	46501-169-000	1	RETURN SPRING		剎車踏桿總成回拉彈簧-版2
6	43500-256-00A	1	REAR BRAKE CYLINDER SUB ASS'Y		後剎車泵總成
7	45456-107-000	8	BRAKE HOSE FIX BOLT	10*22	協宏---油管固定螺栓
8	94103-1015012	15	COPPER PLAIN WASHER	10*15*1.2	協宏--平面墊圈(銅)
9	45521-168-000	1	PIN	7mm	剎車泵肘插銷
10	94251-108-000	1	LOCK PIN		固定梢(大)
11	96000-06015-10G	1	HEX WASHER FACE BOLT	6*15	X*六角緣面螺栓(墨綠)
12	45450-223-0A0	1	BACK HOSE		前剎車油管(三通)
13	43460-223-000	1	REAR BRAKE HOSE		剎車泵軟管
14	45502-256-000	1	BRAKE SHUNT ASS'Y		剎車分流泵
15	45550-223-000	1	R. BRAKE HOSE		右剎車軟管
16	96000-06075-10B	2	HEX WASHER FACE BOLT	6*75	六角緣面螺栓(白)
17	94050-06000C	3	HEX FLANGE NUT	6mm	六角緣面螺帽(五彩)
18	96000-06043-08	1	HEX WASHER FACE BOLT	6*43	六角緣面螺栓*
19	45500-256-000	1	R. CYLINDER SUB ASS'Y		右剎車總泵總成
20	35340-256-000	1	R.BRAKE SWITCH		右剎車開關線
21	53186-256-001	1	PRAKING BRAKE LEVER SET		駐車拉桿組
22	43482-256-000	1	PRAKING BRAKE CABLE		駐車導線
23	91000-06012B	2	HEX SOCKET BOLT	6*12	六角承窩螺栓
24	96000-08025-12G	1	HEX FLANGE BOLT	M8*25	六角緣面螺栓(墨綠)
25	53175-256-000	1	RIGHT LEVER		右拉桿
26	53187-256-001	1	PRAKING BRAKE LEVER		駐車拉桿
27	53191-168-000	1	LOCK BLOT		剎車線調整螺栓
28	53192-168-000	1	LOCK NUT		調整螺帽

BATTERY & MAIN WIRE WARNESS ASS'Y

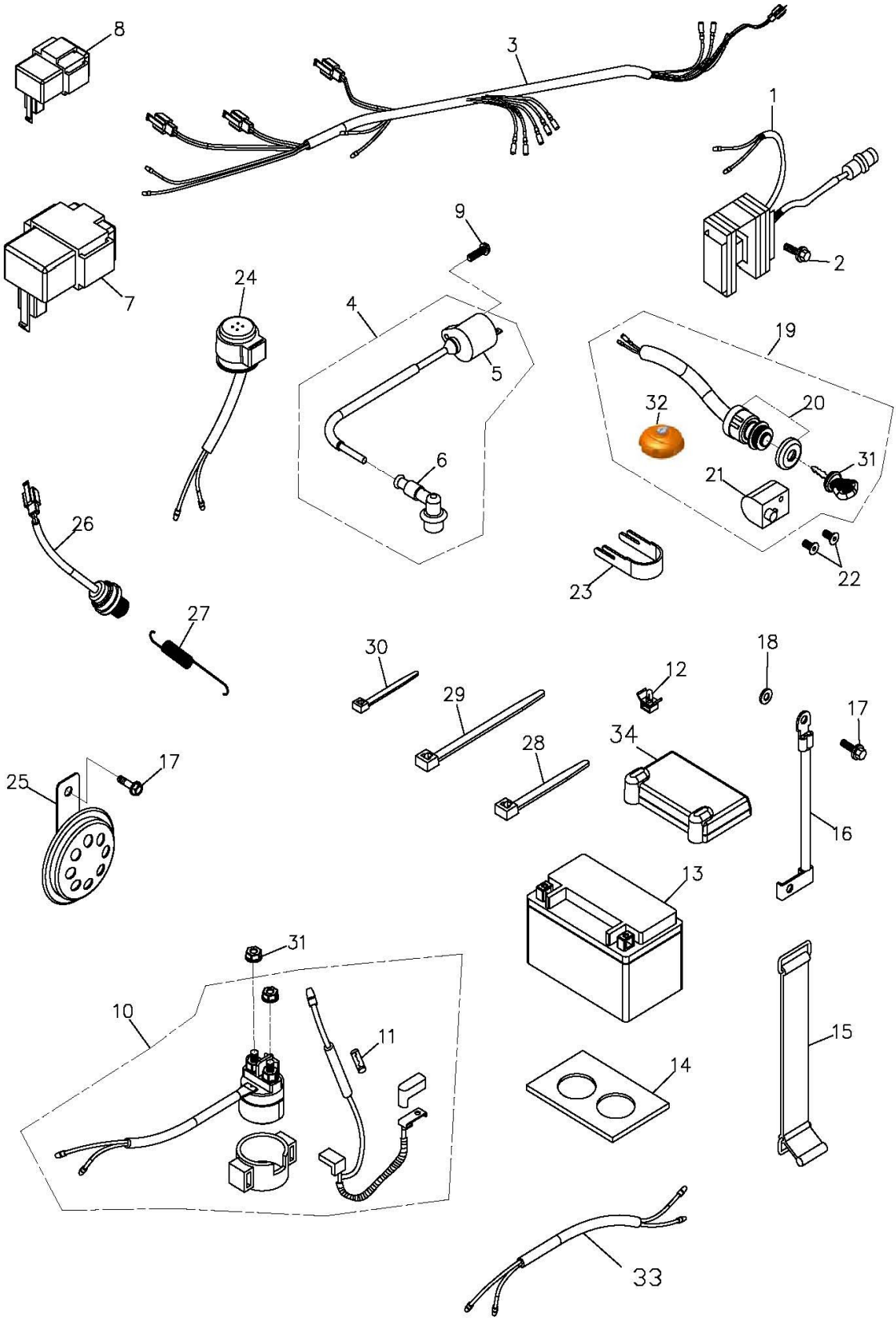

組件編號：169-24B　　電瓶&主配線(2006版) BATTERY & WIRE HARDNESS

Item 項次	No.lParts No.lU 部品番號	nit Q 用量	'tyl Parts 零件	Name 名稱	
1	31600-169-0A1	1	REGULATER RECTIFIER(25A)	250型插殼	穩壓整流器(25A)
2	32100-223-00A	1	MAIN WIRE HARDNESS(92/61)		主配線總成(92/61)-版1
3	96000-06016-10G	2	HEX FLANGE BOLT	6*16	六角緣面螺栓(墨綠)
4	30500-169-000	1	IGNITION COIL ASS'Y		高壓線圈組
5	30510-169-000	1	HIGH TENSION COIL		X高壓線圈
6	30700-169-000	1	SPARK PLUG CAP		火星塞帽
7	30410-169-001	1	C.D.I UNIT	電容50V/470u	CDI電子元件
8	32203-169-000	1	GEAR CHANGE CONTROL UNIT		檔位控制器
9	96000-05022-08G	1	HEX FLANGE BOLT	M5*22	六角緣面螺栓(墨綠)
10	38500-169-000	1	STARTING RELAY ASS'Y		起動電譯總成
11	98200-169-000	1	FUSE	20A	保險絲
12	90801-179-000BK	8	PUSH TIE MOUNT		束帶座PHC8-BK
13	31500-169-000	1	BATTERY	YTX-9BS	電瓶
14	30003-169-000	1	RUBBER PAD		緩衝橡膠
15	31520-169-000	1	BATTERY STRAP		電瓶束帶
16	32103-169-001	1	GROUND WIRE		接地線
17	96000-06010-10G	2	HEX FLANGE BOLT	M6*10	六角緣面螺栓(墨綠)
18	94115-0611006	1	EXT. TOOTHED LOCK WASHER	6*11*0.6	強力形外齒墊圈
19	35010-223-00A	1	KEY SET		開關鎖總成(含主開關,把手鎖
20	35100-169-000	1	MAIN SWITCH ASS'Y		電源開關總成
21	53600-223-000	1	STEERING HANDLE LOCK		把手鎖
22	93902-06012BL	2	FLAT HEAD PHILLIPS BOLT	6*12	十字平頭螺栓
23	35102-145-000	1	MAIN SWITCH BRACKET		主開關制止片
24	38301-107-00C	1	FLASHER RELAY	12V 40W	方向燈斷續器(單顆閃頻不同
25	38110-101-001	1	HORN (E-MARK)	12V NO0037	喇叭(E-MARK)
26	35350-108-000	1	STOP SWITCH ASS'Y		剎車燈開關總成
27	35357-197-000	1	STOP SWITCH SPRING		剎車燈開關彈簧(版1)
28	90669-101-000	19	CABLE TIE	4.8*200 m/m	塑膠束帶(4.8*200)
29	90669-101-00A	1	CABLE TIE	4.8*250m/m	塑膠束帶(L=4.8*250mm)
30	90669-168-000	1	CABLE TIE	3*150 m/m	塑膠束帶
31	94055-06000C	1	HEX FLANGE NUT WITH SERRATION(TOOTH)		六角緣面齒紋螺帽(五彩)
32	17620-169-00C	1	FUEL CAP (W/LOCK)		汽油箱蓋(有鎖-92/61)
33	33483-197-000	4			

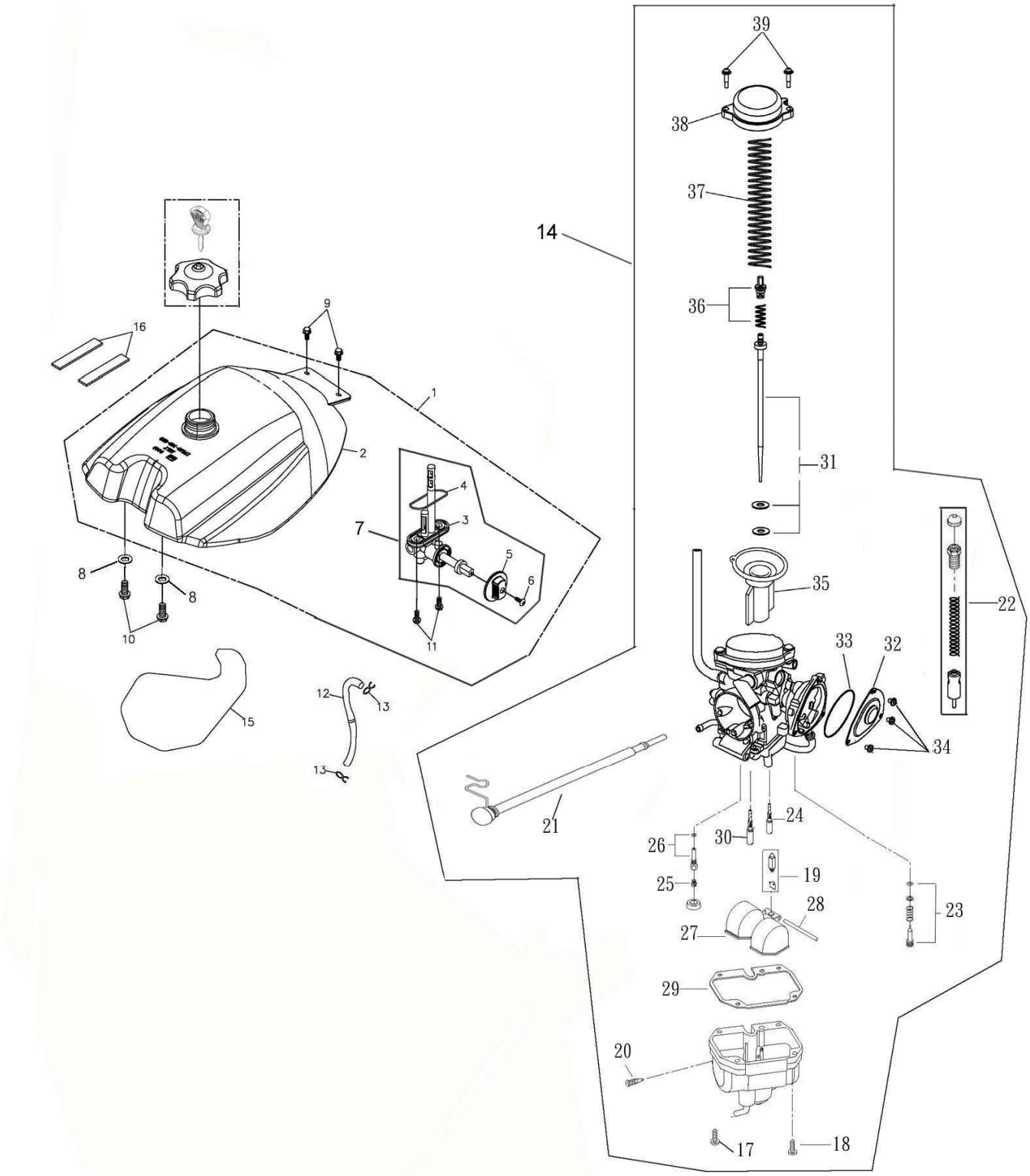
39
38
37
14
36
9
16
1
2
31
4
3
7
5
6
8
8
10
11
35
22
33
32
12
13
15
13
34
21
24
30
26
19
25
28
23
27
29
20
17
18

組件編號：169-25B　　油箱 & 化油器(92/61) FUEL TANK & CARBUTOR

Item 項次	No.lParts No.lU 部品番號	nit Q 用量	'tyl Parts 零件	Name 名稱	
1	17511-169-001	1	FUEL TANK ASS'Y		汽油箱組合
2	17500-169-001	1	FUEL TANK COMP	#NAME?	汽油箱
3	16953-169-00A	1	FUEL CAP BODY		汽油杯本體
4	16951-169-000	1	FUEL CUP RING		油杯油環
5	17622-145-000	1	FUEL VALVE KNOB		油杯旋鈕
6	93500-04012	1	PAN PHILLIPS BOLT	4*12	十字圓頭螺栓
7	16950-169-00A	1	Fuel Cup		汽油杯
8	94102-1022020	2	RUBBER WASHER	10*20*2	橡膠墊圈
9	92006-06014-10G	2	HEX WASHER FACE BOLT	6*14	六角螺栓附墊圈(墨綠)
10	90111-08008-12G	2	LADDER BOLT		台階螺栓(墨綠)
11	96000-06012-08B	2	HEX FLANGE BOLT	6*12	六角緣面螺栓(白)
12	94400-0510210	1	FUEL TUBE	5.3*10.5*210	油管(L=210)
13	94513-09000	2	SPRING CLAMP		彈扣B00004-04
14	16100-169-00A	1	CARBURETOR ASS'Y	#2.0	化油器總成
15	55101-169-000	1	ISOLATION PAD		油箱隔熱墊
16	17505-145-000	2	SPONGE PAD	15*100*4	海綿條
17	93500-04010	3	PAN PHILLIPS BOLT	4*10	十字圓頭螺栓
18	93502-04012	1	PAN PHILLIPS BOLT	4*12	十字圓頭螺栓附墊圈
19	16117-169-00A	1	NEEDLE VALVE ASS'Y	#2.0	X針閥總成 #2.0
20	16111-169-000	1	FUEL RELEASE SCREW		洩油螺釘(化合器用)
21	16114-169-000	1	THROTTLE SCREW SET		節流螺絲組
22	17215-169-000	1	MANUAL CHOKE		手動阻塞
23	16115-169-000	1	AIR ADJUST SCREW SET		空氣調整螺絲組
24	16110-169-000	1	PILOT JET	#42.5	引導噴口
25	16108-169-000	1	MAIN NOZZLE	#130	主噴嘴
26	16154-169-000	1	NOZZLE HOLDER COMP.		噴嘴座組
27	16118-169-000	1	FLOAT		浮筒
28	16119-169-000	1	FLOAT PIN		浮筒梢
29	16106-169-000	1	FLOAT CHAMBER GASKET		汽筒室墊片(化合器用)
30	16105-169-000	1	NEEDLE NOZZLE	E-3	針噴嘴

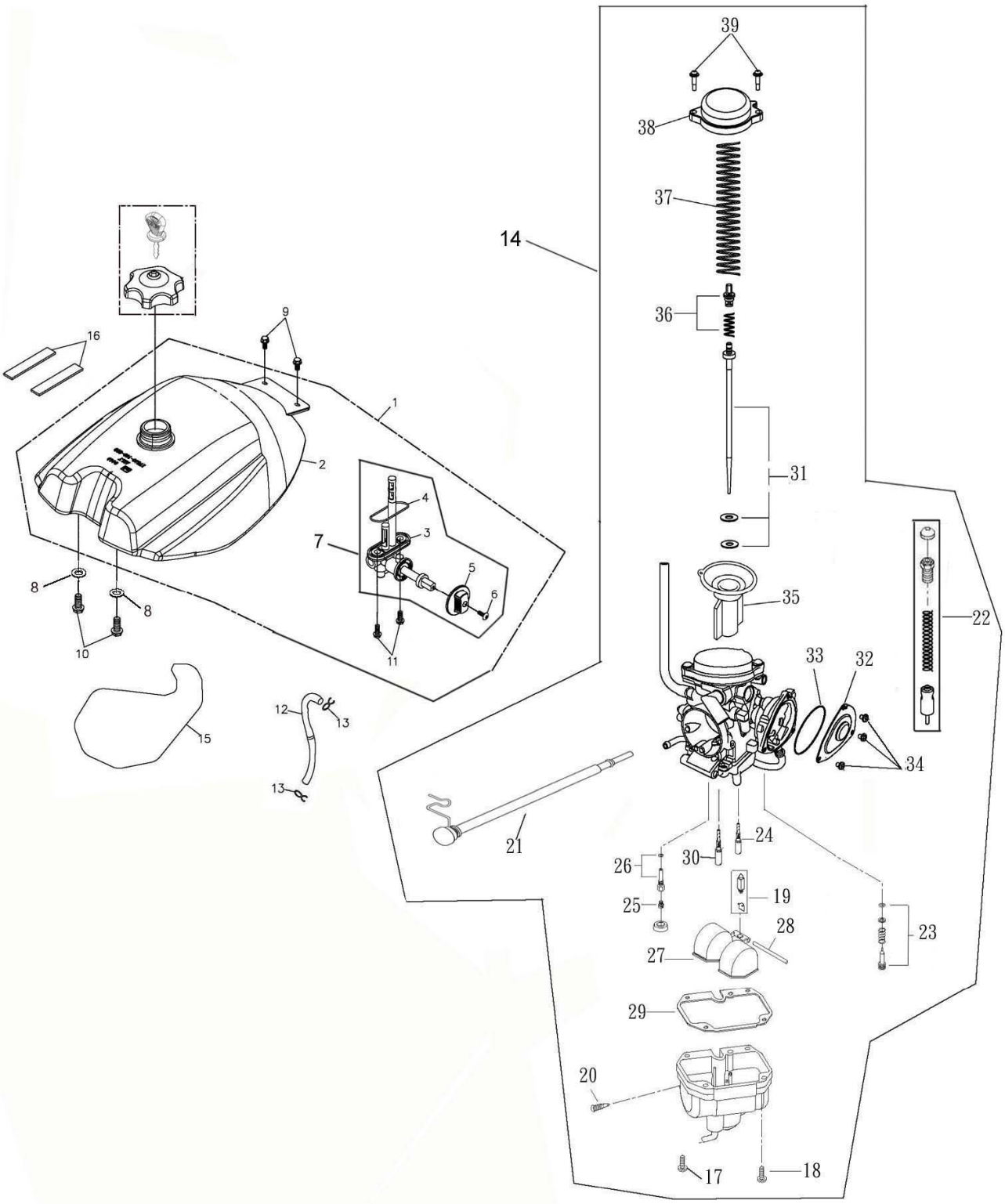
39
38
37
14
36
31
35
22
33
32
34
24
30
26
25
19
28
27
23
29
20
17
18
21
16
9
1
2
4
3
7
5
6
8
8
10
11
15
12
13
13

組件編 號：169-25B　　油箱 & 化油器(92/61) FUEL TANK & CARBUTOR

Item 項次	No.lParts No.lU 部 品 番 號	nit Q 用量	'tyl 零 件	Parts	Name 名 稱	
31	16104-169-000	1	NEEDLE SET			油針
32	16152-169-000	1	COVER			加油線外蓋
33	16153-169-000	1	COVER O-RING			加油線外蓋O型環
34	93500-04006	3	PAN PHILLIPS BOLT		4*6	十字圓頭螺栓
35	16103-169-000	1	THROTTLE VALVE			節流閥
36	16037-169-000	1	VALVE PLATE SET			板組
37	16102-169-000	1	THROTTLE VALVE SPRING			節流閥彈簧
38	16124-169-000	1	TOP COVER			頂蓋(化合器用)
39	16155-169-000	2	TOP COVER BOLT			頂蓋螺絲

SECONDARY OIL TANK

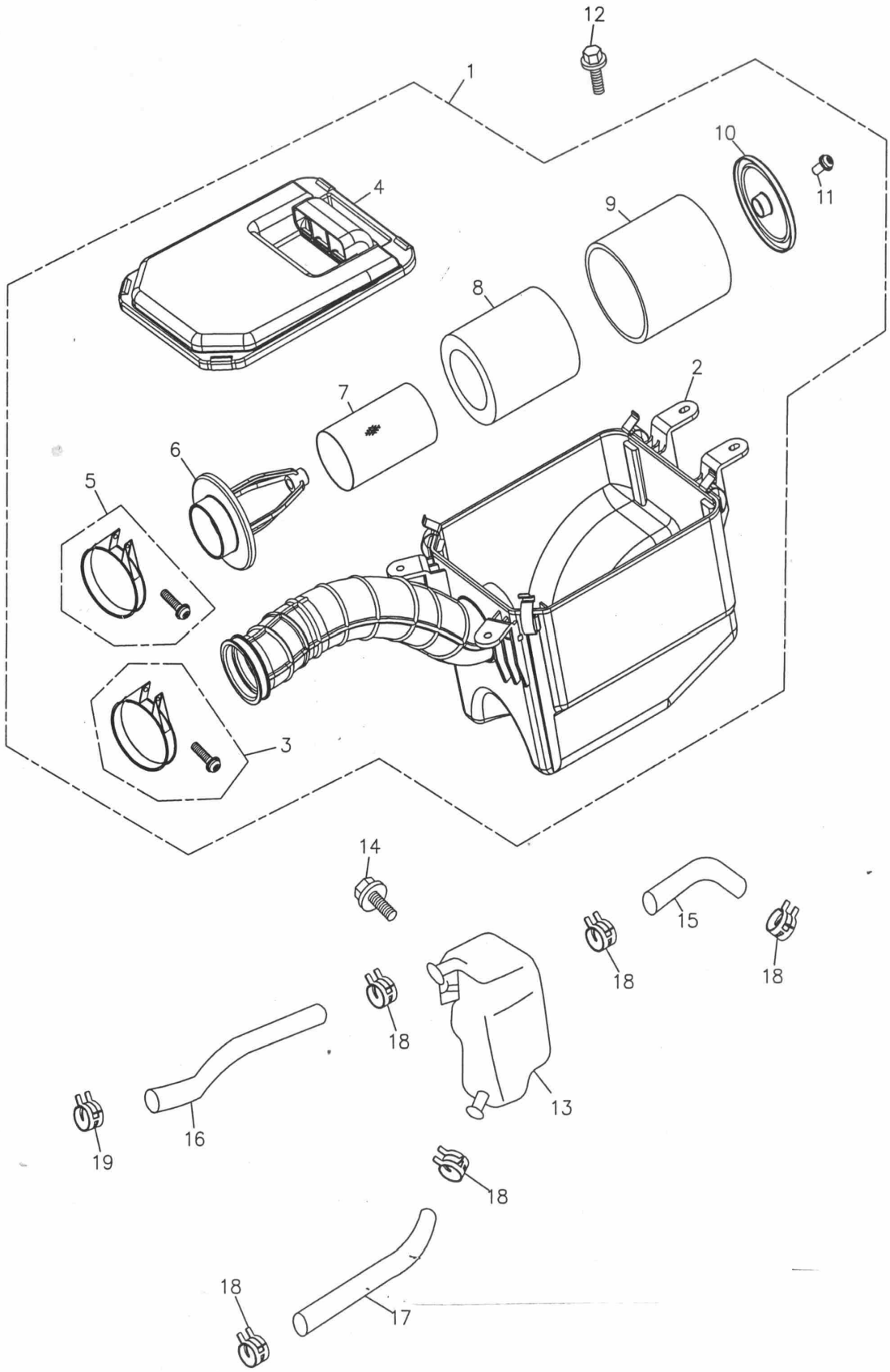

組件編 號：182-26　　空氣濾清器 & 副機油箱 AIR CLEANER & SECONDARY OIL TANK

Item 項次	No.lParts No.lU 部 品 番 號	nit Q 用量	'tyl 零 件 Parts	Name 名 稱	
1	17200-169-001	1	AIR CLEANER ASS'Y		空氣濾清器總成-版1
2	17206-169-001	1	AIR CLEANER CASE		空氣濾清器箱
3	17254-169-000	1	CLAMP		夾環
4	17207-169-000	1	CLEANER CASE CAP		空氣濾清器箱蓋
5	17255-169-000	1	CLAMP		夾環
6	17260-169-000	1	BODY COMP		濾芯前本體管
7	17261-169-000	1	FILTER SCREEN		過濾蕊內網
8	17205-169-000	1	AIR CLEANER ELEMENT A		濾清器過濾芯A
9	17262-169-000	1	AIR CLEANER ELEMENT B		濾清器過濾芯B
10	17263-169-000	1	ELEMENT COVER		濾清器固定蓋
11	93500-05016K	1	PAN PHILLIPS BOLT	M5*16	十字圓頭螺栓(黑)
12	90111-06011-10G	4	LADDER BOLT	6*11*6	六角緣面台階螺栓(墨綠)
13	55110-169-000	1	SECONDARY OIL TANK		副機油箱
14	96000-06012-10C	1	HEX WASHER FACE BOLT	6*12	六角緣面螺栓(五彩)
15	55113-169-000	1	OIL TUBE	L=80	油管(3)
16	55112-169-000	1	OIL TUBE	L=240	油管(2)
17	55111-169-000	1	OIL TUBE	L=170	油管(1)
18	94513-16000	5	SPRING CLAMP	16mm	彈扣
19	94513-18000	1	SPRING CLAMP	18mm	彈扣

MUFFLER

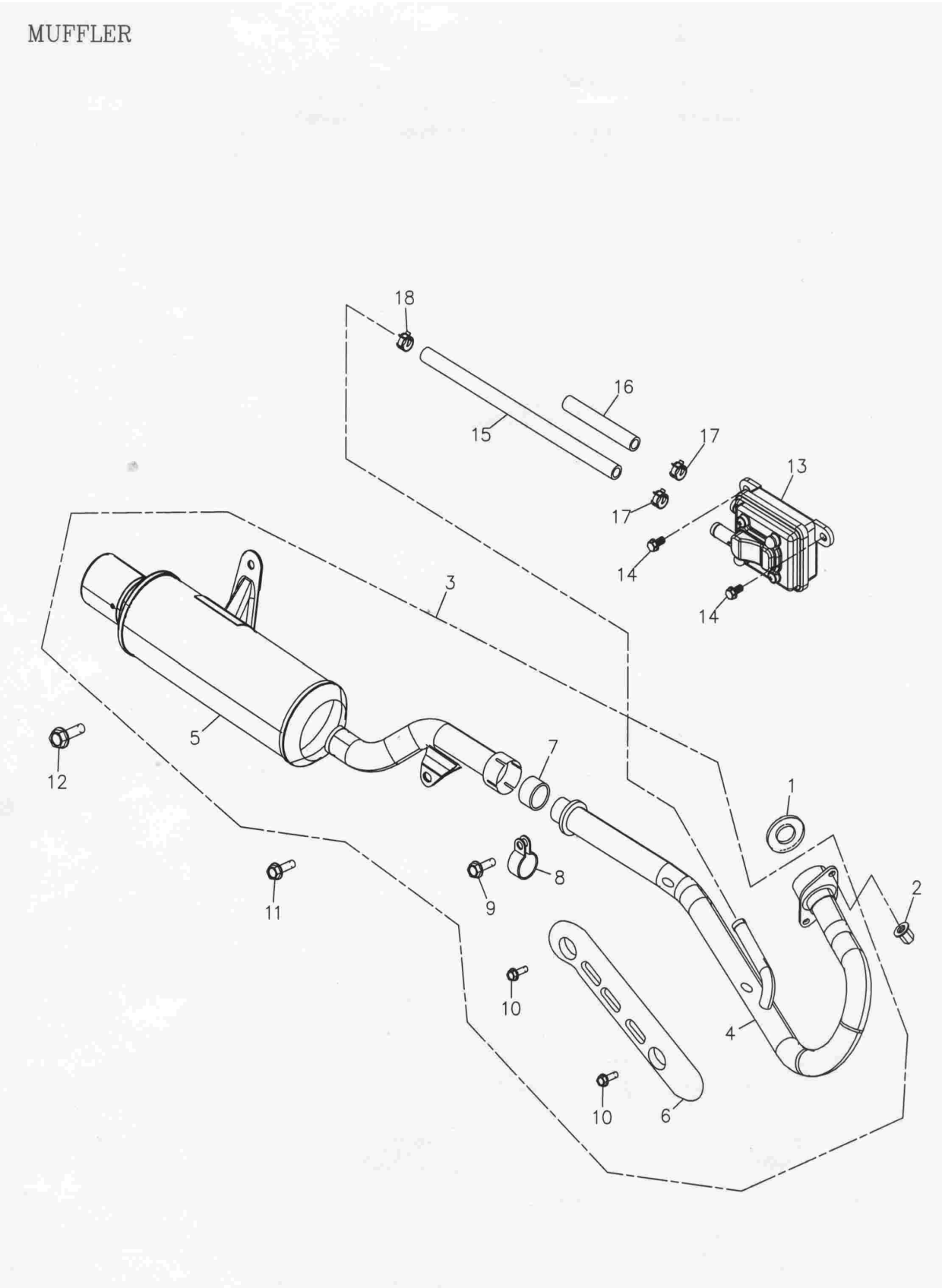

組件編 號：169-27A　　排氣管 MUFFLER

Item 項次	No.lParts No.lU 部 品 番 號	nit Q 用量	'tyl Parts 零 件	Name 名 稱	
1	18291-169-000	1	EXHAUST PIPE GASKET		排氣管墊片(1)
2	90301-08000C	2	CAP NUT	8mm	圓頭帽 8mm(五彩)
3	18300-169-00C	1	EXHAUST PIPE ASS'Y		排氣管總成(觸煤)+護蓋
4	18311-169-00C	1	EXHAUST FRONT PIPE		排氣管前段(92/61)
5	18321-169-00B	1	SILENCER MUFFLER		排氣尾管(92/61)
6	18318-169-000	1	MUFFLER SHROUD		排氣管護板
7	18308-169-000	1	PIPE GASKET		排氣管襯套
8	18302-169-000	1	MUFFLER CLAMP		排氣管夾緊環
9	96000-06030-10G	1	HEX FLANGE BOLT	M6*30	X六角緣面螺栓(墨綠)
10	96000-06010-08B	2	HEX FLANGE BOLT	6*10	六角緣面螺栓(白)
11	96000-08016-12G	1	HEX WASHER FACE BOLT	8*16 中碳鋼	六角緣面螺栓(墨綠)
12	96000-10020-14G	2	HEX WASHER FACE BOLT	10*20	六角緣面螺栓(墨綠)
13	17410-116-000	1	REED VALVE COMP		單向閥
14	96000-06015-10G	2	HEX WASHER FACE BOLT	6*15	X*六角緣面螺栓(墨綠)
15	17412-169-001	1	REED VALVE COMP IN. TUBE	L=110	單向閥排氣管
16	17411-116-000	1	REED VALVE COMP IN. PIPE	120mm	x單向閥進氣管
17	94513-18000	2	SPRING CLAMP	18mm	彈扣
18	94513-16000	1	SPRING CLAMP	16mm	彈扣

SIGNAL LIGHT,TAIL LIGHT

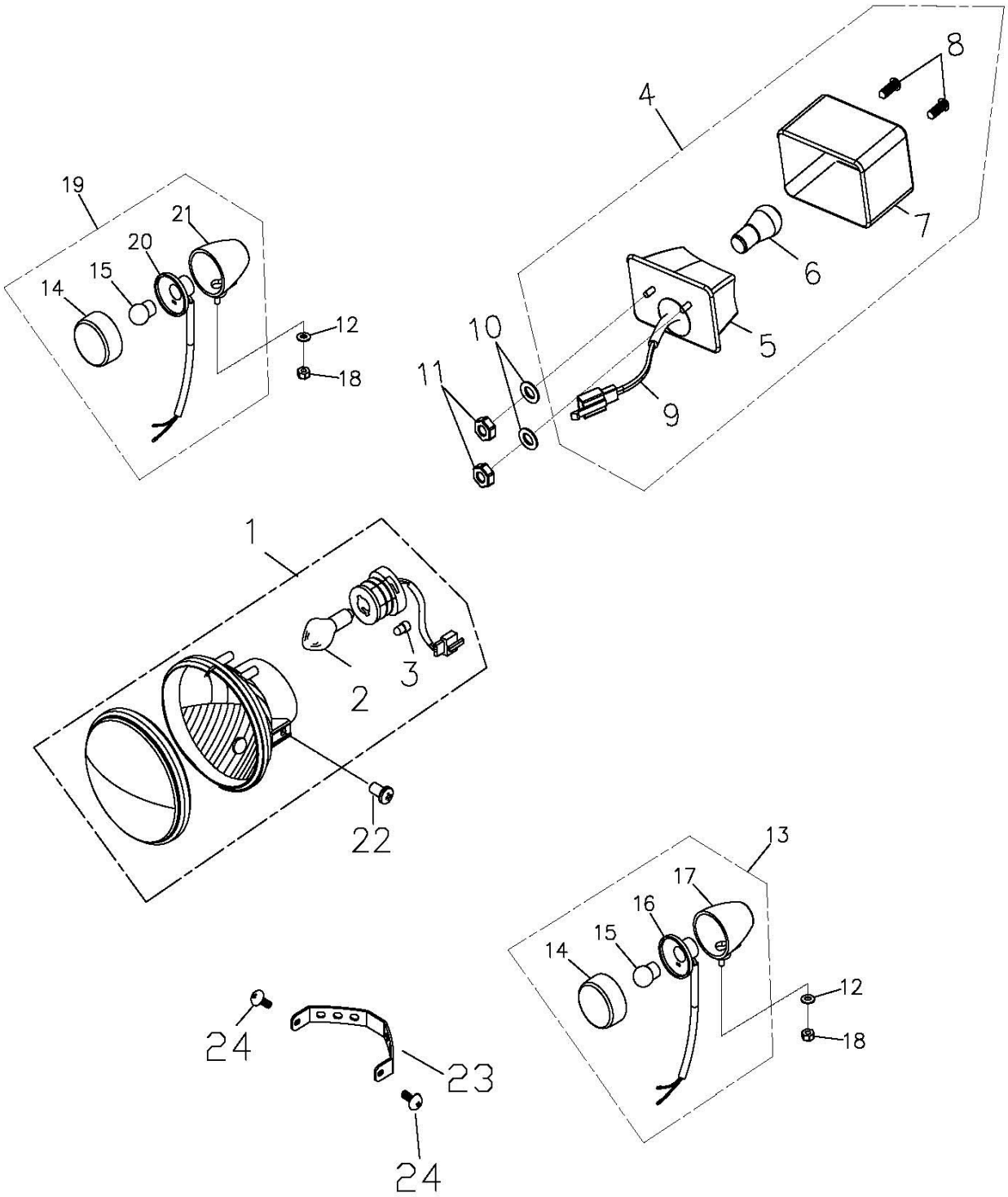

組件編號：169-28B　　方向燈,後燈(EU2)-透明燈殼 SIGNAL LIGHT,TALL LIGHT

Item 項次	No.lParts No.lU 部品番號	nit Q 用量	'tyl Parts 零件	Name 名稱	
1	33100-223-001	2	HEAD LIGHT ASS'Y	EC/SAE	前燈組合
2	34901-190-00B	2	HEAD LIGHT BULB	12V35W35W	前燈泡(HS1)
3	34909-120-000	2	POSITION LIGHT BULB	12V5W	位置燈泡(E-MARK)
4	33700-169-000	1	TAIL LIGHT ASS'Y		後燈組合
5	33711-128-001	1	REAR LIGHT SOCKET		後燈座
6	34906-128-000	1	TAIL LIGHT BULB	12V 21/5W	後燈泡
7	33702-128-001	1	TAIL LIGHT LENS		後燈殼
8	93500-04055	2	PAN PHILLIPS BOLT	4*55	十字圓頭螺栓
9	33712-169-000	1	TAIL LIGHT WIRE		後燈電線
10	94101-0618020B	2	PLAIN WASHER	6*18*2	平面墊圈(白)
11	90350-06000G	6	NYLON NUT	M6	止鬆螺帽(墨綠)
12	94101-0615010B	4	PLAIN WASHER	6.5*15*1	平面墊圈(白)
13	33450-225-00A	2	L.SIGNAL ASS'Y(E-MARK)		左方向燈組合(E-MARK)
14	33410-225-00A	4	SIGNAL COVER		方向燈殼(透明)
15	34905-118-00A	4	BULB(E-MARK)	12V/10W	方向燈泡 (橘色)
16	33435-145-00A	2	L.SIGBAL BULB SOCKET		左方向燈泡座
17	33451-145-000	2	L.SIGNAL SOCKET		左方向燈座
18	94050-05000C	4	HEX FLANGE NUT WITH SERRATION	5mm	六角緣面螺帽(五彩)
19	33400-225-00A	2	R.SIGNAL ASS'Y (E-MARK)		右方向燈組合(E-MARK)
20	33425-145-00A	2	SIGNAL BULB SOCKET		右方向燈泡座
21	33401-145-000	2	R.SIGNAL SOCKET		右方向燈座
22	93500-05020K	4	PAN PHILLIPS BOLT	5*20	十字圓頭螺栓
23	33154-223-000	2	HEAD LIGHT SETTING RING SOCKET		前燈固定座
24	93701-06018K	2	PAN FLAT HEAD PHILLIPS BOLT	6*18	十字扁圓平頭螺栓(黑)

STICKER(EU2)

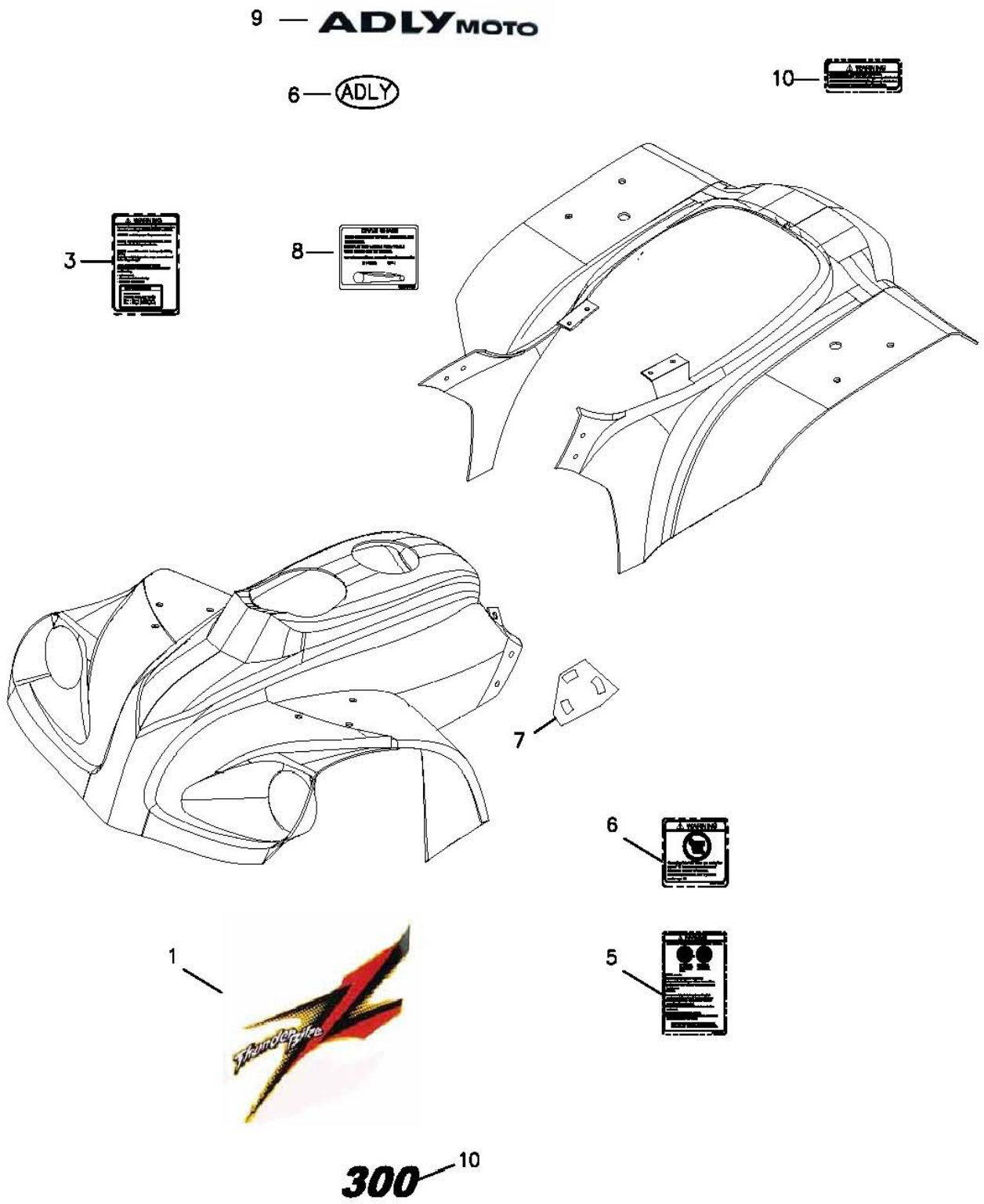

組件編 號：182-29B　　貼紙(EU2)STICKER

Item 項次	No.lParts No.lU 部 品 番 號	nit Q 用量	'tyl 零 件 名 Parts Nam	e 稱	
1	87700-125-000RD	1	STICKER ASS'Y (STANDARD)		全台份貼紙(標準型)
2	87756-169-00A	1	WARNING LABEL(TIRE INFLATION)		警告貼紙(輪胎)EU2
3	87758-169-00A	1	WARNING LABLE(INJURE)		警告貼紙(注意事項)EU2
4	87759-169-000	1	WARNING LABLE(16 YEARS OLD AND UNDER)		Y-16 警告貼紙
5	87734-169-000SL	1	"300" STICKER		300字樣貼紙
6	87700-888-00Z	1	ADLY POLY STICKER		ADLY (波麗)
7	87728-197-000BK	1	INDICATOR STICKER		油杯指示貼紙
8	87739-179-000	1	CHAIN INSTRUCTION DECAL		鍊條調整貼紙
9	87700-888-0BASL	1	ADLY MOTO STICKER	2/台	ADLY MOTO (大) 電腦字
10	87770-169-000	2	WARNING LABLE(FRONT/REAR LOAD)		前後保險桿警告貼紙組

FRONT,REAR BUMPER

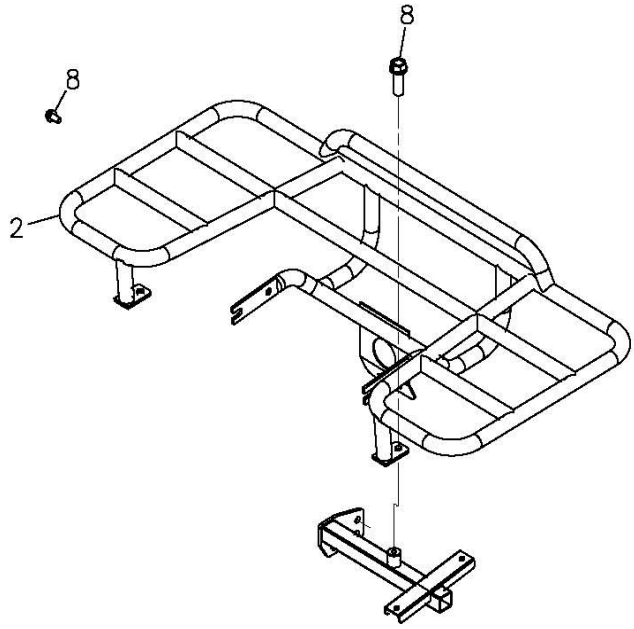

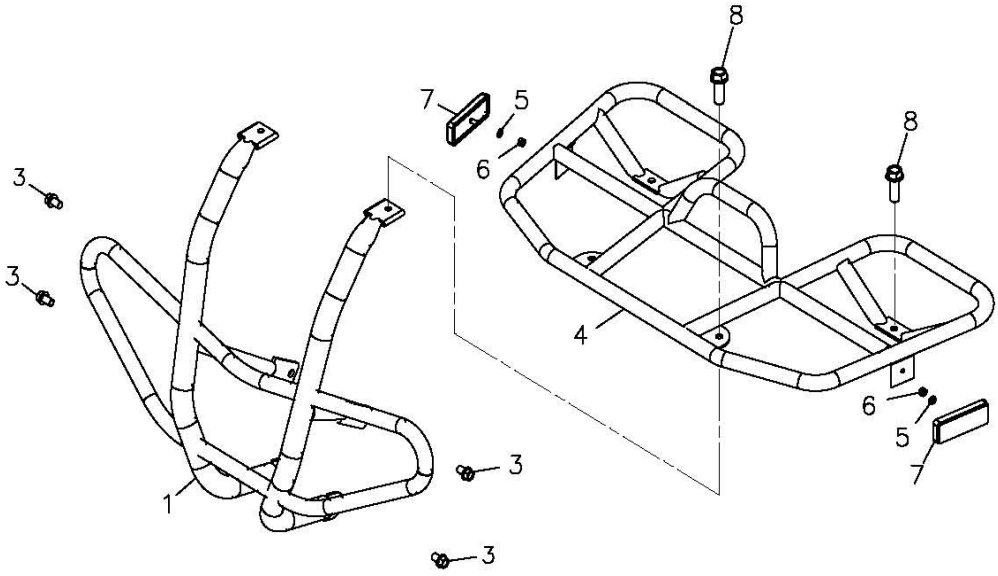

組件編號：169-30　　前,後保險桿 FRONT,REAR BUMPER

Item 項次	No.lParts No.lU 部品番號	nit Q 用量	'tyl 零件	Parts	Name 名稱	
1	50104-169-001	1	FRONT BUMPER			前防護桿
2	81200-169-000	1	REAR BUMPER			後防護桿
3	96000-10020-14G	4	HEX WASHER FACE BOLT		10*20	六角緣面螺栓(墨綠)
4	61200-169-000	1	TOP BUMPER			上防護桿
5	94101-0615010B	2	PLAIN WASHER		6.5*15*1	平面墊圈(白)
6	94050-06000C	2	HEX FLANGE NUT		6mm	六角緣面螺帽(五彩)
7	33741-133-000YL	2	REFLECTOR (E-MARK,SAE)		JUTE9605黃色	反射片 (E-MARK,SAE)
8	96000-08016-12G	7	HEX WASHER FACE BOLT		8*16 中碳鋼	六角緣面螺栓(墨綠)