PARTS BOOK

2010

MODEL YEAR

ATV-300S I (182)

標準版(運動型)

ADLY MOTO

HER CHEE

WORLDWIDE BRAND

FASHION IN EUROPE

MOTOCYCLES

SCOOTERS

EXPOPTER/MANUFACTURER

零件目錄

LIBRO DE LAS PIEZAS

部品手冊

CATALGO PARTI DI RICAMBIO

CATALOGUE PIECES DE RECHANGE

ADLY®

JAN. 2010

High Power Engine

☆★☆ 產品目錄明細表 ☆★☆

產品編號：182　　沙灘車 ATV-300S 運動型

組件編號	中文名稱	英文名稱
169-E01	汽缸頭蓋	CYLINDER HEAD COVER
169-E02	汽缸頭	CYLINDER HEAD
169-E03	凸輪軸.閥門	CAMSHAFT.VALVE
169-E04	內鏈條.拉力桿	CAM CHAIN.TENSIONER
169-E05	汽缸	CYLINDER
169-E06	左曲軸箱蓋	LEFT CRANKCASE COVER
169-E07	右曲軸箱蓋	RIGHT CRANKCASE COVER
169-E08	發電機,馬達,離合器	GENERATOR
169-E09	機油泵	OIL PUMP
169-E10	離合器	CLUTCH
169-E11	曲軸箱	CRANKCASE
169-E12	曲軸.活塞	CRANK SHAFT.PISTON
169-E13	傳動系,倒檔	TRANSMISSION
169-E14A	變速軸(169-001)	GEAR SHIFT
223-E15B	化油器(2006版)	CARBURETOR
169-F01	空氣濾清器 & 副機油箱	AIR CLEANER & SECONDARY OI
169-F02	排氣管	MUFFLER
182-F03D	車架總成(標準+三橫桿)無號碼牌	FRAME BODY
182-F04	三角架(標準)	ARM
182-F05	車體蓋,座墊(標準)	BODY COVER & SEAT
182-F06	油箱	FUEL TANK
182-F07	後叉總成	SWING ARM SUB ASS'Y
182-F08	前,後輪	WHEEL FRONT & REAR
182-F09	前剎車系統	FRONT BRAKE
182-F10	剎車油路系統	BRAKE SYSTEM
182-F11	手把	HANDLE BAR
182-F13	轉向系統	STEERING
182-F14	電瓶&主配線	BATTERY & MAIN WARNESS AS
182-F15	後燈	TALL LIGHT
182-F16	貼紙(標準)-白/藍	STICKER
182-C01	配件	ACCESSORY
182-AC3	配件(標準+三橫桿)	ACCESSORY

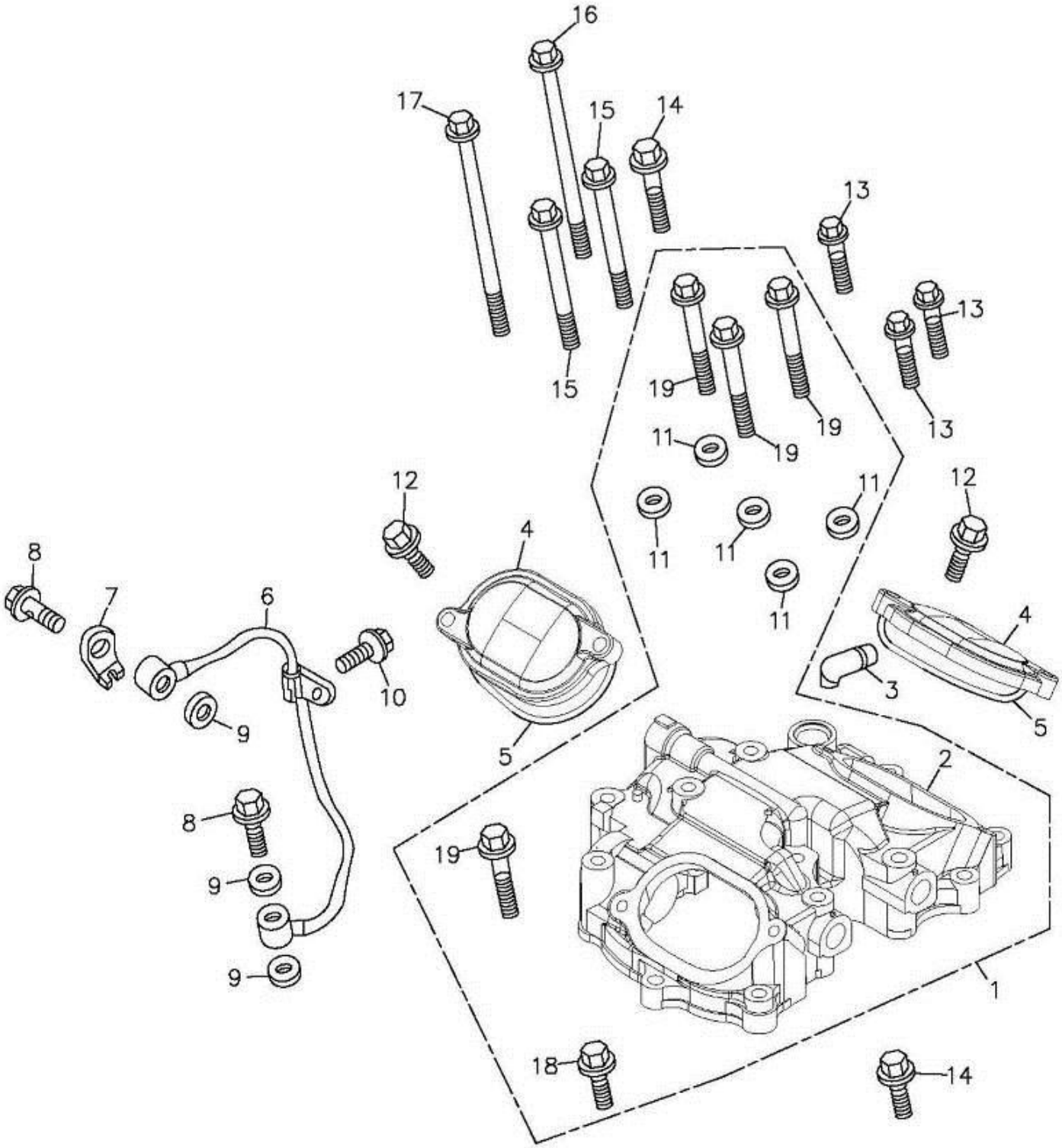
16
17
15
14
13
13
13
15
19
19
19
11
11
11
11
11
12
12
4
4
8
7
6
10
9
5
5
3
2
8
9
19
9
1
18
14

組件 編號：169-E01 汽缸頭蓋 CYLINDER HEAD COVER TOP

Item 項次	No.lParts No.lU 部品番號	nit Q' tyl 用量	Parts Name	零件名稱	U
1	12310-169-000	1	CYLINDER HEAD COVER ASS'Y		汽缸頭蓋總成
2	12311-169-000	1	CYLINDER HEAD COVER		汽缸頭蓋
3	11210-169-000	1	BREATHER TUBE		通氣管
4	12351-169-000	2	VALVE ADJUSTING COVER		汽門間隙調整蓋
5	12393-169-000	2	COVER GASKET		門閥搖臂調整蓋墊圈
6	15201-169-000	1	OIL PIPE		外機油輸送管
7	15207-169-000	1	FIX BRACKET		油管固定片
8	45456-169-000	2	OIL BOLT	8*28	油管固定螺栓
9	94103-0814010	3	COPPER PLAIN WASHER	8*14*1.0	平面墊圈(銅)
10	96000-06012-10B	1	HEX FLANGE BOLT(WHITE ZINC)	6*12	六角緣面螺栓(白)
11	94103-0714016	5	COPPER PLAIN WASHER	6.5*14*1.6	平面墊圈(銅)
12	96000-06022-10B	4	HEX FLANGE BOLT(WHITE ZINC)	6*22	六角緣面螺栓(白)
13	96000-06028-10B	3	HEX FLANGE BOLT(WHITE ZINC)	6*28	六角緣面螺栓(白)
14	96000-06035-10B	2	HEX FLANGE BOLT(WHITE ZINC)	6*35	六角緣面螺栓(白)
15	96000-06080-10B	2	HEX FLANGE BOLT(WHITE ZINC)	6*80	六角緣面螺栓(白)
16	96000-06115-10B	1	HEX FLANGE BOLT(WHITE ZINC)	6*115	六角緣面螺栓(白)
17	96000-06136-10B	1	HEX FLANGE BOLT(WHITE ZINC)	6*136	六角緣面螺栓(白)
18	96000-06025-08B	1	HEX FLANGE BOLT(WHITE ZINC)	6*25	六角緣面螺栓(白)
19	96004-06052-10B	4	HEX FLANGE BOLT(WHITE ZINC)	6*52	六角緣面縮柄螺栓

169-E02　汽缸頭 CYLINDER HEAD

TOP

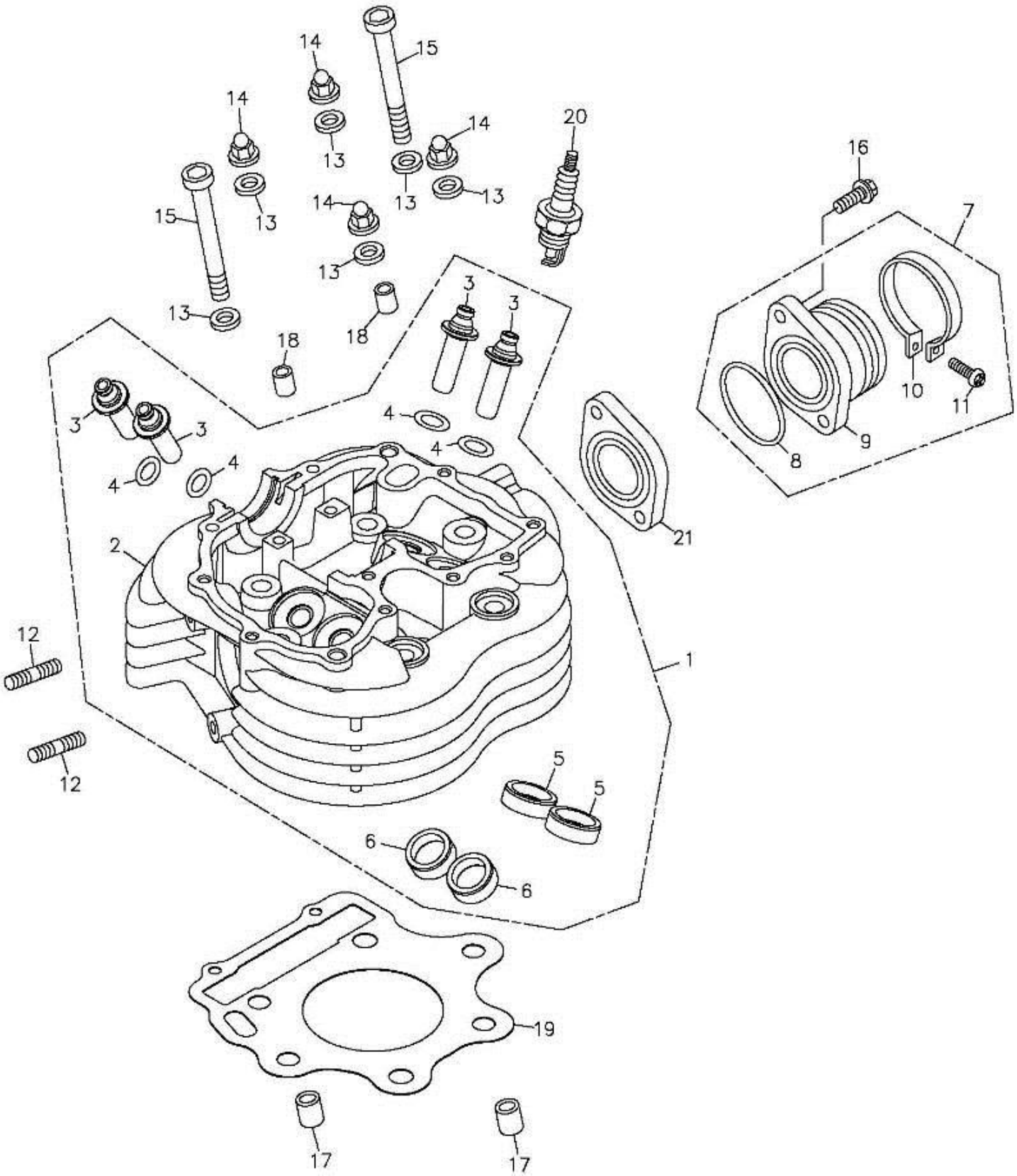

組件 編號：169-E02 汽缸頭 CYLINDER HEAD TOP

Item 項次	No.lParts No.lU 部品番號	nit Q' tyl 用量	Parts Name	零件名稱	U
1	12200-169-000	1	CYLINDER HEAD ASS'Y		*汽缸頭總成
2	12201-169-000	1	CYLINDER HEAD		汽缸頭
3	12204-169-000	4	VALVE GUIDE		氣閥導管
4	91310-169-000	4	O-RING	10*2	油環
5	14715-169-000	2	IN.VALVE SEAT		進氣門閥座
6	14725-169-000	2	EX.VALVE SEAT		排氣門閥座
7	17101-169-000	1	INTAKE MANIFOLD ASS'Y		進氣歧管總成
8	91336-169-000	1	OIL RING	36*3	油環
9	17100-169-000	1	INTAKE MANIFOLD		進氣歧管
10	14111-169-000	1	CARBURETOR CLIP		進氣管夾
11	93500-05020K	1	PAN PHILLIPS BOLT(BLACK ZINC)	5*20	十字圓頭螺栓(黑)
12	91001-08042B	2	STUD BOLT(WHITE ZINC)	8*42	雙頭螺栓(白)
13	94101-1020020C	6	COPPER PLAIN WASHER(YELLOW ZINC)	10*20*2	平面墊圈(五彩)
14	94031-10160G	4	HEX ACORM WASHER FACE NUT(GREEN	M10*P1.5	六角帶帽緣面螺帽(墨綠
15	91000-10110B	2	HEX SOCKET BOLT(WHITE ZINC)	10*110	六角承窩螺栓(白)
16	96000-06022-08B	2	HEX FLANGE BOLT(WHITE ZINC)	6*22	六角緣面螺栓(白)
17	94301-12200	2	DOWEL PIN	12*20	定位梢
18	94301-08120	2	DOWEL PIN	8*12	定位梢
19	12251-169-000	1	CYLINDER HEAD GASKET		汽缸上墊片
20	98076-108-00A	1	SPARK PLUG(R TYPE)	DR8EA抗電阻	火星塞(DR8EA)
21	16213-169-000	1	CARBURETOR INSULATOR		化油器隔熱板

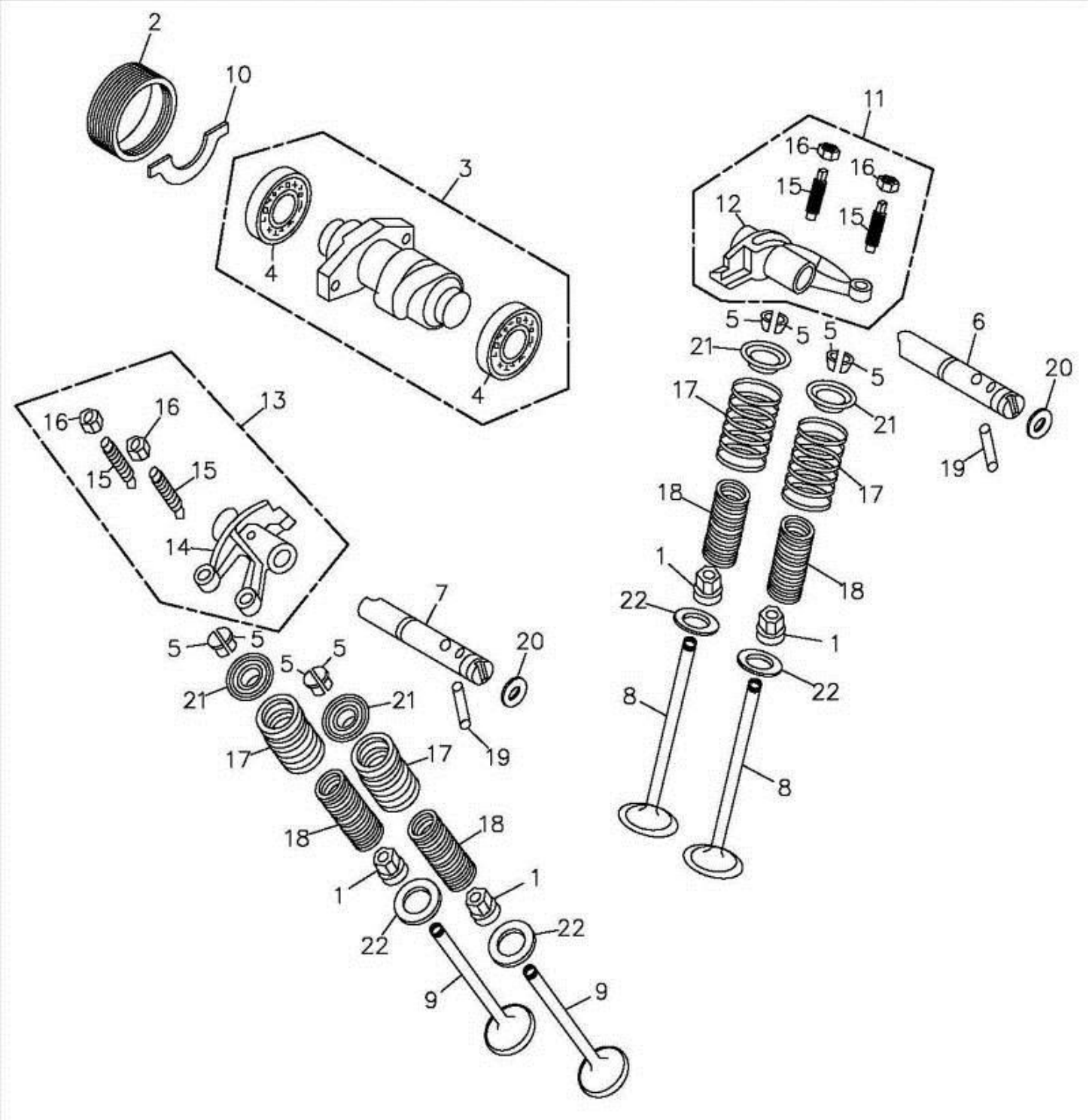
2
10
3
4
4
11
16
16
15
15
12
5
5
5
5
21
21
6
20
17
17
19
18
18
1
1
22
22
8
8
13
16
16
15
15
14
7
20
19
5
5
5
5
21
21
17
17
18
18
1
1
22
22
9
9

組件 編號：169-E03 凸輪軸.閥門 CAMSHAFT.VALVE TOP

Item 項次	No.lParts No.lU 部 品 番 號	nit Q' ty| 用量	Parts Name	零 件 名 稱	U
1	12209-169-000	4	VALVE STEM SEAL		氣門桿油封
2	12330-169-000	1	CYLINDER HEAD SIDE CAP		汽缸頭側蓋
3	14100-169-000	1	CAMSHAFT COMP		凸輪軸
4	96100-16003	2	RADIAL BALL BEARING	16003(NTN)	滾珠軸承
5	14781-169-000	8	VALVE COTTER		門閥梢
6	14452-169-000	1	IN. ROCKER ARM SHAFT		進氣閥搖臂軸
7	14453-169-000	1	EX. ROCKER ARM SHAFT		排氣閥搖臂軸
8	14711-169-000	2	INLET VALVE		進氣門閥
9	14721-169-000	2	EXHAUST VALVE		排氣門閥
10	14456-169-000	1	STOPPER PLATE		凸輪軸固定片
11	14433-169-000	1	INLET ROCKER ARM ASS'Y		進氣門閥搖臂總成
12	14431-169-000	1	INLET ROCKER VALVE		進氣門閥搖臂
13	14434-169-000	1	EXHAUST ROCKER ARM ASS'Y		排氣門閥搖臂總成
14	14432-169-000	1	EXHAUST ROCKER ARM		排氣門閥搖臂
15	90012-169-000	4	VALVE GAP ADJUSTING SCREW		挺桿調整螺絲
16	90206-169-000	4	VALVE GAP ADJUSTING NUT		調整螺絲固定螺帽
17	14751-169-000	4	VALVE OUTER SPRING		外門閥彈簧
18	14761-169-000	4	VALVE INNER SPRING		內門閥彈簧
19	14455-169-000	2	DOWEL PIN	5*38	定位梢(版3)
20	91307-169-000	2	OIL RING	7.7*2.5	油環
21	14771-169-000	4	VALVE SPRING RETAINER		門閥彈簧座
22	14775-169-000	4	VALVE SPRING SEAT	20.8*28.6*1	彈簧座

169-E04 CAM CHAIN.TENSIONER

TOP

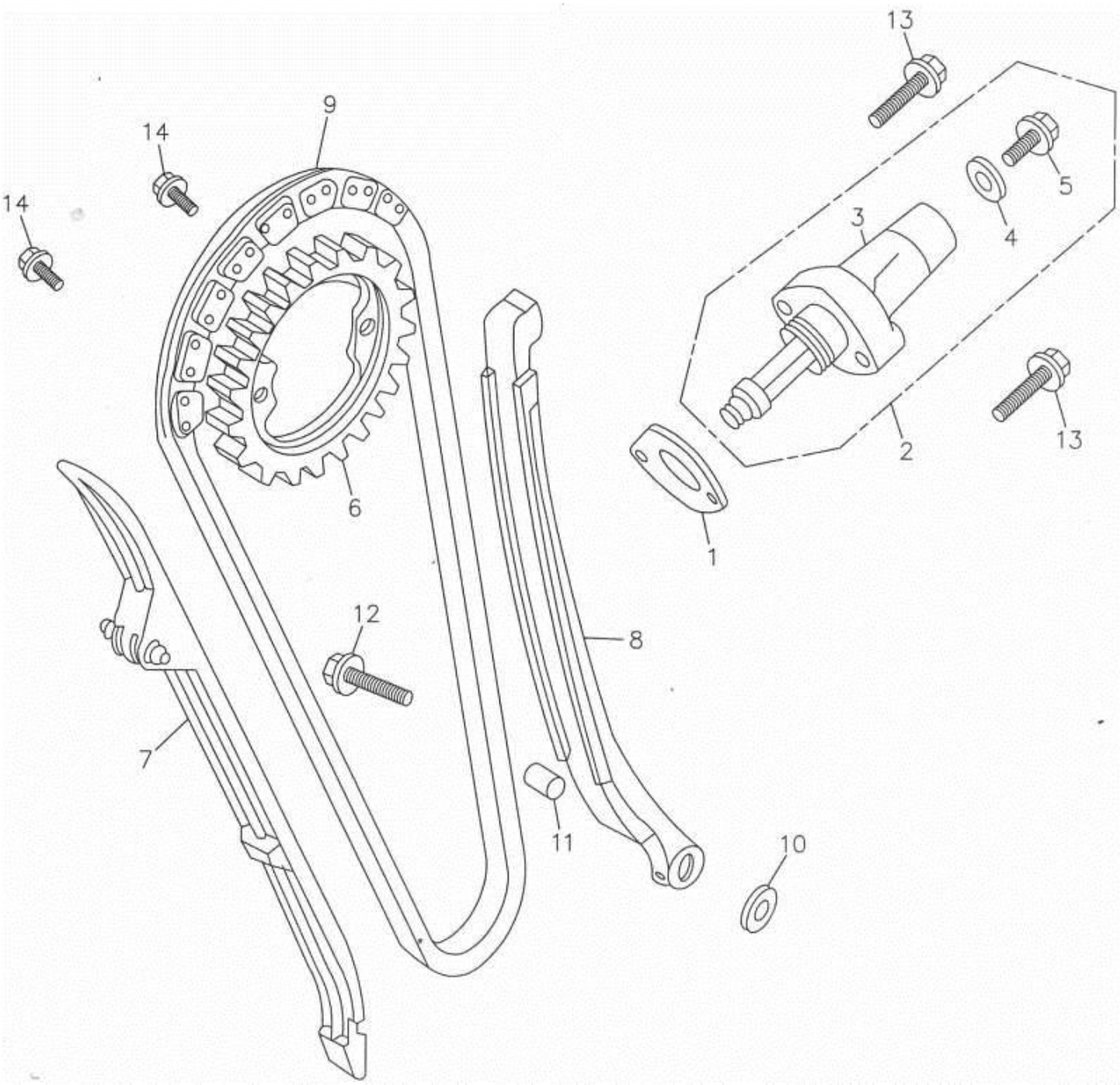

組件 編號：169-E04 內鏈條.拉力桿 CAM CHAIN.TENSIONER TOP

Item 項次	No.lParts No.lU 部品番號	nit Q' tyl 用量	Parts Name	零件名稱	U
1	14523-169-000	1	TENSIONER GASKET		鏈條調整墊片
2	14520-169-000	1	TENSIONER ASS'Y		鏈條調整器總成
3	14521-169-000	1	TENSIONER LIFTER BODY		鏈條調整器
4	94101-0614010	1	PLAIN WASHER	6*14*1	X平面墊圈
5	96000-06013-08	1	HEX FLANGE BOLT	6*13	六角緣面螺栓
6	14321-169-0A1	1	CAMSHAFT SPROCKET	38T	凸輪軸齒輪
7	14500-169-000	1	CAM CHAIN GUIDE COMP		鏈條導件
8	14550-169-000	1	CAM CHAIN TENSIONER		鏈條拉力桿
9	14401-169-0A0	1	CAM CHAIN		凸輪軸內鏈條
10	94101-0615010B	1	PLAIN WASHER(WHITE ZINC)	6.5*15*1	平面墊圈(白)
11	14554-169-000	1	TENSIONER COLLOR	6*10*9.2	拉力桿襯套
12	96000-06025-10B	1	HEX FLANGE BOLT(WHITE ZINC)	6*25	六角緣面螺栓(白)
13	96000-06025-08B	2	HEX FLANGE BOLT(WHITE ZINC)	6*25	六角緣面螺栓(白)
14	96000-07011-10B	2	HEX FLANGE BOLT(WHITE ZINC)	7*11	六角緣面螺栓(白)

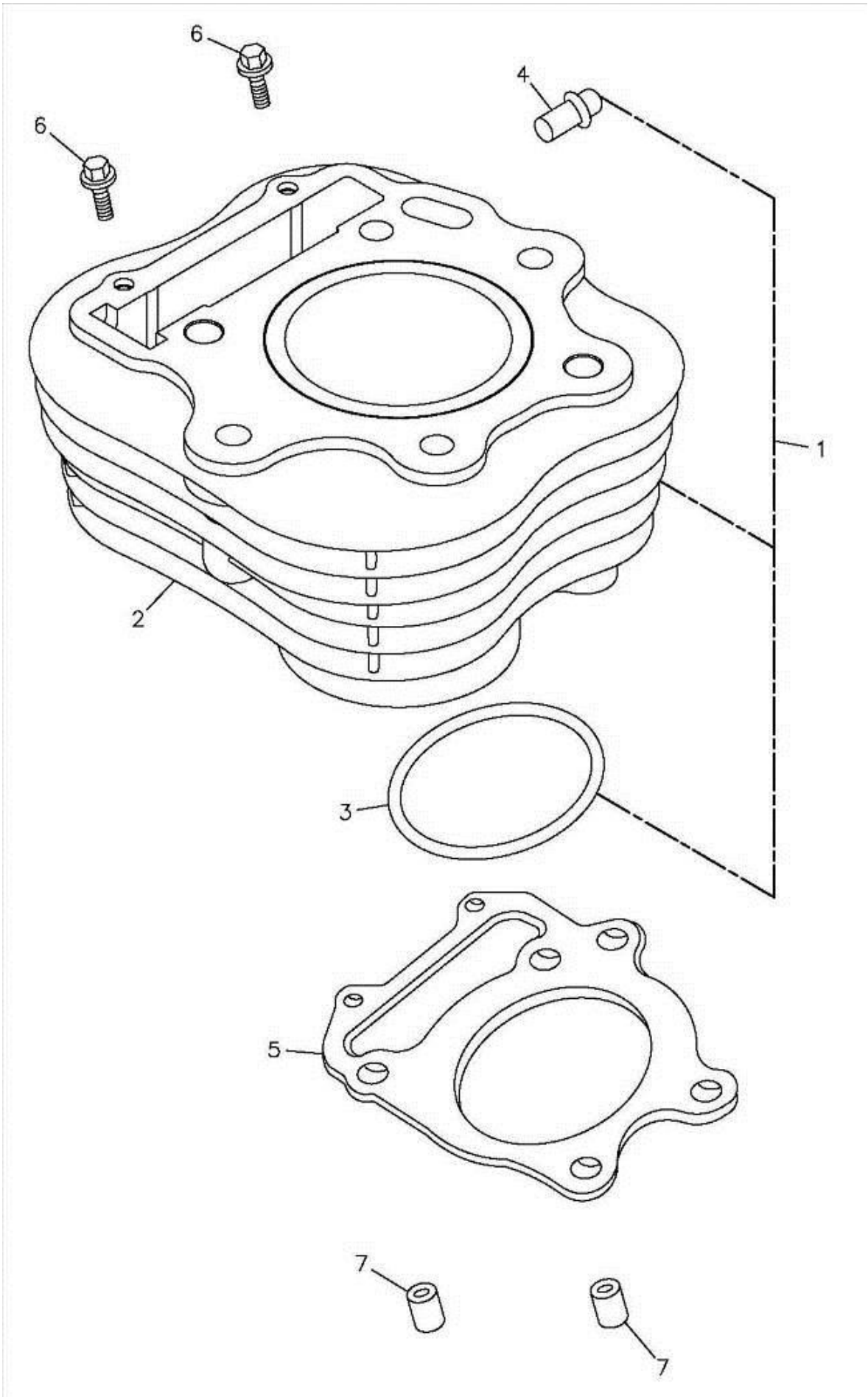
6
6
4
1
2
3
5
7
7

組件 編號：169-E05 汽缸 CYLINDER TOP

Item 項次	No.lParts No.lU 部 品 番 號	nit Q' tyl 用量	Parts Name	零 件 名 稱	U
1	12100-169-000	1	CYLINDER ASS'Y		汽缸總成
2	12101-169-000	1	CYLINDER		汽缸
3	91378-169-000	1	OIL RING	78.3*2	油環
4	12102-169-000	1	BREATHER PIPE		通氣管
5	12191-169-000	1	CYLINDER GASKET		汽缸墊片
6	96000-06028-08B	2	HEX FLANGE BOLT(WHITE ZINC)	6*28	六角緣面螺栓(白)
7	94301-12200	2	DOWEL PIN	12*20	定位梢

169-E06 LEFT CRANKCASE COVER

TOP

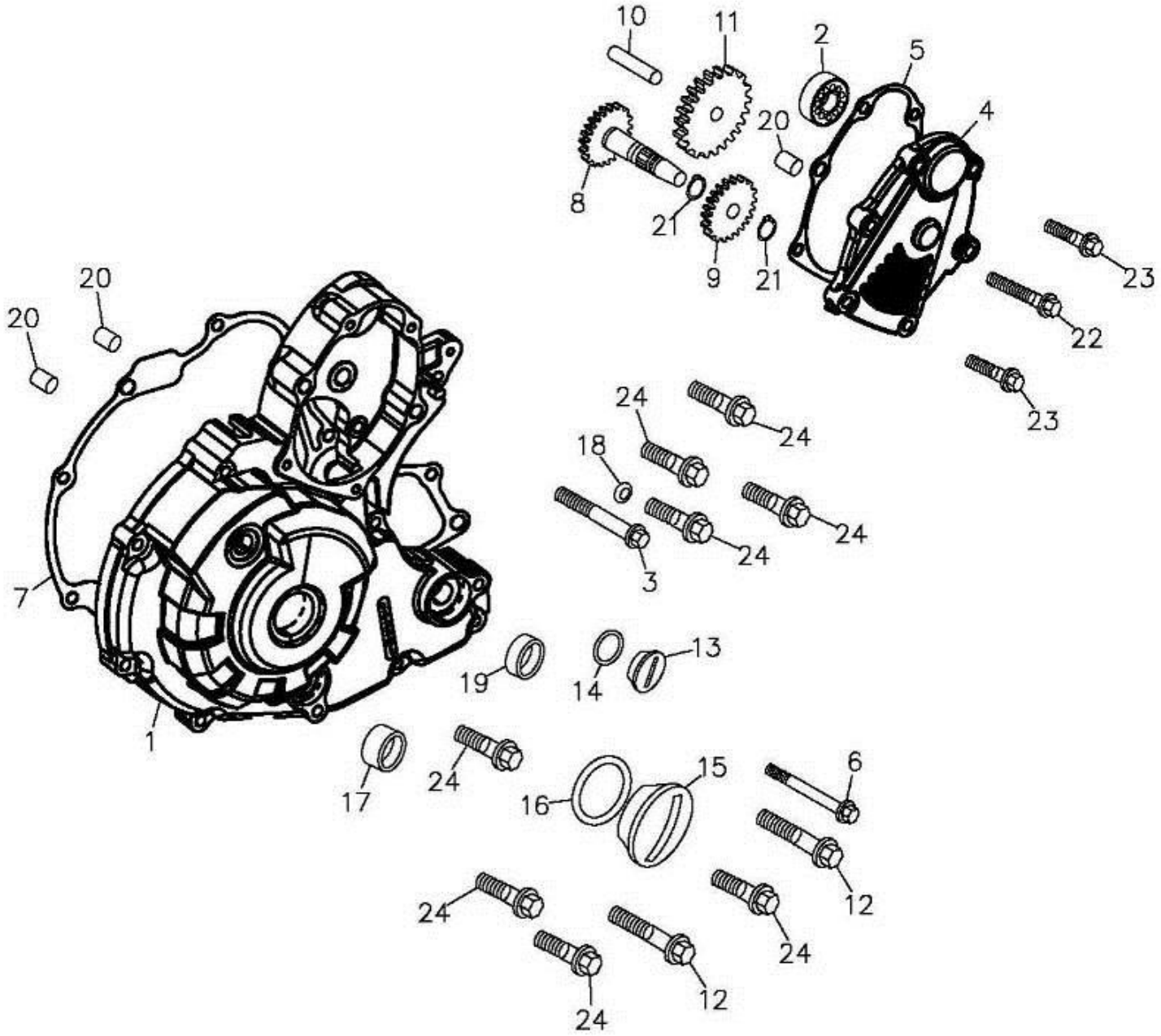

組件 編號：169-E06 左曲軸箱蓋 LEFT CRANKCASE COVER TOP

Item 項次	No.lParts No.lU 部品番號	nit Q' tyl 用量	Parts Name	零件名稱	U
1	11341-169-000	1	L. CRANK CASE COVER		左曲軸箱蓋(版2)
2	96100-60000	1	RADIAL BALL BEARING	6000	滾珠軸承
3	96000-06055-08B	1	HEX FLANGE BOLT(WHITE ZINC)	6*55	六角緣面螺栓(白)
4	11355-169-000	1	STARTER GEAR COVER		減速齒輪蓋
5	11356-169-000	1	STARTER GEAR COVER GASKET		減速齒輪蓋墊片
6	96000-06045-08B	1	HEX FLANGE BOLT(WHITE ZINC)	6*45	六角緣面螺栓(白)
7	11359-169-000	1	L COVER GASKET		左曲軸箱蓋墊片
8	28130-169-000	1	STARTER REDUCTION SHAFT COMP	21T	起動減速齒輪
9	28131-169-000	1	STARTER REDUCTION GEAR	23T	*起動齒輪
10	28132-169-000	1	STARTER REDUCTION GEAR SHAFT		起動減速齒輪軸
11	28140-169-000	1	STARTER REDUCTION SHAFT COMP.	68/26T	起動齒輪組
12	96000-06040-08B	2	HEX FLANGE BOLT(WHUTE ZINC)	6*40	六角緣面螺栓(白)
13	90084-108-000	1	A.C.G. CAP (small)	14mm	交流發電機塞(14mm)
14	91313-108-000	1	OIL RING	13.8*2.5	油環13.8*2.5
15	90087-108-000	1	A.C.G. CAP (Big)	30mm	交流發電機塞(30mm)
16	91327-120-000	1	OIL-RING	27*2	油環 27*2
17	96500-12245	1	OIL SEAL	12*24*5	油封
18	94103-0712010	1	COPPER PLAIN WASHER	6.5*12*1	銅平面墊圈
19	96500-13287	1	OIL SEAL	13*28*7	油封
20	94301-08140	4	DOWEL PIN	6.3*8*14	定位梢
21	94511-1500S	2	EXTERNAL CIR CLIP	STW-15	外環夾 S-15
22	96000-06032-08B	2	HEX FLANGE BOLT(WHITE ZINC)	6*32	六角緣面螺栓(白)
23	96000-06025-08B	4	HEX FLANGE BOLT(WHITE ZINC)	6*25	六角緣面螺栓(白)
24	96000-06028-08B	8	HEX FLANGE BOLT(WHITE ZINC)	6*28	六角緣面螺栓(白)

169-E07 RIGHT CRANKCASE COVER

TOP

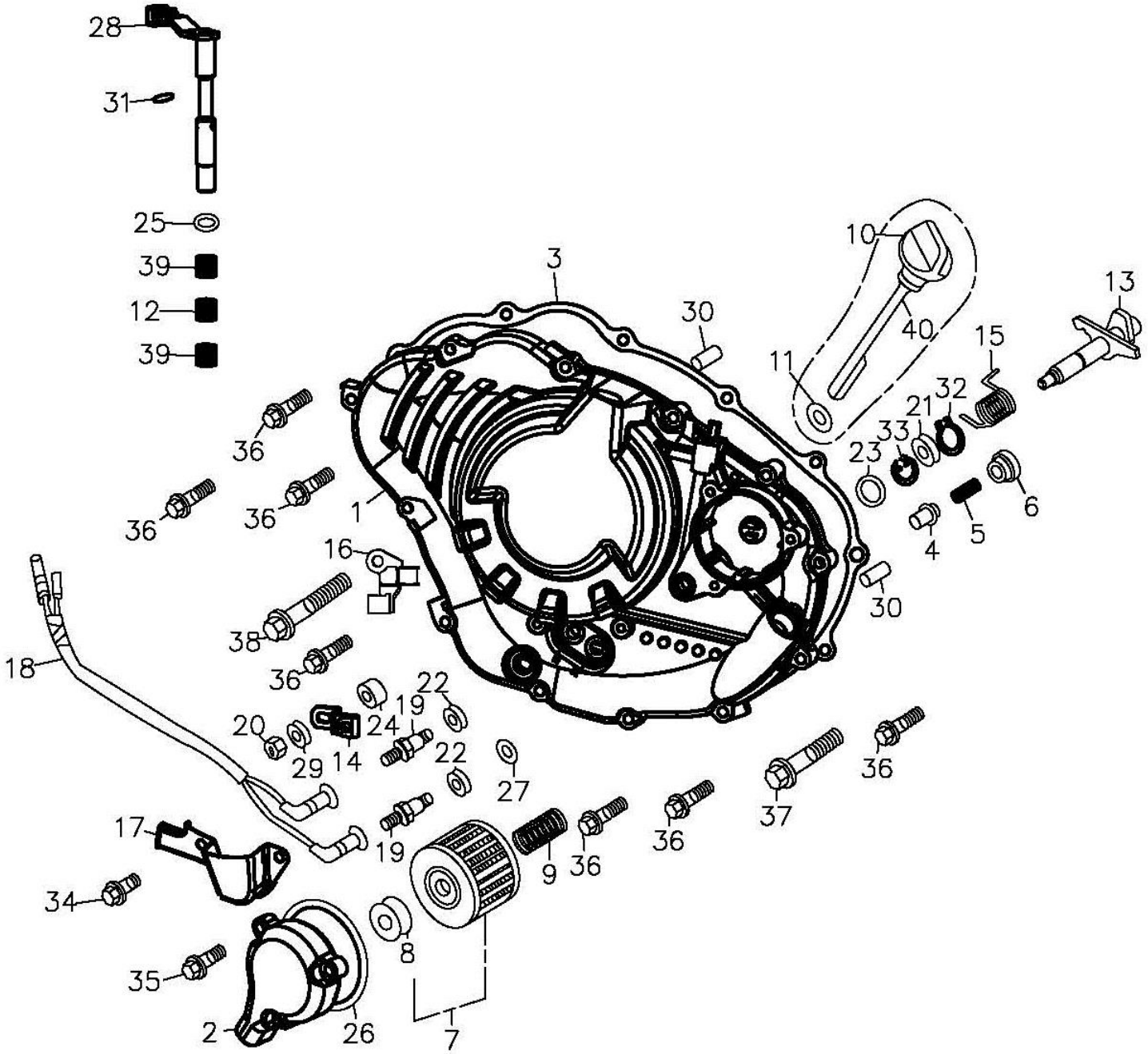

組件 編號：169-E07 右曲軸箱蓋 RIGHT CRANKCASE COVER TOP

Item 項次	No.lParts No.lU 部品番號	nit Q' tyl 用量	Parts Name	零件名稱	U
1	11330-169-00B	1	RIGHT CRANKCASE COVER		右曲軸箱蓋(ADLY)
2	11333-169-000	1	OIL FILTER COVER		機油濾清器蓋
3	11393-169-000	1	R. CRANKCASE COVER GASKET		右曲軸箱蓋墊片
4	15231-169-000	1	RELIEF VALVE		門閥保持器
5	15232-169-000	1	RELIEF VALVE SPRING		門閥保持器彈簧
6	15233-169-000	1	RELIEF VALVE CAP	14mm	門閥塞
7	15412-169-000	1	OIL FILTER ELEMENT		機油濾清器
8	15413-169-000	1	FILTER RUBBER		橡膠
9	15414-169-000	1	OIL FILTER ELEMENT SETTING SPRING		濾油器彈簧
10	1565A-120-000	1	OIL GAUGE ASS'Y		機油尺組
11	91318-108-000	1	OIL RING	18*3	油環
12	22815-169-000	1	CLUTCH LEVER SPRING		離合器桿彈簧
13	24860-169-000	1	REVERSE STOPPER SHAFT COMP.		逆轉停止軸
14	24865-169-000	1	REVERSE STOPPER LEVER		逆轉停止拉桿
15	24867-169-000	1	REVERSE STOPPER SPRING		逆轉停止軸彈簧
16	24871-169-000	1	REVERSE CABLE BRACKET		倒檔導線座
17	24880-169-000	1	SWITCH COVER		護蓋
18	32102-169-000	1	SEITCH WIRE		接觸開關線
19	35750-169-000	2	CONTACT SWITCH ASS'Y		接觸開關總成
20	90351-06000C	1	HEX FLANGE NYLON NUT(YELLOW ZIN	M6	六角緣面止鬆螺帽(五彩
21	94101-1017010B	1	PLAIN WASHER(WHITE ZINC)	10*17*1	平面墊圈(白)
22	94103-1115013	2	COPPER PLAIN WASHER	10.5*15*1.3	銅平面墊圈
23	96500-14225	1	OIL SEAL	14*22*5	油封
24	96500-10205	1	OIL SEAL	10*20*5	油封
25	96500-12185	1	OIL SEAL	12*18*5	油封
26	91354-169-000	1	OIL RING	54*2.4	油環
27	91311-169-000	1	OIL RING	11*1.9	油環
28	22810-169-000	1	CLUTCH LEVER COMP.(REV.1)		離合器桿(版1)
29	94101-0713010B	1	PLAIN WASHER(WHITE ZINC)	7*13*1.2	平面墊圈(白)
30	94301-08140	2	DOWEL PIN	6.3*8*14	定位梢

169-E07 RIGHT CRANKCASE COVER

TOP

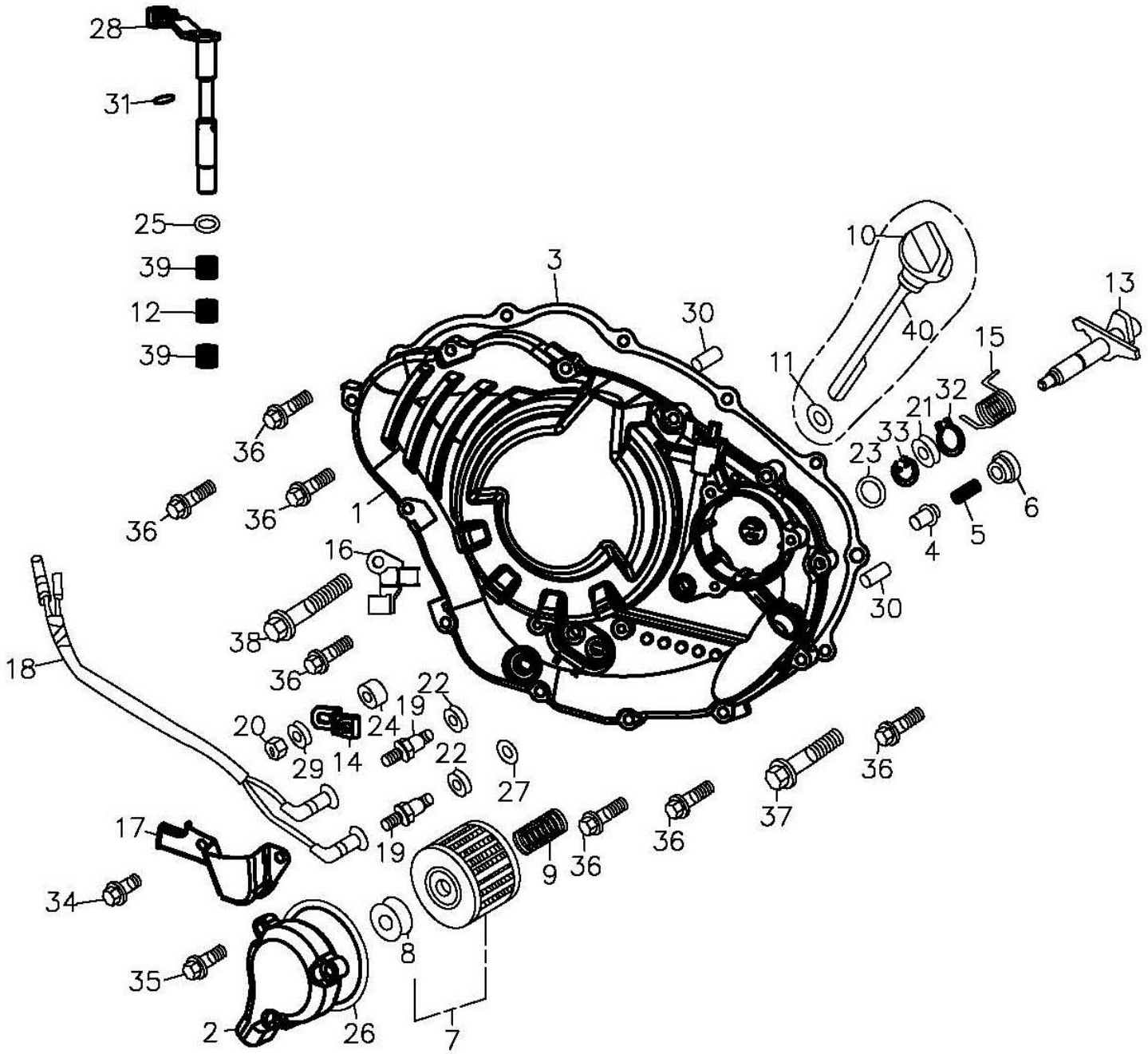

組件 編號：169-E07 右曲軸箱蓋 RIGHT CRANKCASE COVER TOP

Item 項次	No.lParts No.lU 部品番號	nit Q' ty| 用量	Parts Name	零件名稱	U
31	94305-03100	1	SPRING PIN	3*10	彈簧插梢
32	94511-1000S	1	EXTERNAL CIR CLIP	STW-10	外環夾
33	94512-2400R	1	INTERNAL CIR CLIP	RTW-24	內環夾 R-24
34	96000-06012-08B	2	HEX FLANGE BOLT(WHITE ZINC)	6*12	六角緣面螺栓(白)
35	96000-06022-08B	3	HEX FLANGE BOLT(WHITE ZINC)	6*22	六角緣面螺栓(白)
36	96000-06032-08B	10	HEX FLANGE BOLT(WHITE ZINC)	6*32	六角緣面螺栓(白)
37	96000-06040-08B	1	HEX FLANGE BOLT(WHUTE ZINC)	6*40	六角緣面螺栓(白)
38	96000-06050-08B	1	HEX FLANGE BOLT(WHITE ZINC)	6*50	六角緣面螺栓(白)
39	96200-HK1210	2	NEEDLE BEARING	HK1210(NTN)	滾針軸承
40	15650-120-000	1	OIL LEVEL GAUGE		機油尺

169-E08 GENERATOR

TOP

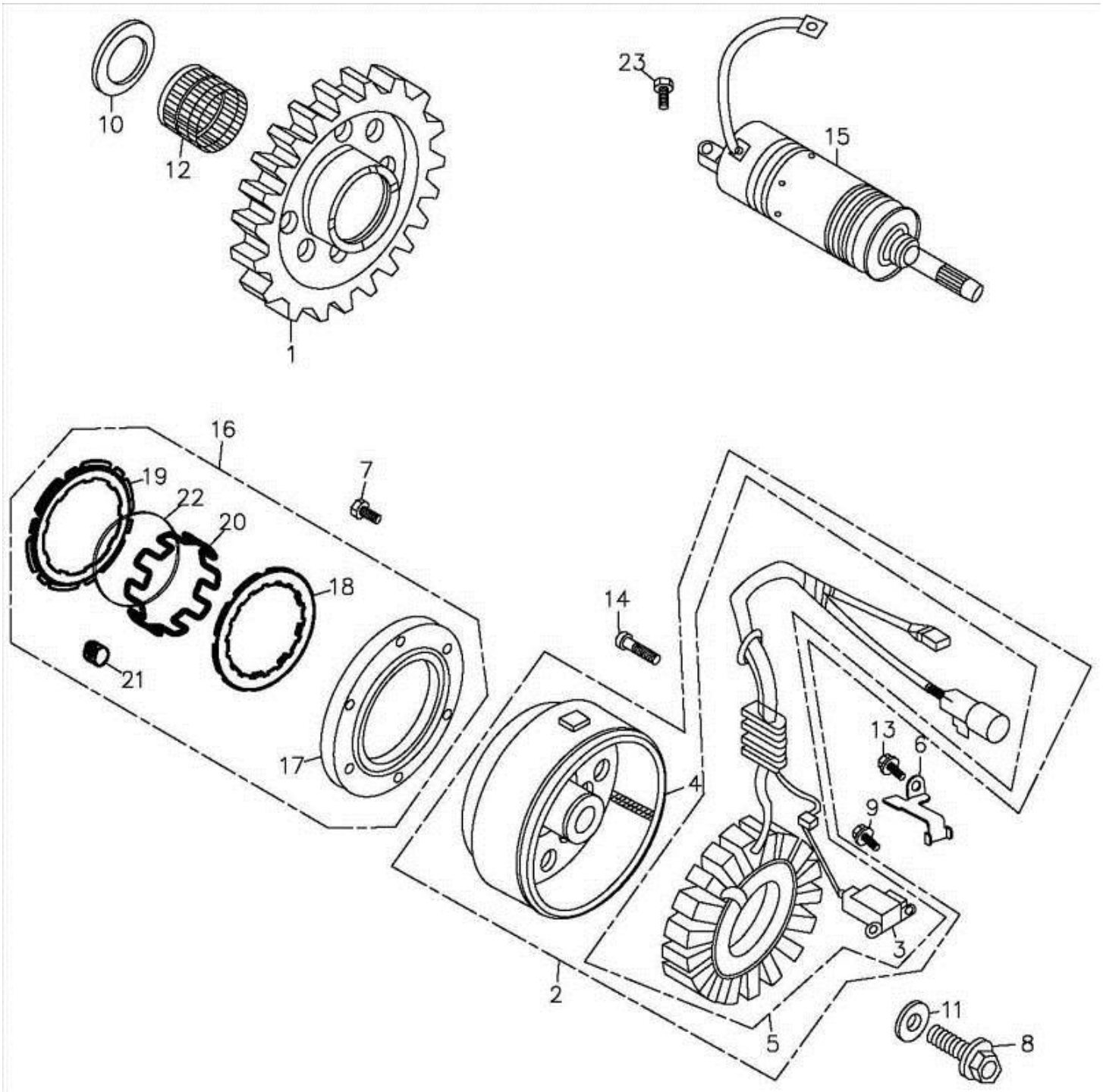

組件 編號：169-E08 發電機,馬達,離合器 GENERATOR TOP

Item 項次	No.lParts No.lU 部品番號	nit Q' tyl 用量	Parts Name	零件名稱	U
1	28110-169-001	1	STARTER DRIVEN GEAR COMP	70T	*起動傳動齒輪
2	31100-169-001	1	GENERATOR ASS'Y	250型插殼	磁石發電機總成
3	31124-169-000	1	PULSE ALTERNATOR COMP.		脈動交流電組
4	31110-169-000	1	GENERATOR FLYWHEEL		飛輪
5	31120-169-001	1	STATOR COMP		轉子線圈
6	32961-169-000	1	WIRE CLAMP		電線固定夾
7	91100-06020K	6	STAR SOCKET BOLT(BLACK ZINC)	6*20(黑)	星形承窩螺栓(黑)
8	96000-12045-17G	1	HEX FLANGE BOLT(GREEN ZINC)	12*45	六角緣面螺栓（墨綠）
9	91000-05014K	2	HEX SOCKET BOLT(BLACK ZINC)	5*14(黑)	六角承窩螺栓(黑)
10	94105-2740040A	1	PLAIN WASHER	26.5*40*4	平面墊圈(SK5)
11	94101-1330042C	1	PLAIN WASHER(YELLOW ZINC)	12.5*30*4.2	平面墊圈
12	96200-263124	1	NEEDLE BEARING	26*31*24	滾針軸承
13	96000-06012-10B	1	HEX FLANGE BOLT(WHITE ZINC)	6*12	六角緣面螺栓(白)
14	91000-06030B	3	HEX SOCKET BOLT(WHITE ZINC)	6*30	六角承窩螺栓(白)
15	31200-169-000	1	STARTING MOTOR ASS'Y		起動馬達總成
16	28410-169-001	1	STARTER CLUTCH ASS'Y		起動離合器總成
17	28125-169-001	1	STARTING CLUTCH OUTER COMP.		起動離合器凸緣
18	28126-169-000	1	UPPER STARTER PLATE		上夾板
19	28127-169-000	1	LOWER STARTER PLATE		下夾板
20	28128-169-000	1	SEPARATOR RING		分隔環
21	28129-169-000	18	ROLLER		滾子-版1
22	28124-169-000	1	SPRING		彈簧
23	96000-06025-10B	2	HEX FLANGE BOLT(WHITE ZINC)	6*25	六角緣面螺栓(白)

169-E09 OIL PUMP

TOP

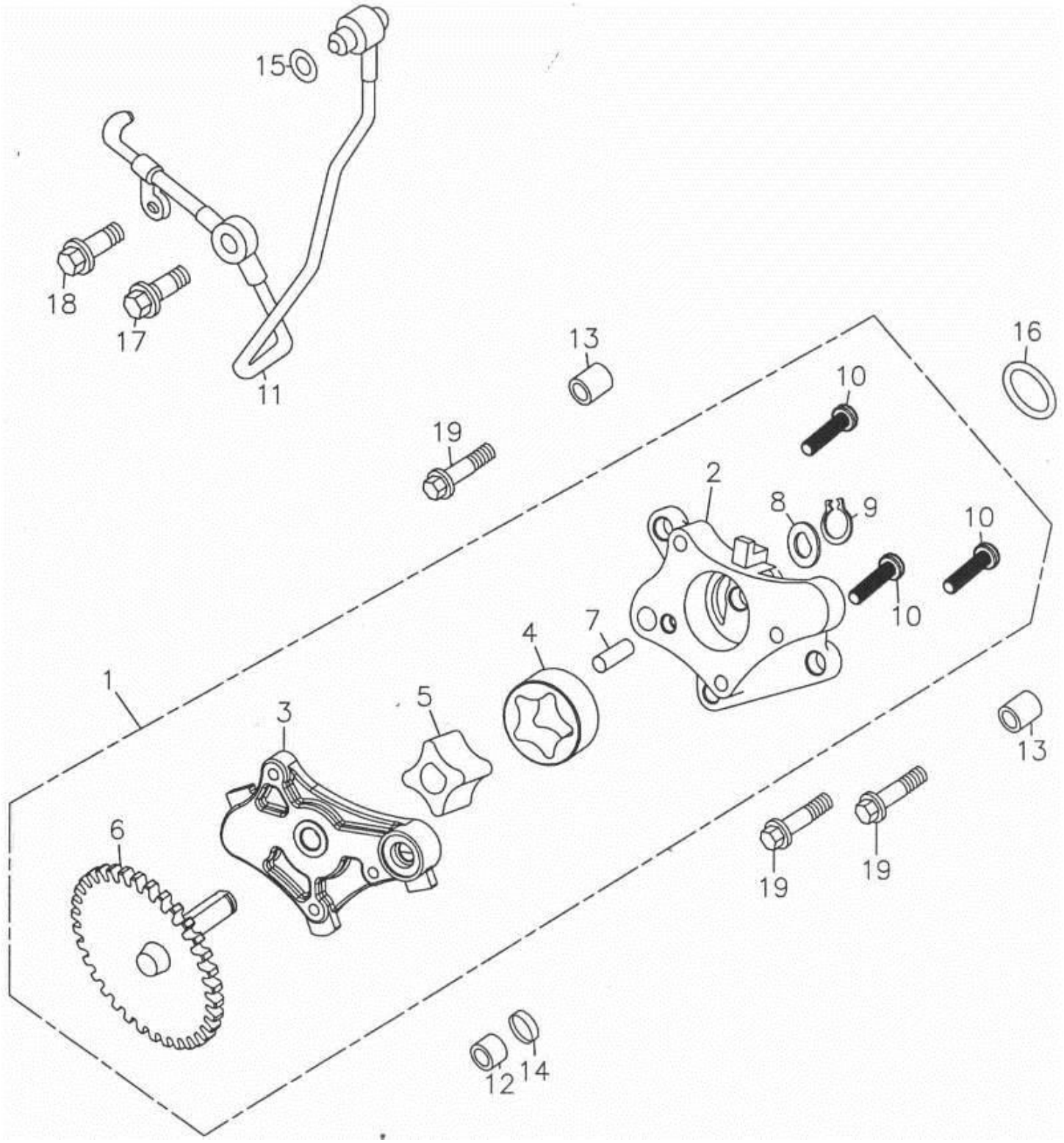

組件 編號：169-E09 機油泵 OIL PUMP TOP

Item 項次	No.lParts No.lU 部 品 番 號	nit Q' tyl 用量	Parts Name	零 件 名 稱	U
1	15100-169-000	1	OIL PUMP ASS'Y		機油泵總成
2	15111-169-000	1	OIL PUMP BODY		油泵本體
3	15116-169-000	1	OIL PUMP COVER		油泵板
4	15332-169-000	1	OIL PUMP OUTER ROTOR		油泵外轉動器
5	15331-169-000	1	OIL PUMP INNER ROTOR		油泵內轉動器
6	15150-169-000	1	OIL PUMP DRIVEN GEAR	34T	油泵從動齒輪
7	96300-060080	1	ROLLER	6*8	滾針
8	15112-169-000	1	WASHER		墊片
9	94511-0800S	1	EXTERNAL CIRCLIP	STW-8	外環夾
10	93500-05022B	3	PAN PHILLIPS BOLT(WHITE ZINC)	5*22	十字圓頭螺栓(白)
11	15101-169-000	1	OIL PIPE COMP.		內機油輸送管
12	94301-10100	1	DOWEL PIN	10*10	定位梢
13	94301-08100	2	DOWEL PIN	8*10	定位梢
14	91310-169-000	1	O-RING	10*2	油環
15	91308-169-000	1	OIL RING	8*1.5	油環
16	91317-179-000	1	OIL RING	17*2.5	油環
17	15103-169-000	1	OIL TUBE FIXING BOLT	7*19	X油管固定螺栓*
18	96000-06012-10B	1	HEX FLANGE BOLT(WHITE ZINC)	6*12	六角緣面螺栓(白)
19	96000-06022-10B	3	HEX FLANGE BOLT(WHITE ZINC)	6*22	六角緣面螺栓(白)

169-E10 CLUTCH

TOP

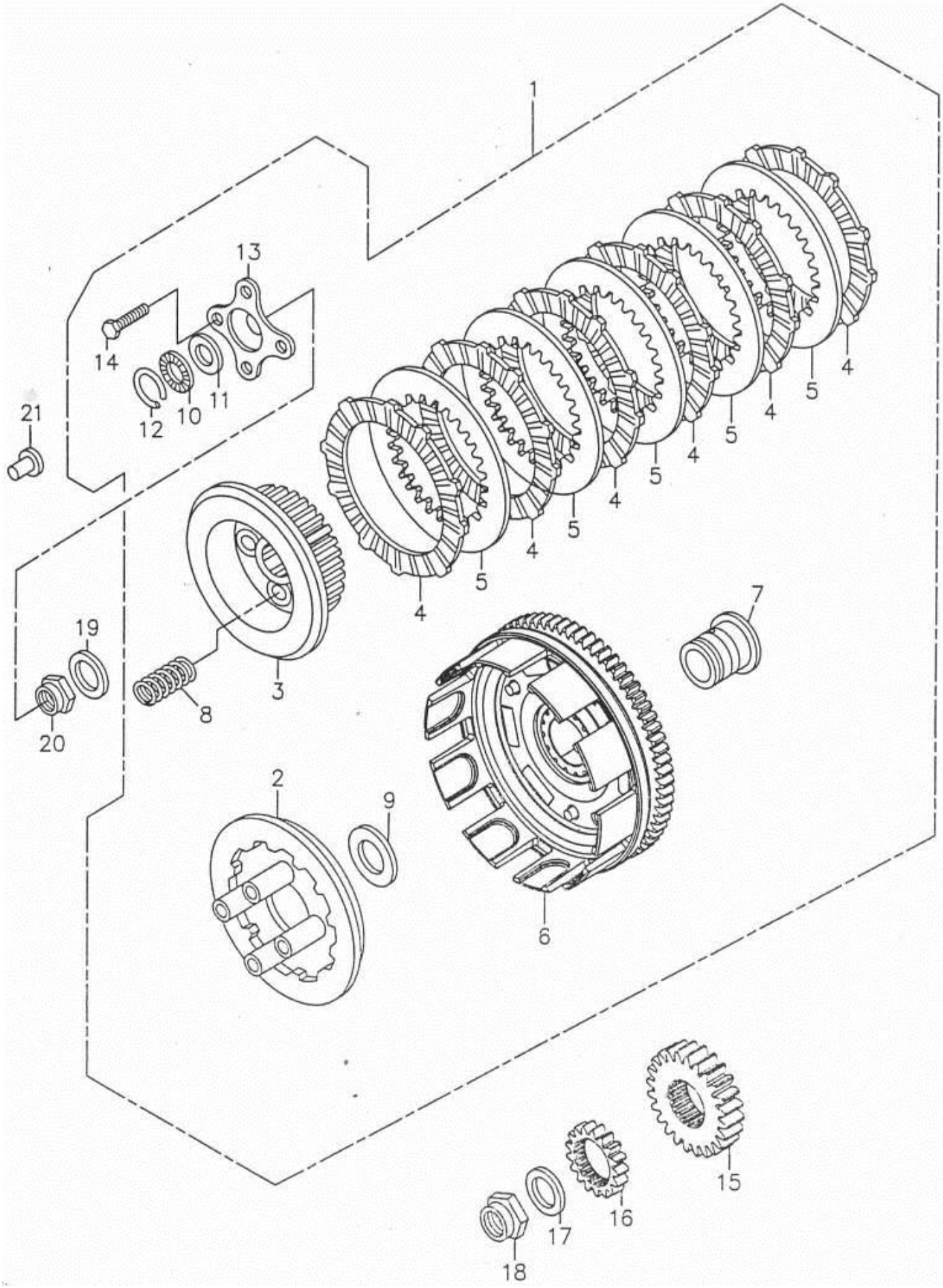

組件 編號：169-E10 離合器 CLUTCH TOP

Item 項次	No.lParts No.lU 部品番號	nit Q' tyl 用量	Parts Name	零件名稱	U
1	22100-169-000	1	CLUTCH ASS'Y		離合器總成
2	22350-169-000	1	CLUTCH PRESSURE PLATE		離合器壓板
3	22121-169-000	1	CLUTCH CENTER		離合器中樞
4	22201-169-000	6	CLUTCH FRICTION DISK		離合器摩擦板
5	22311-169-000	5	CLUTCH PLATE		離合器板
6	22110-169-000	1	CLUTCH COVER COMP ASS'Y		*離合器外套總成
7	22500-169-000	1	OIL BUSH		油套
8	22401-169-000	4	CLUTCH SPRING		離合器彈簧
9	94101-2245008A	1	PLAIN WASHER	22.3*45*0.8	平面墊圈(防銹)
10	96270-122602	1	NEEDLE BEARING	12*26*2	止推型滾針軸承
11	96271-169-000	1	THRUST WASHER	12*26*1	止推華司
12	22362-169-000	1	CIR CLIP		夾環
13	22361-169-000	1	CLUTCH LIFTER PLATE		離合器舉起板
14	92000-06028-10K	4	HEX BOLT(BLACK ZINC)	6*28	六角螺栓(黑)
15	23121-169-000	1	PRIMARY DRIVE GEAR	24T	*原始驅動齒輪
16	15131-169-000	1	OIL PUMP DRIVER GEAR	17T	油泵驅動齒輪
17	94113-2130022A	1	DISC SPRING WASHER	20.5*29.5*2.2	盤形墊圈(防銹)
18	93961-20100L	1	LOCK NUT(LEFT THREAD)	M20	六角凸高止鬆螺帽(左牙
19	94113-1928020A	1	DISC SPRING WASHER	18.5*28*2	盤形墊圈(防銹)
20	93960-18090B	1	LOCK NUT(WHITE ZINC)	M18	六角凸高止鬆螺帽
21	22366-169-000	1	CLUTCH LIFTER GUIDE PIN		離合器舉起導梢

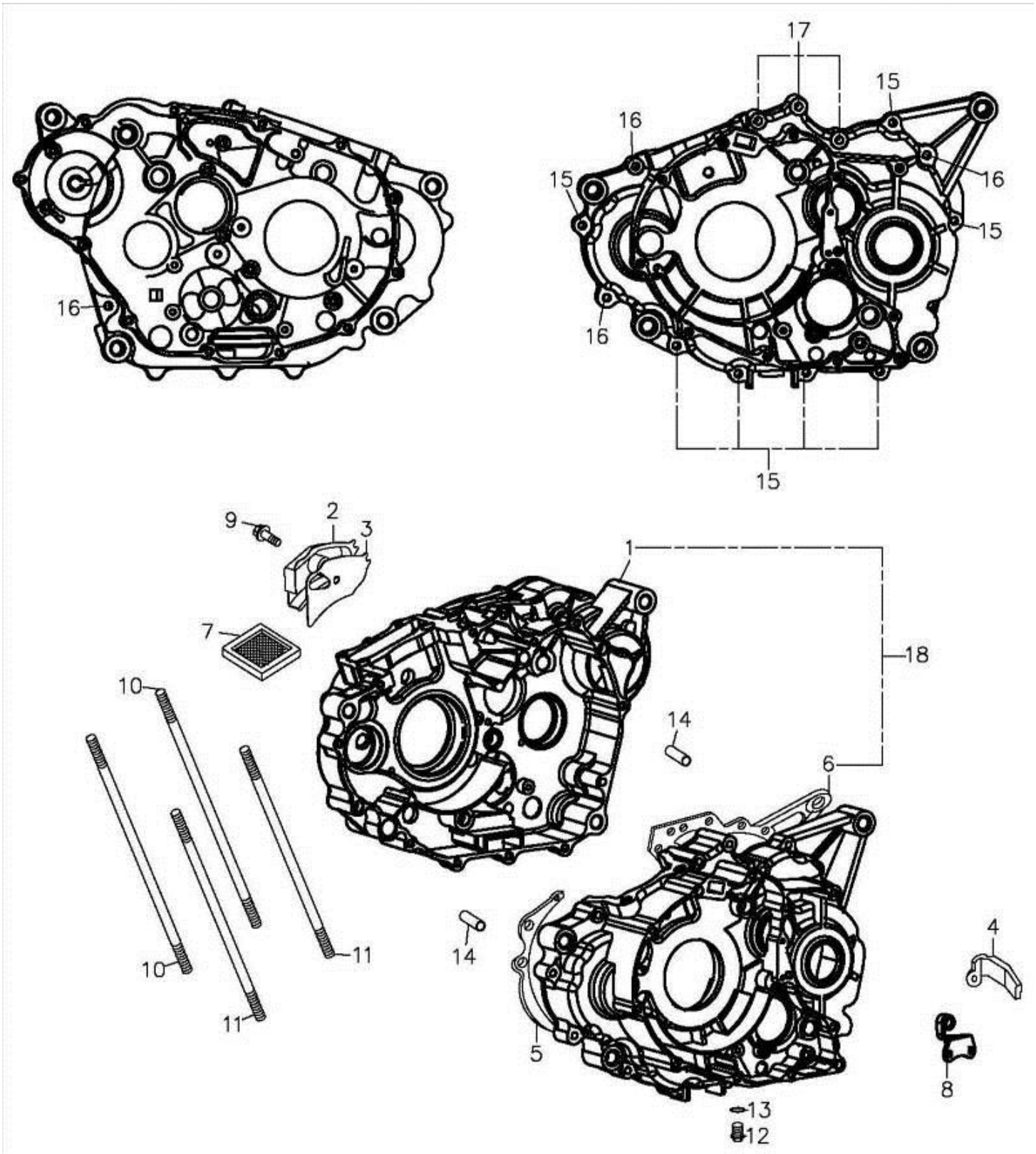
17
15
16
15
16
15
16
16
15
9
2
3
1
7
18
10
14
6
10
11
14
11
4
5
8
13
12

組件 編號：169-E11 曲軸箱 CRANKCASE TOP

Item 項次	No.lParts No.lU 部品番號	nit Q' ty| 用量	Parts Name	零件名稱	U
1	11101-169-000	1	RIGHT CRANKCASE		右曲軸箱(版3)
2	11342-169-000	1	BREATHER PLATE		通氣導板
3	11346-169-000	1	BREATHER PLATE GASKET		通氣導板墊片
4	11384-169-000	1	WIRE CLAMP		通氣管夾
5	11191-169-000	1	CRANKCASE GASKET		曲軸箱墊片
6	11201-169-000	1	L.CRANK CASE COMP		左曲軸箱(版4)
7	15421-169-000	1	OIL FILTER SCREEN		濾油網
8	22838-169-000	1	CLUTCH WIRE BRACKET		離合器導線接受器
9	91300-06012B	1	HEX SOCKET FLANGE BOLT(WHITE ZIN	6*12	六角承窩緣面螺栓(白)
10	91001-10192Z	2	STUD BOLT	10*192	雙頭螺栓(耐鍊)
11	91001-10184Z	2	STUD BOLT	10*184	雙頭螺栓(耐鍊)
12	96000-12015-17C	1	HEX FLANGE BOLT(YELLOW ZINC)	12*15	六角緣面螺栓
13	94104-1320020	1	PLAIN WASHER	12.5*20*2	平面墊圈(鋁)
14	94301-10140	2	DOWEL PIN	8*10*14	定位梢*
15	96000-06035-10B	7	HEX FLANGE BOLT(WHITE ZINC)	6*35	六角緣面螺栓(白)
16	96000-06045-10B	4	HEX FLANGE BOLT(WHITE ZINC)	6*45	六角緣面螺栓(白)
17	96000-06065-10B	3	HEX FLANGE BOLT(WHITE ZINC)	6*65	六角緣面螺栓(白)
18	11100-169-000	1	LEFT/RIGHT CRANKCASE		左右曲軸箱組合

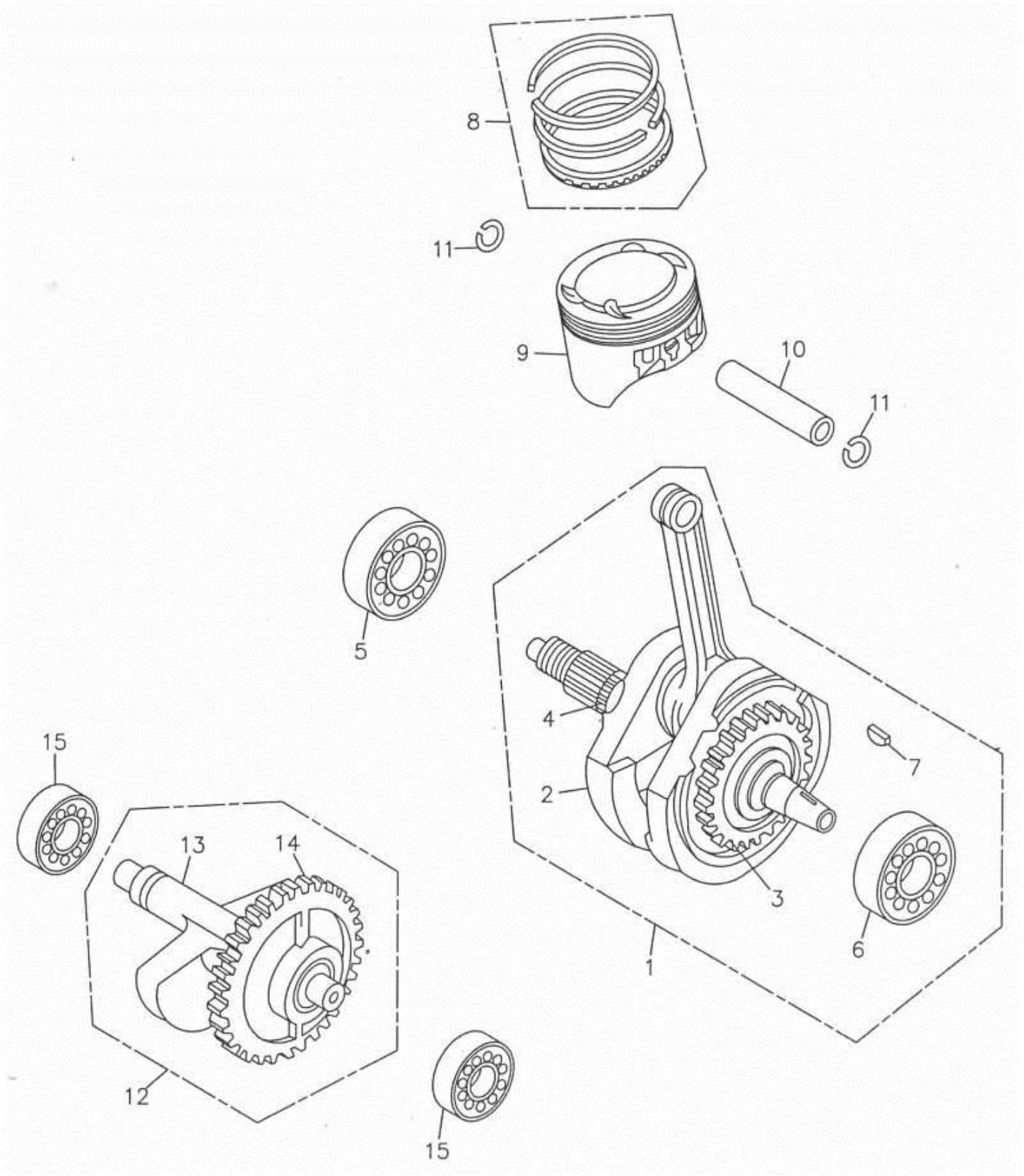
8
11
9
10
11
5
4
7
2
3
6
1
15
13
14
12
15

組件 編號：169-E12 曲軸.活塞 CRANK SHAFT.PISTON TOP

Item 項次	No.lParts No.lU 部品番號	nit Q' ty| 用量	Parts Name	零件名稱	U
1	13000-169-000	1	CRANKSHAFT ASS'Y		曲軸總成
2	13001-169-000	1	CRANK SHAFT		曲軸
3	13002-169-000	1	CRANK SHAFT GEAR	34T	*曲軸齒輪-版4
4	14311-169-000	1	TIMING SPROCKET	19T	時規齒輪
5	96100-TMB208	1	RADIAL BALL BEARING FRONT WHEEL	TMB208CC3(NT	滾珠軸承
6	96100-TMSC0693	1	RADIAL BALL BEARING FRONT WHEEL	TM-SC0693CS2(	滾珠軸承
7	90471-169-000	1	WOODRUFF KEY	24*14*4	半圓鍵
8	13011-169-000	1	PISTON RING SET		活塞環組
9	13100-169-000	1	PISTON		活塞
10	13111-169-000	1	PISTON PIN		活塞梢
11	13115-169-000	2	PISTON PIN CLIP		活塞梢夾環
12	13420-169-000	1	BALANCER SHAFT ASS'Y	34T	*平衡軸總成
13	13421-169-000	1	BALANCER SHAFT		平衡軸
14	13422-169-000	1	BALANCER SHAFT GEAR	34T	*平衡軸齒輪-版3
15	96100-TMB203A	2	RADIAL BALL BEARING	TMB203AJR2C3	滾珠軸承

169-E13 TRANSMISSION

TOP

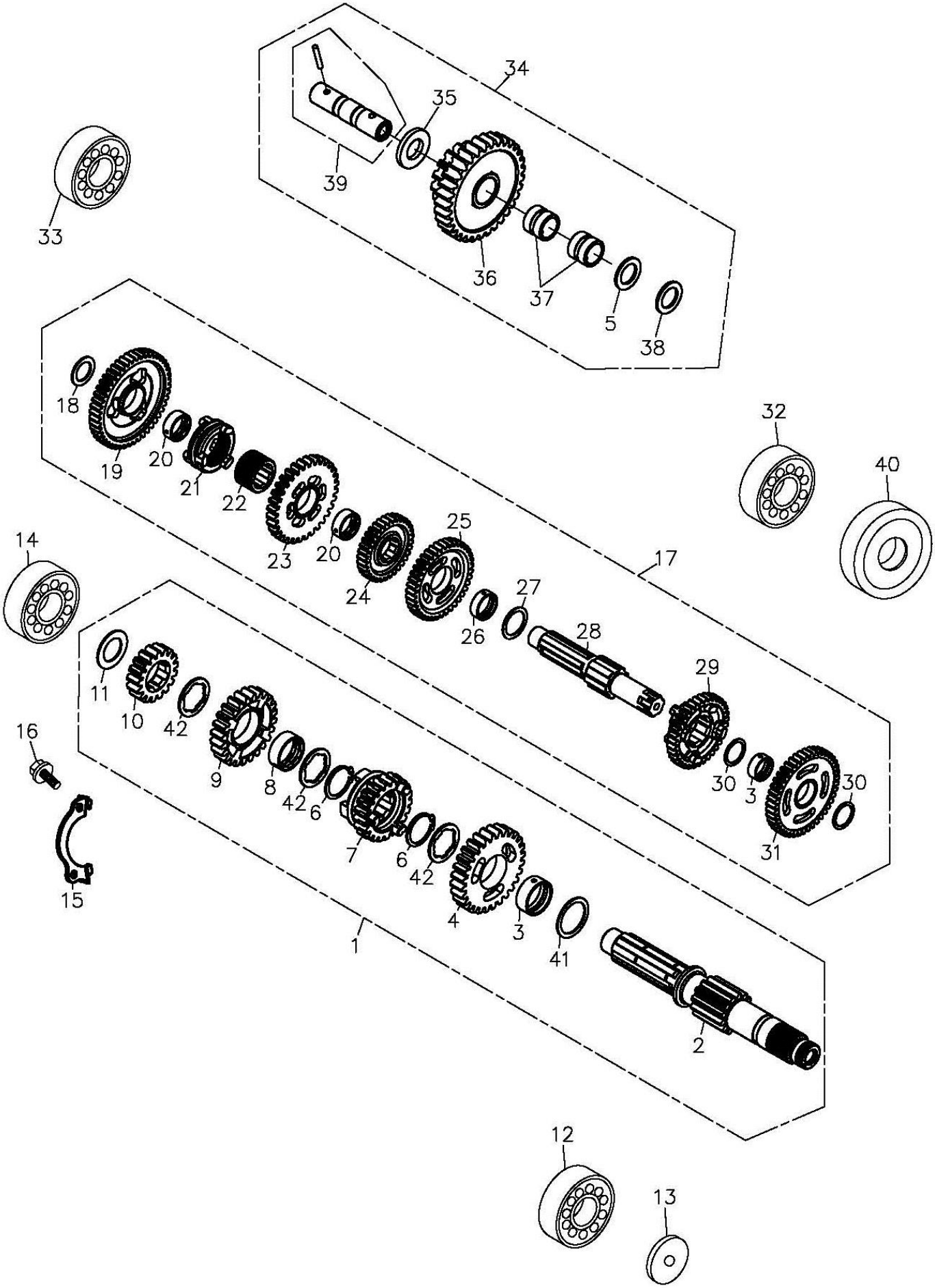

組件 編號：169-E13 傳動系,倒檔 TRANSMISSION TOP

Item 項次	No.lParts No.lU 部品番號	nit Q' tyl 用量	Parts Name	零件名稱	U
1	23212-169-001	1	MAIN SHAFT ASS'Y		*變速主軸總成(版1)
2	23211-169-000	1	MAIN SHAFT	13T	變速主軸
3	91004-169-000	2	BUSH	22*25*10	油套
4	23501-169-000	1	M-5 GEAR	28T	主軸五檔齒輪
5	*94112-1520003	1	WAVE WASHER	15*20*0.3	波形墊圈
6	94511-2200G	2	CIRCLIP	GTW-22	外環夾
7	23461-169-000	1	M-3 GEAR	21T	主軸三檔齒輪
8	91008-169-000	1	SPLINE BUSH	22*25*9.5	栓槽襯套
9	23481-169-000	1	M-4 GEAR	24T	主軸四檔齒輪
10	23441-169-000	1	M-2 GEAR	17T	主軸二檔齒輪
11	90452-169-001	1	THRUST WASHER	17*28*1.2	止推華司
12	96100-TMB203A	1	RADIAL BALL BEARING	TMB203AJR2C3	滾珠軸承
13	11103-169-000	1	OIL GUIDE		承油盤
14	96100-TMB222	1	RADIAL BALL BEARING	TMB2/22CCS15	滾珠軸承
15	94601-169-000	1	BEARING SETTING PLATE		固定片
16	91000-06016B	2	HEX SOCKET BOLT(WHITE ZINC)	6*16	六角承窩螺栓(白)
17	23222-169-001	1	COUNTER SHAFT ASS'Y		*變速副軸總成
18	90451-2030020	1	THRUST WASHER	20*30*2	片華司
19	23421-169-000	1	C-1 GEAR COMP	48T	副軸初速齒輪
20	91006-169-000	2	REVERSE GEAR BUSH		油套
21	24781-169-001	1	REVERSE COUNTERHAFT LOW GEAR SHIFTER		逆轉滑套
22	24780-169-000	1	COLLAR SPLINE		軸環
23	24776-169-000	1	COUNTERSHAFT REVERSE GEAR	32T	副軸倒檔齒輪
24	23511-169-000	1	C-5 GEAR	33T	副軸五檔齒輪
25	23471-169-000	1	C-3 GEAR	39T	副軸三檔齒輪
26	91005-169-000	1	COUNTERSHAFT THIRD BUSH		油套
27	90451-2533010	1	THRUST WASHER	25.3*33*1	片華司
28	23221-169-000	1	COUNTER SHAFT		變速副軸
29	23491-169-000	1	C-4 GEAR	35T	副軸四檔齒輪
30	90451-2228010	2	THRUST WASHER	22.3*28*1	片華司

169-E13 TRANSMISSION

TOP

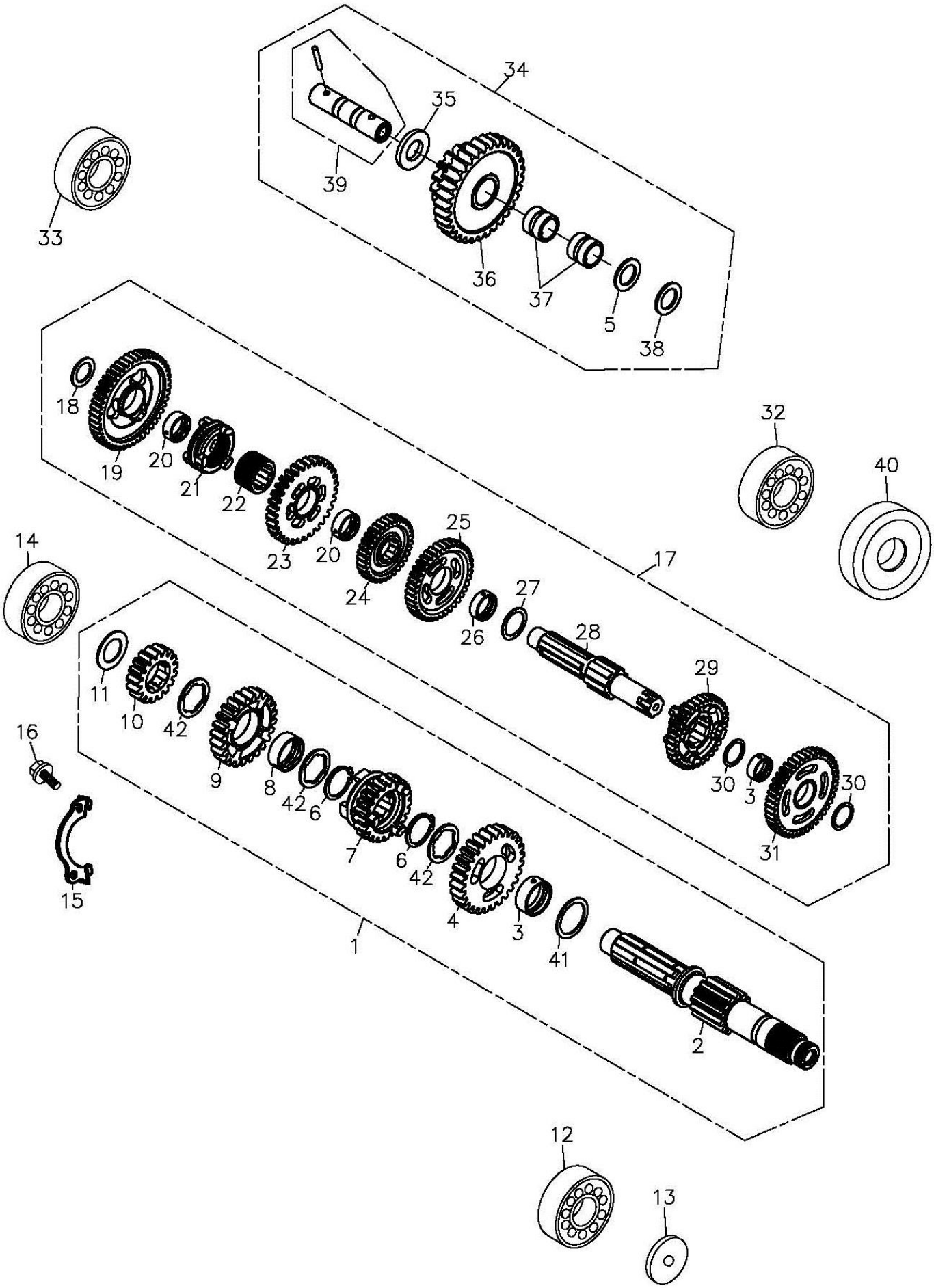

組件 編號：169-E13 傳動系,倒檔 TRANSMISSION TOP

Item 項次	No.lParts No.lU 部品番號	nit Q' ty| 用量	Parts Name	零件名稱	U
31	23451-169-000	1	C-2 GEAR	43T	副軸二檔齒輪
32	96100-TMB322	1	RADIAL BALL BEARING	TMB3/22JR2CS2	滾珠軸承
33	96100-62040	1	RADIAL BALL BEARING	6204C3	滾珠軸承
34	24773-169-001	1	REVERSE IDLE GEAR ASS'Y		*逆轉惰輪總成
35	90451-1426032	1	THRUST WASHER	14.3*26.7*3.2	片華司
36	24775-169-000	1	REVERSE IDLE GEAR	15/33T	逆轉惰輪
37	24774-169-000	2	REVERSE IDLE GEAR BUSH		逆轉惰輪襯套
38	90451-1422015	1	THRUST WASHER	14.3*22*1.5	片華司
39	24770-169-000	1	REVERSE IDLE GEAR SHAFT		逆轉惰輪軸
40	96500-22366	1	OIL SEAL	22*36*6	油封
41	90451-2228005	1	THRUST WASHER	22*28*0.5	片華司
42	90455-2028010	3	SPLINE WASHER	20*28*1	止推華司

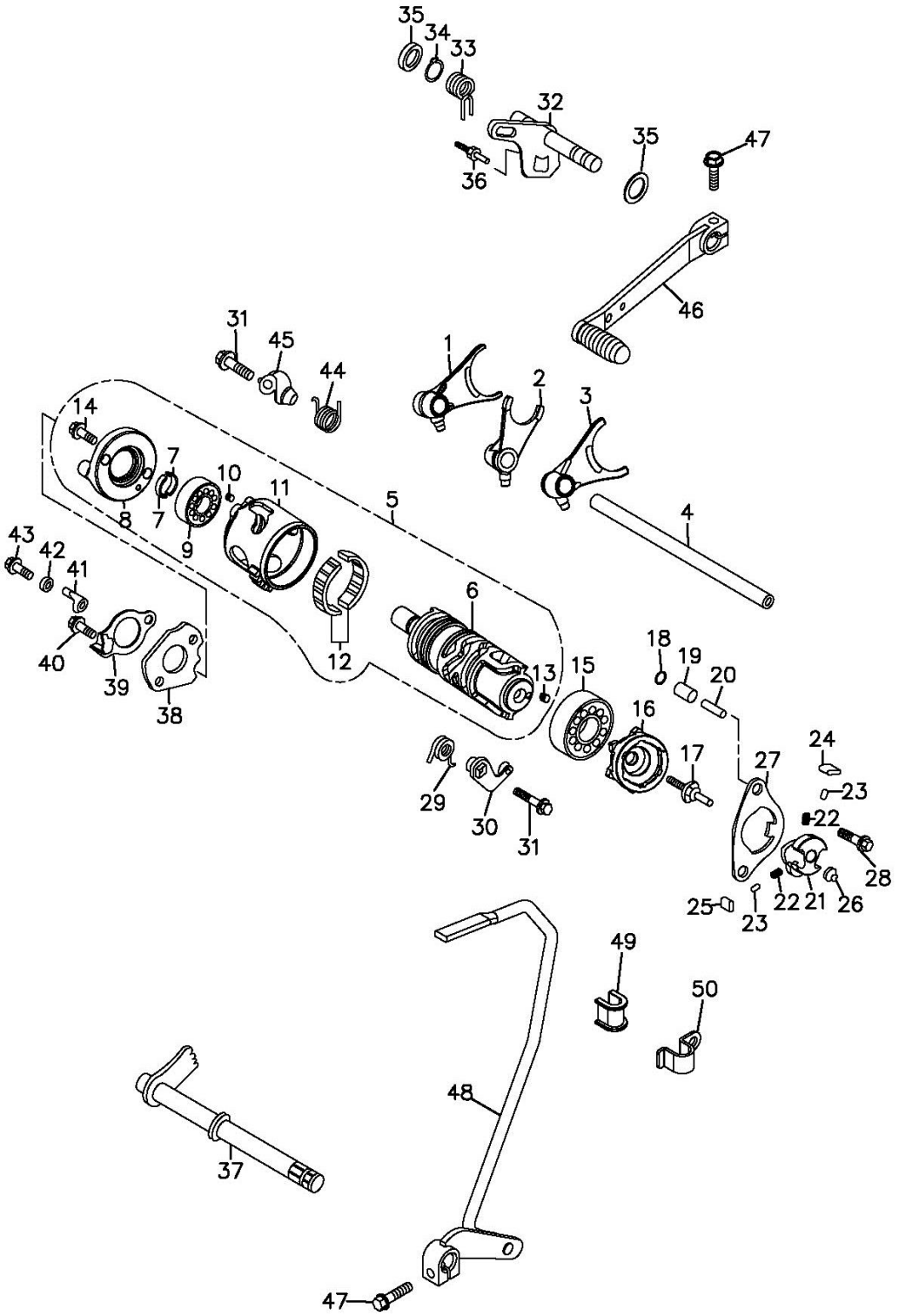
35
34
33
32
35
47
36
46
31
45
44
1
2
3
14
7
10
11
5
4
8
7
9
43
42
41
6
40
39
38
12
13
15
18
19
20
16
17
24
27
29
30
31
23
22
28
25
23
22
21
26
49
50
48
37
47

組件 編號：169-E14A 變速軸(169-001) GEAR SHIFT

Item 項次	No.|Parts No.|U 部品番號	nit Q' ty| 用量	Parts Name	零件名稱	U
1	24211-169-000	1	R.GEAR SHIFT FORK		右變速叉
2	24231-169-000	1	CENTER GEAR SHIFT FORK		中心變速叉
3	24212-169-000	1	L.GEAR SHIFT FORK		左變速叉(五速)
4	24241-169-000	1	SHIFT FORK GUIDE SHAFT		變速叉導桿
5	24300-169-000	1	SHIFT DRUM ASS'Y		變速鼓組
6	24301-169-000	1	SHIFT DRUM		變速筒(五速)
7	24302-169-000	2	SEPARATE RING		制動環
8	24304-169-000	1	BEARING HOLDER		倒檔定位轉子
9	96100-69020	1	RADIAL BALL BEARING	6902(NTN)	滾珠軸承
10	96220-30085	1	ROLLER	3*8.5	滾子
11	24303-169-000	1	REVERSE GEAR SHIFT DRUM		變速筒(倒檔)
12	96250-374313	1	NEEDLE BEARING	37*43*13	半月型滾針軸承(2PC/組
13	96220-40080	1	COLLER	4*8	滾子
14	91000-06014K	2	HEX SOCKET BOLT(BLACK ZINC)	6*14	六角承窩螺栓(黑)
15	96100-16005	1	RADIAL BALL BEARING	16005(KOYO)	滾珠軸承
16	24411-169-000	1	SHIFT DRUM CENTER		定位鼓
17	24412-169-000	1	SHIFTER PIN		定位梢
18	24420-169-000	2	BEARING HOLDER PLATE		制動片
19	96401-081417	2	BUSHING	8.5*13.7*17.2	襯套
20	94301-08265	2	DOWEL PIN	8*26.5	定位梢
21	24413-169-0A0	1	DRUM SHIFTER		定位鼓轉子
22	24417-169-000	2	PLUNGER SPRING		卡爪彈簧
23	24418-169-000	2	PLUNGER		卡爪導筒(版1)
24	24416-169-000	1	RATCHET PAWL A		卡爪 A
25	24415-169-000	1	RATCHET PAWL B		卡爪 B
26	24414-169-000	1	SHIFTER COLLAR		移動護套(版1)
27	24419-169-000	1	GUIDE PLATE		定位鼓固定片
28	96000-06040-10B	2	HEX FLANGE BOLT(WHITE ZINC)	6*40	六角緣面螺栓(白)
29	24435-169-000	1	SHIFT DRUM STOPPER SPRING		變速筒制止器彈簧
30	24430-169-000	1	GEAR SHIFT DRUM STOPPER COMP		變速筒制止器(版1)

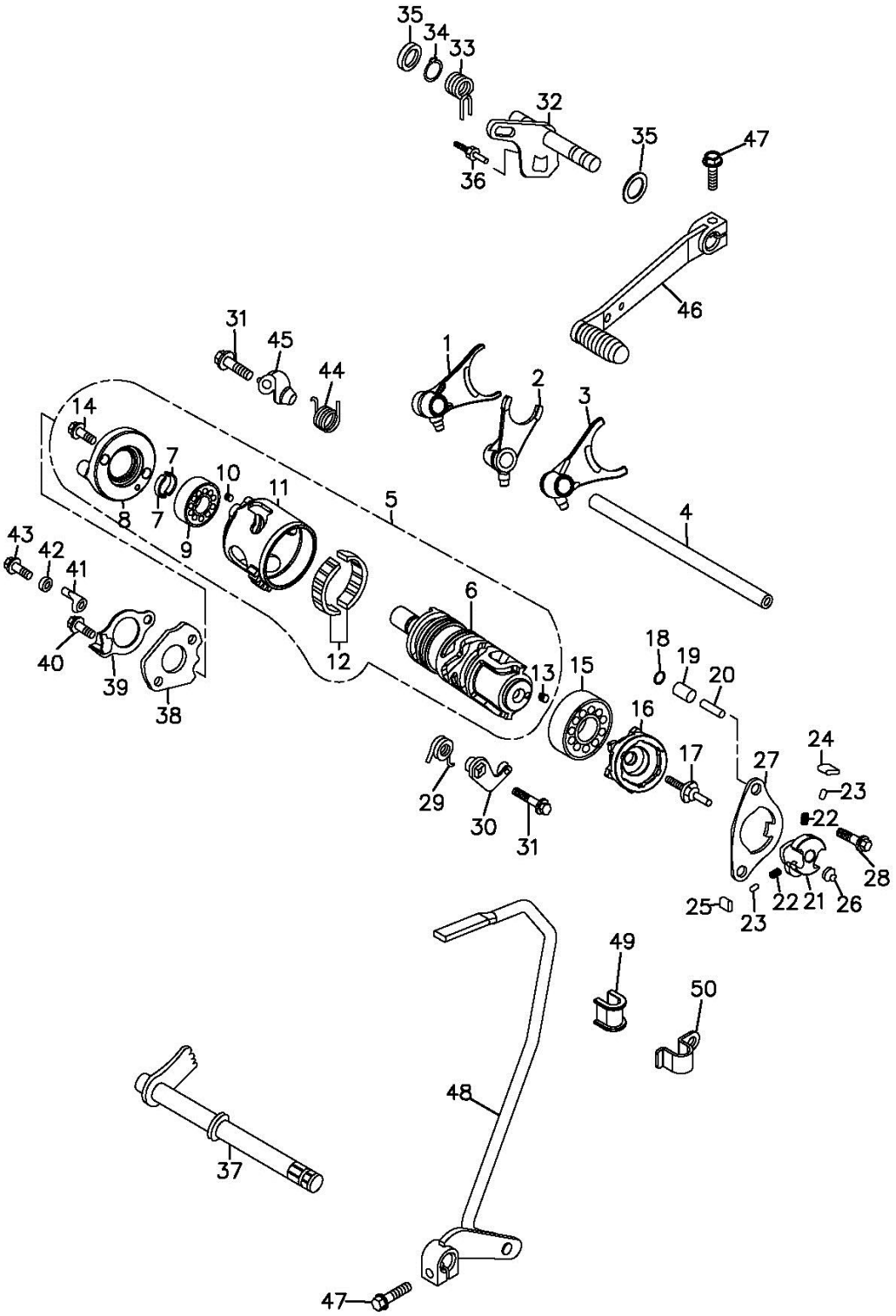
35
34
33
32
35
47
36
46
31
45
44
1
2
3
14
7
10
11
5
4
8
7
9
43
42
41
6
40
39
38
12
13
15
18
19
20
16
17
24
27
23
29
30
31
22
28
25
23
22
21
26
49
50
48
37
47

組件 編號：169-E14A 變速軸(169-001) GEAR SHIFT

Item 項次	No.lParts No.lU 部品番號	nit Q' ty| 用量	Parts Name	零件名稱	U
31	96000-06032-10B	2	HEX FLANGE BOLT(WHITE ZINC)	6*32	六角緣面螺栓(白)
32	24630-169-000	1	GEAR SHIFT ARM		變速臂
33	24651-169-000	1	GEAR SHIFT RETURN SPRING		變速回動彈簧
34	94511-1200S	1	EXTERNAL CIR CLIP	STW-12	外環夾
35	94101-1321015C	2	PLAIN WASHER(YELLOW ZINC)	13*21*1.5	平面墊圈(五彩)
36	24652-169-000	1	GEAR SHIFT RETURN SPRING PIN		變速回位彈簧梢
37	24610-169-000	1	GEAR SHIFT SPINDLE COMP		倒檔撥桿
38	24433-169-000	1	REVERSE STOPPER CAM		制動片
39	24434-169-000	1	REVERSE SWITCH ROTOR		制動片
40	96000-06016-10G	2	HEX FLANGE BOLT(GREEN ZINC)	6*16	六角緣面螺栓(墨綠)
41	24436-169-000	1	NEUTRAL SWITCH ROTOR		觸動器
42	94101-0711010B	1	PLAIN WASHER(WHITE ZINC)	6.5*11*1	平面墊圈(白)
43	91000-06016K	1	HEX SOCKET BOLT(BLACK ZINC)	6*16	六角承窩螺栓(黑)
44	24432-169-000	1	REVERSE SHIFT DRUM STOPPER SPRING		變速筒倒檔制止器彈簧
45	24431-169-000	1	REVERSE SHIFT STOPPER COMP		變速筒倒檔制止器(版1)
46	24700-169-000	1	GEAR CHANGE PEDAL ASS'Y		變速桿總成
47	96000-06020-10G	2	HEX FLANGE BOLT(GREEN ZINC)	M6*20	六角緣面螺栓(墨綠)
48	24950-169-001	1	REVERSE SHIFT LEVER		X倒檔變速拉桿
49	24804-169-000	1	FIX BRACKET PAD		倒檔拉桿定位襯套
50	24803-169-000	1	FIX BRACKET		倒檔拉桿定位片

223-E15B CARBURETOR

TOP

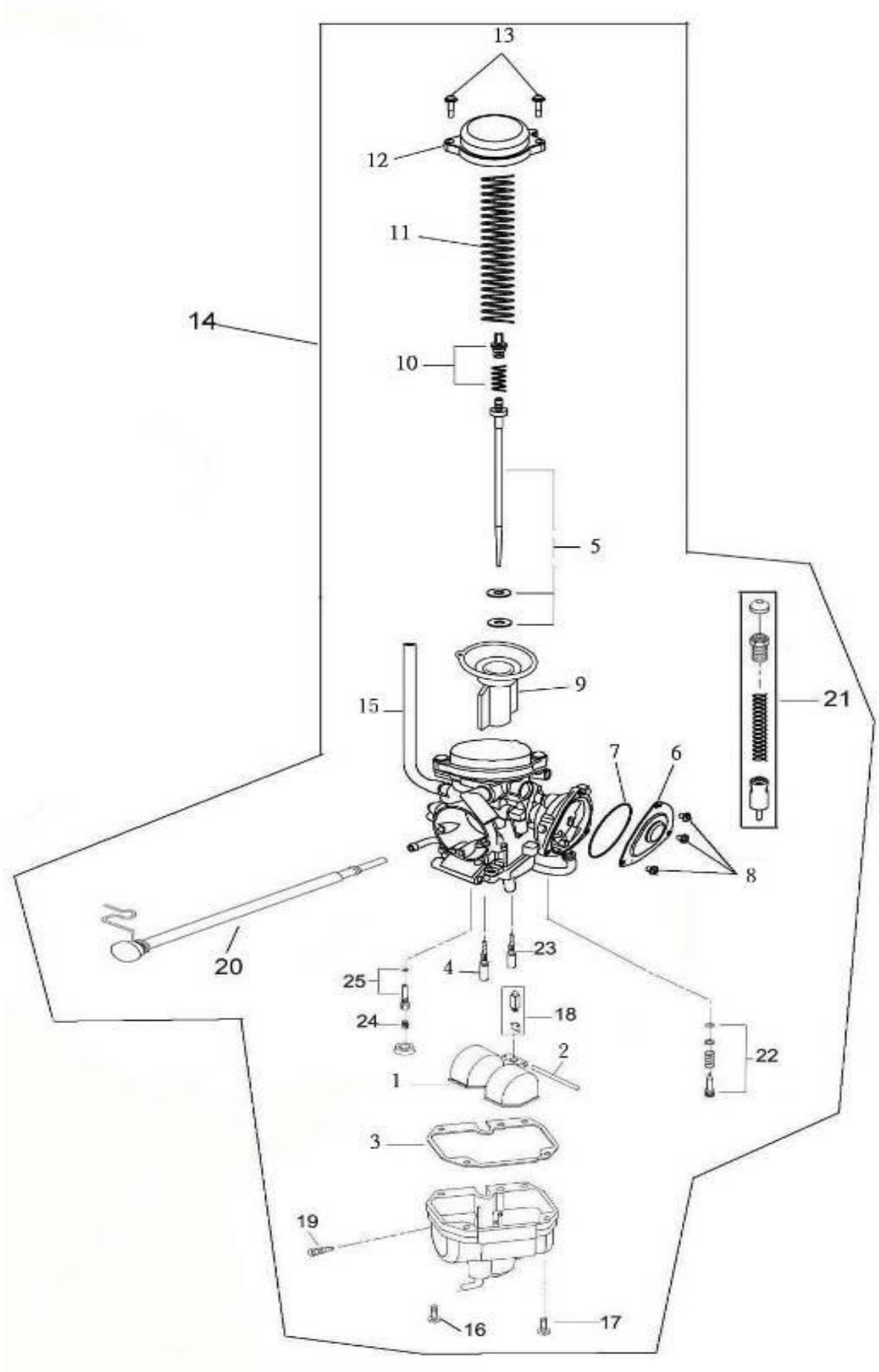

組件 編號：223-E15B 化油器(2006版) CARBURETOR TOP

Item 項次	No.lParts No.lU 部品番號	nit Q' tyl 用量	Parts Name	零件名稱	U
1	16118-169-000	1	FLOAT		浮筒
2	16119-169-000	1	FLOAT PIN		浮筒梢
3	16106-169-000	1	FLOAT CHAMBER GASKET		汽筒室墊片(化合器用)
4	16105-169-000	1	NEEDLE NOZZLE	E-3	針噴嘴
5	16104-169-000	1	NEEDLE SET		油針
6	16152-169-000	1	COVER		加油線外蓋
7	16153-169-000	1	COVER O-RING		加油線外蓋O型環
8	93500-04006	3	PAN PHILLIPS BOLT	4*6	十字圓頭螺栓
9	16103-169-000	1	THROTTLE VALVE		節流閥
10	16037-169-000	1	VALVE PLATE SET		板組
11	16102-169-000	1	THROTTLE VALVE SPRING		節流閥彈簧
12	16124-169-000	1	TOP COVER		頂蓋(化合器用)
13	16155-169-000	2	TOP COVER BOLT		頂蓋螺絲
14	16100-169-00A	1	CARBURETOR ASS'Y	#2.0	化油器總成(#130)
15	16146-169-000	1	AIR VENT	5*8*200	化油器排氣管
16	93500-04010B	3	PAN PHILLIPS BOLT	4*10	十字圓頭螺栓
17	93502-04012	1	PAN PHILLIPS BOLT	4*12	十字圓頭螺栓附墊圈
18	16117-169-00A	1	NEEDLE VALVE ASS'Y	#2.0	X針閥總成 #2.0
19	16111-169-000	1	FUEL RELEASE SCREW		洩油螺釘(化合器用)
20	16114-169-000	1	THROTTLE SCREW SET		節流螺絲組
21	17215-169-000	1	MANUAL CHOKE		手動阻塞
22	16115-169-000	1	AIR ADJUST SCREW SET		空氣調整螺絲組
23	16110-169-000	1	PILOT JET	#42.5	引導噴口
24	16108-169-000	1	MAIN NOZZLE	#130	主噴嘴
25	16154-169-000	1	NOZZLE HOLDER COMP.		噴嘴座組

169-F01 AIR-CLEANER&SECONDARY OIL TANK

TOP

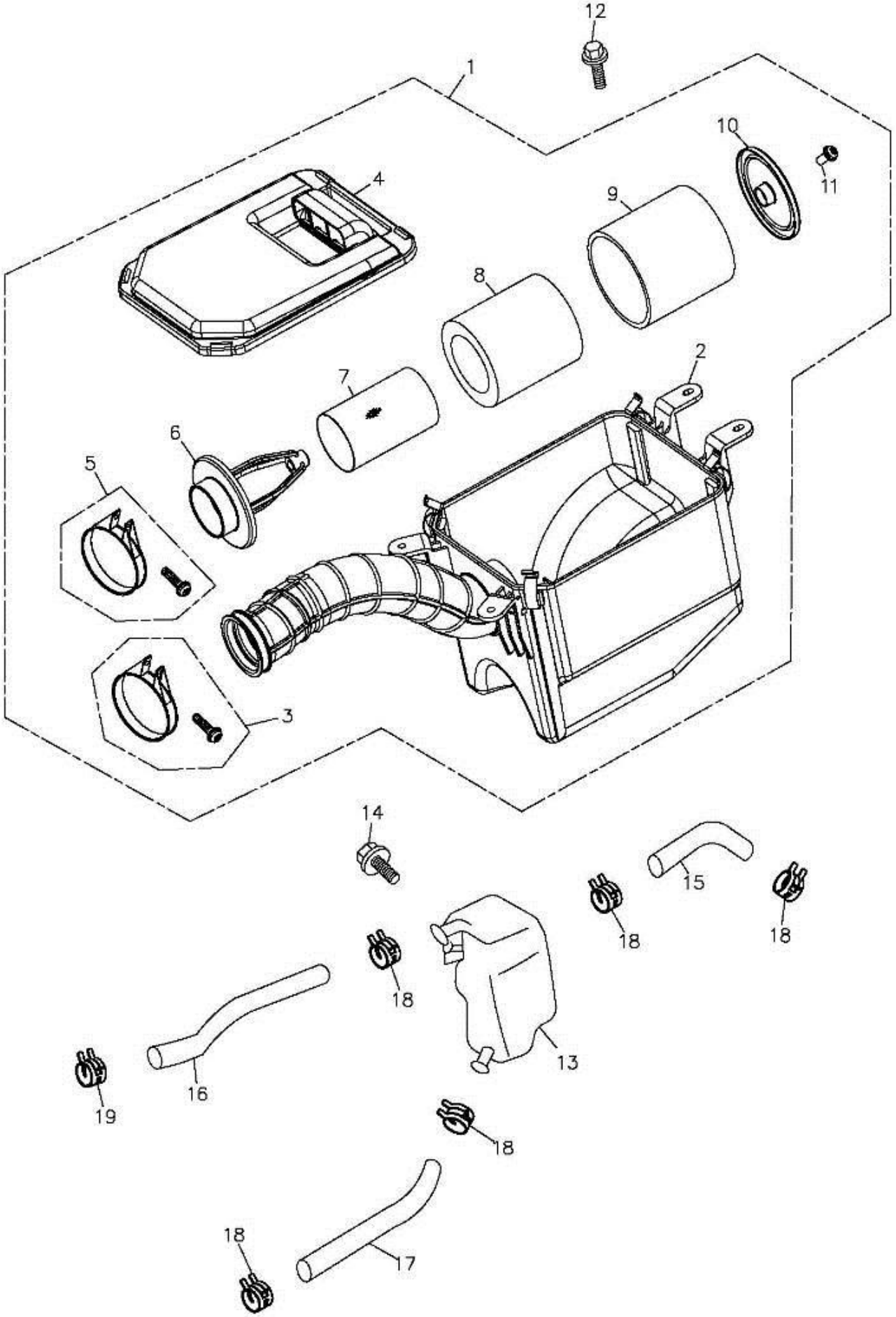

組件 編號：169-F01 空氣濾清器 & 副機油箱 AIR CLEANER & ARY OIL TANK TOP

Item 項次	No.lParts No.lU 部品番號	nit Q' ty| 用量	Parts Name	零件名稱	U
1	17200-169-001	1	AIR CLEANER ASS'Y		空氣濾清器總成-版1
2	17206-169-001	1	AIR CLEANER CASE		空氣濾清器箱
3	17254-169-000	1	CLAMP		夾環
4	17207-169-000	1	CLEANER CASE CAP		空氣濾清器箱蓋
5	17255-169-000	1	CLAMP	NO.40	夾環
6	17260-169-000	1	BODY COMP		濾芯前本體管
7	17261-169-000	1	FILTER SCREEN		過濾蕊內網
8	17205-169-000	1	AIR CLEANER ELEMENT A		濾清器過濾芯A
9	17262-169-000	1	AIR CLEANER ELEMENT B		濾清器過濾芯B
10	17263-169-000	1	ELEMENT COVER		濾清器固定蓋
11	93500-05016K	1	PAN PHILLIPS BOLT(BLACK ZINC)	M5*16	十字圓頭螺栓(黑)
12	90111-06011-10G	4	LADDER BOLT(GREEN ZINC)	6*11*6	六角緣面台階螺栓(墨綠
13	55110-169-000	1	SECONDARY OIL TANK		副機油箱
14	96000-06012-10C	1	HEX WASHER FACE BOLT(YELLOW ZIN	6*12	六角緣面螺栓(五彩)
15	55113-169-000	1	OIL TUBE	L=80	油管(3)
16	55112-169-000	1	OIL TUBE	L=240	油管(2)
17	55111-169-000	1	OIL TUBE	L=170	油管(1)
18	94513-16000	5	SPRING CLAMP	16mm	彈扣
19	94513-18000	1	SPRING CLAMP	18mm	彈扣

169-F02 MUFFLER

TOP

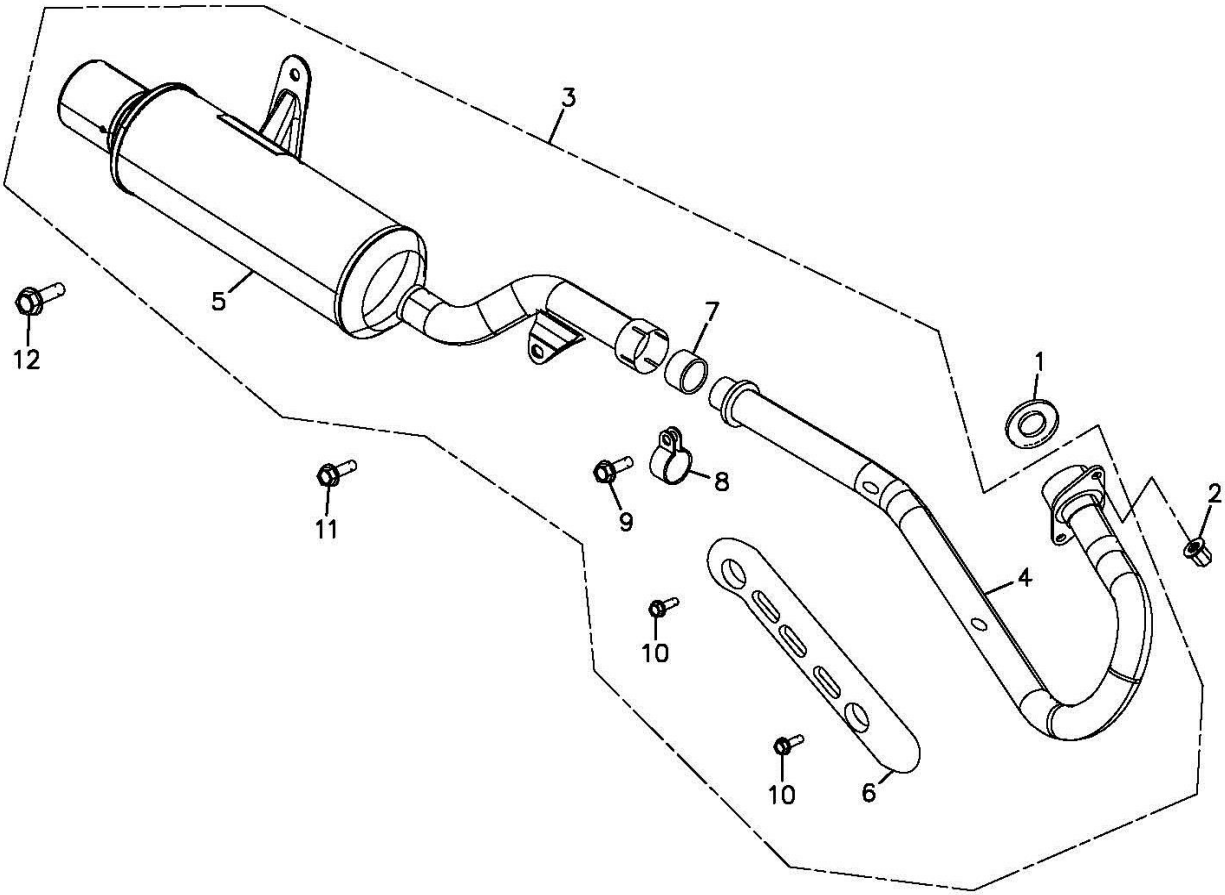

組件 編號：169-F02 排氣管 MUFFLER

Item 項次	No.|Parts No.|U 部 品 番 號	nit Q' ty| 用量	Parts Name	零 件 名 稱	U
1	18291-169-000	1	EXHAUST PIPE GASKET		排氣管墊片(1)
2	90301-08000C	2	CAP NUT(YELLOW ZINC)	8mm	圓頭帽 8mm(五彩)
3	18300-169-000	1	EXHAUST PIPE ASS'Y		排氣管總成
4	18311-169-000	1	EXHAUST PIPE OF FRONT SECTION		排氣管前段
5	18321-169-000	1	SILENCER MUFFLER		排氣尾管
6	18318-169-000	1	MUFFLER SHROUD		排氣管護板
7	18308-169-000	1	PIPE GASKET		排氣管襯套
8	18302-169-000	1	MUFFLER CLAMP		排氣管夾緊環
9	96000-06030-10G	1	HEX FLANGE BOLT(GREEN ZINC)	M6*30	六角緣面螺栓(墨綠)
10	93701-06015S	2	PAN FLAT HEAD PHILLIPS BOLT(STAINI	6*15	十字扁圓平頭螺栓(白鐵
11	96000-08016-12G	1	HEX WASHER FACE BOLT(GREEN ZINC)	8*16	六角緣面螺栓(墨綠)
12	96000-10020-14G	2	HEX WASHER FACE BOLT(GEEN ZINC)	10*20	六角緣面螺栓(墨綠)

TOP

182-F03D FRAME BODY

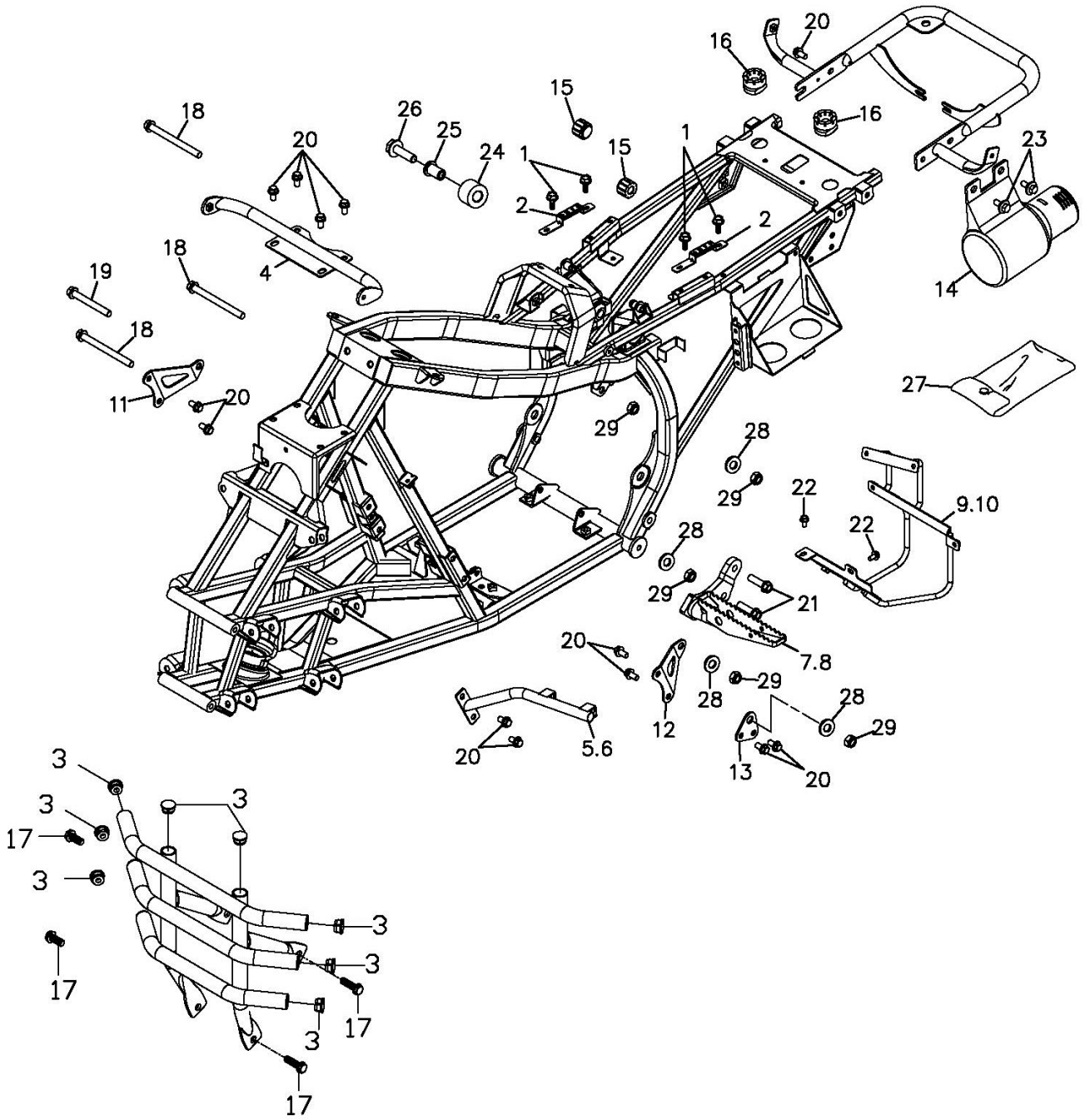

組件 編號：182-F03D 車架總成(標準+三橫桿)無號碼牌 FRAME BODY

Item 項次	No.|Parts No.|U 部品番號	nit Q' ty| 用量	Parts Name	零件名稱	U
1	96000-06012-10G	4	HEX WASHER FACE BOLT(GREEN ZINC)	6*12	六角緣面螺栓(墨綠)
2	50228-182-000	2	REAR COVER BRACKET		後蓋固定座
3	64330-145-000	8	FLOOR PANEL RUBBER CAP		腳踏板橡膠塞(版1)
4	64309-182-000	1	FRONT BUMPER		前蓋固定桿
5	64308-182-000	1	FRONT COVER RIGHT FIXED POLE		前蓋右固定桿
6	64307-182-000	1	FRONT COVER LEFT FIXED POLE		前蓋左固定桿
7	50717-182-000	1	R.STEP BAR COMP		右腳踏桿(版1)
8	50718-182-000	1	L.STEP BAR COMP		左腳踏桿(版1)
9	64314-182-000	1	R. FIXED POLE		右踏板固定桿
10	64315-182-000	1	L. FIXED POLE		左踏板固定桿
11	50201-169-000	1	R.ENGINE FIXED PLATE		右引擎托架
12	50202-169-000	1	L.ENGINE FIXED PLATE		左引擎托架
13	50206-169-000	1	ENGINE BRACKET		引擎固定片
14	50121-169-000	1	TOOL BOX		工具箱總成
15	77212-169-000	2	RUBBER		座墊固定橡膠
16	77211-145-001	2	RUBBER		緩衝橡膠
17	96000-10015-14G	4	HEX FLANGE BOLT(GREEN ZINC)	M10*15	六角緣面螺栓(墨綠)-包
18	96000-10110-14Z	3	HEX WASHER FACE BOLT	M10*110	六角緣面螺拴(耐鍊)
19	96000-10080-14Z	1	WASHER FACE BOLT	10*80	六角緣面螺栓(耐鍊)
20	96000-08016-12G	15	HEX WASHER FACE BOLT(GREEN ZINC)	8*16	六角緣面螺栓(墨綠)
21	96000-10035-14G	4	HEX FLANGE BOLT(GREEN ZINC)	M10*35	六角緣面螺栓(墨綠)
22	92006-06014-10G	4	HEX WASHER FACE BOLT(GREEN ZINC)	6*14	六角螺栓附墊圈(墨綠)
23	90111-08015-12G	2	LADDER BOLT(GREEN ZINC)	8*15	台階螺絲(墨綠)
24	52112-169-000	1	CHAIN ROLLER	14*22*22	防撞膠套
25	52119-169-000	1	CHAIN ROLLER COLLER	8.2*14*25.5*3	防撞膠套襯套(版1)
26	96000-0803512CL	1	HEX WASHER FACE BOLT(YELLOW ZIN	8x35	六角緣面螺栓(加膠)
27	50120-169-000	1	TOOL BAG	88	工具包
28	94105-1022025G	4	PLAIN WASHER(GREEN ZINC)	10*22*2.5	平面墊圈(墨綠)
29	90350-10000Z	4	NYLON NUT	10mm*1.25	止鬆螺帽

182-F04 ARM

TOP

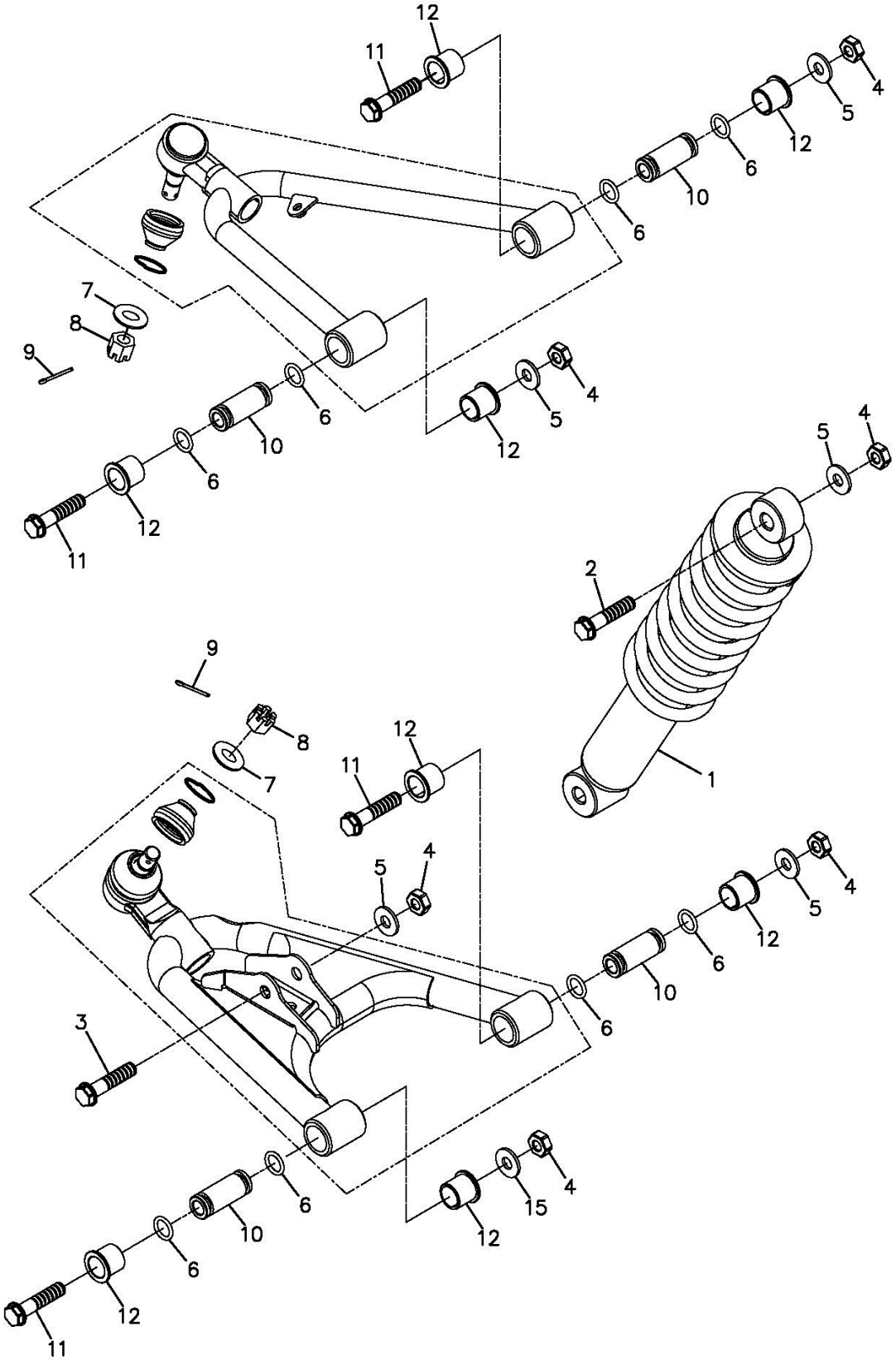

組件 編號：182-F04 三角架(標準) ARM

Item 項次	No.|Parts No.|U 部 品 番 號	nit Q' ty| 用量	Parts Name	零 件 名 稱	U
1	51400-182-000	2	FRONT CUSHION ASS`Y		前避震器
2	96000-10040-14G	2	HEX FLANGE BOLT(GREEN ZINC)	M10*40	六角緣面螺栓(墨綠)
3	96000-10055-14G	2	HEX WASHER FACE BOLT(GREEN ZINC)	10*55	六角緣面螺栓(墨綠)
4	90350-10000G	12	NYLON NUT(GREEN ZINC)	M10*P1.25	止鬆螺帽(墨綠)
5	94101-1020020G	10	COPPER PLAIN WASHER(GREEN ZINC)	10*20*2	平面墊圈(墨綠)
6	91312-169-00A	16	O-RING	12.5*2.4	油環
7	94101-1222020C	4	PLAIN WASHER(YELLOW ZINC)	12*22*2	平面墊圈(五彩)
8	94051-12000-17G	4	HEX,SLOTTED NUT(GREEN ZINC)	12mm	開槽螺帽(墨綠)
9	94201-30320B	4	COTTER PIN(WHITE)	3*32	開口梢(白)
10	51350-169-00A	8	BUSHING	10*17*44.5	軸襯套
11	96000-10065-14G	8	HEX FLANGE BOLT(GREEN ZINC)	M10*65	六角緣面螺栓*(墨綠)
12	51202-169-000	16	BUSH	φ17*23.1*19.2	含油襯套-版1

182-F05 BODY COVER&SEAT

TOP

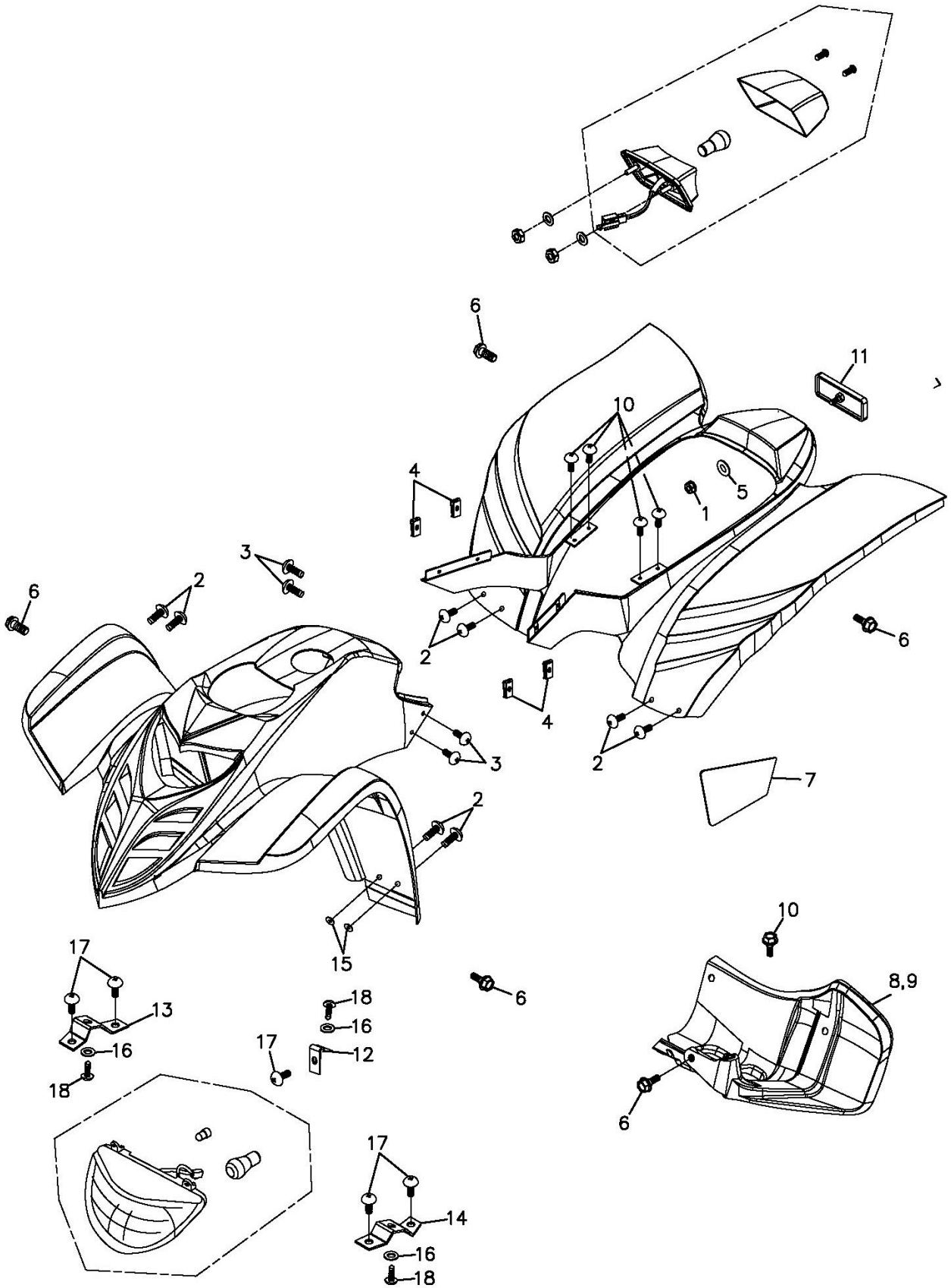

組件 編號：182-F05 車體蓋,座墊(標準) BODY COVER & SEAT

Item 項次	No.lParts No.lU 部品番號	nit Q' tyl 用量	Parts Name	零件名稱	U
1	90350-06000G	1	NYLON NUT(GREEN ZINC)	M6	止鬆螺帽(墨綠)
2	93800-06020K	8	PAN PHILLIPS BOLT(BLACK ZINC)	6*20	十字扁圓頭螺栓附墊圈(
3	93800-06015S	4	PAN PHILLIPS BOLT	6*15	十字扁圓頭螺栓附墊圈
4	90344-0600A	4	U PLATE NUT	6mm	U型板螺帽 6mm(五彩)
5	94101-0615010B	1	PLAIN WASHER(WHITE ZINC)	6.5*15*1	平面墊圈(白)
6	90111-06012-18C	6	LADDER BOLT(TELLOW ZINC)	6*12.5*3.5	台階螺絲(五彩)
7	83407-182-000	1	REAR COVER ISOLATION GASKET	0.1+5MM/200℃	後蓋隔熱墊(後)
8	80116-182-000	1	R.REAR FENDER		右後土除
9	80115-182-000	1	L.REAR FENDER		左後土除
10	92006-06014-10G	8	HEX WASHER FACE BOLT(GREEN ZINC)	6*14	六角螺栓附墊圈(墨綠)
11	33741-133-000	1	REFLECTOR (E-MARK,SAE) RED		反射片(E-MARK,SAE)96
12	51604-182-000	1	HEAD LIGHT BRACKET		前燈固定座
13	51601-182-000	1	R.LIGHT BRACKET		右燈固定座
14	51602-182-000	1	L.LIGHT BRACKET		左燈固定座
15	94102-145-001	8	RUBBER WASHER		橡膠墊圈
16	94101-0514010K	3	PLAIN WASHER(BLACK ZINC)	5*14*1	平面墊圈(黑)
17	93701-06012G	5	PAN FLAT HEAD PHILLIPS BOLT(GREEN	6*12	十字扁圓平頭螺栓(墨綠
18	93903-05016K	3	PAN HEAD TAPPING SCREW (BLACK ZIN	5*16	自攻螺絲(黑)

182-F06 FUEL TANK

TOP

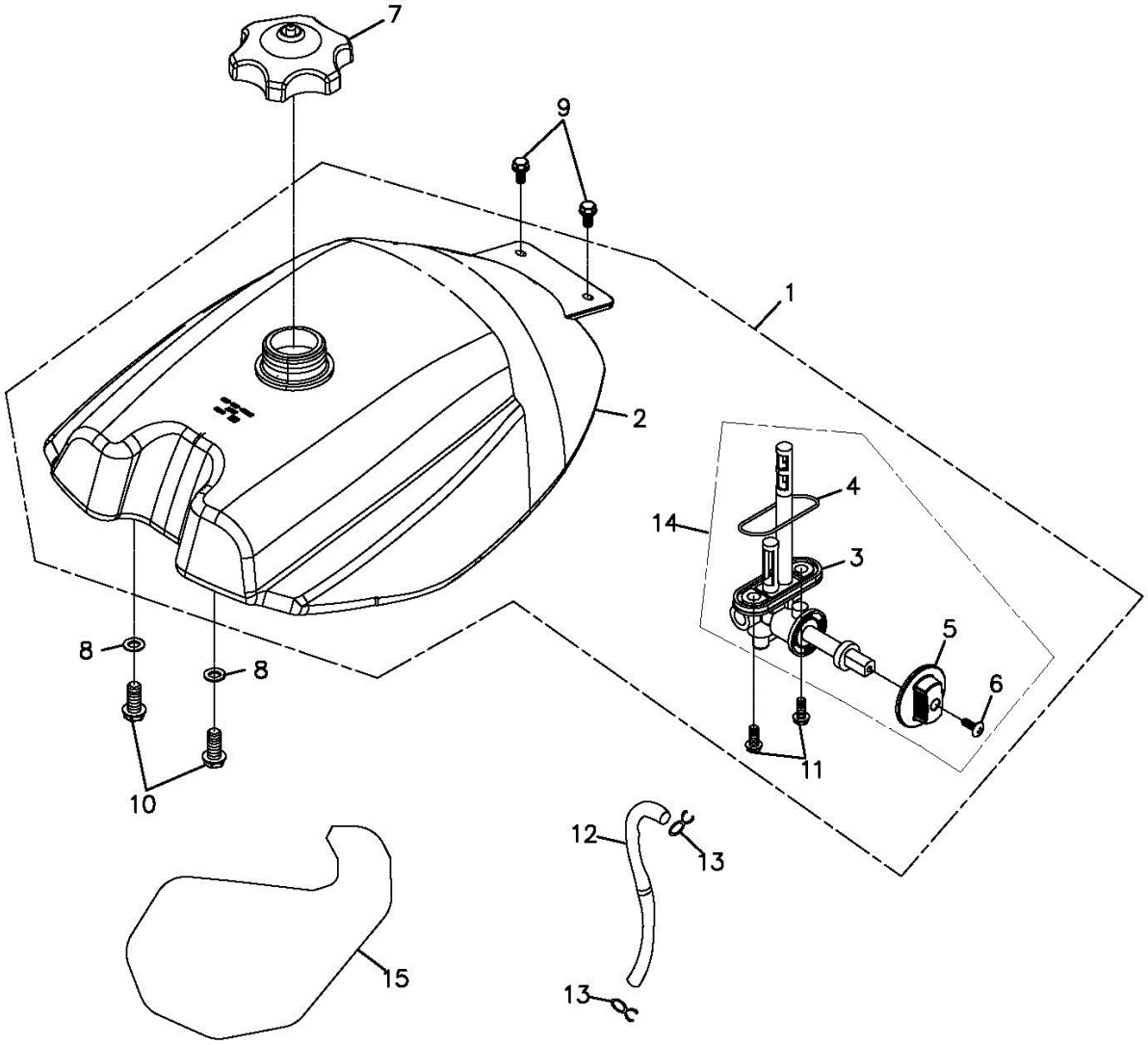

組件 編號：182-F06 油箱 FUEL TANK

Item 項次	No.|Parts No.|U 部 品 番 號	nit Q' ty| 用量	Parts Name	零 件 名 稱	U
1	17511-169-001	1	FUEL TANK ASS'Y		汽油箱組合
2	17500-169-001	1	FUEL TANK COMP	#NAME?	汽油箱
3	16953-169-00A	1	FUEL CAP BODY		汽油杯本體
4	16951-169-000	1	FUEL CUP RING		油杯油環
5	17622-145-000	1	FUEL VALVE KNOB		油杯旋鈕
6	93500-04012	1	PAN PHILLIPS BOLT	4*12	十字圓頭螺栓
7	17620-179-000	1	FUEL CAP ASS'Y		汽油箱蓋總成
8	94102-1022020	2	RUBBER WASHER	10*20*2	橡膠墊圈
9	92006-06014-10G	2	HEX WASHER FACE BOLT(GREEN ZINC)	6*14	六角螺栓附墊圈(墨綠)
10	90111-08008-12G	2	LADDER BOLT(GREEN ZINC)		台階螺栓(墨綠)
11	96000-06012-08B	2	HEX FLANGE BOLT(WHITE ZINC)	6*12	六角緣面螺栓(白)
12	94400-0510210	1	FUEL TUBE	5.3*10.5*210	油管(L=210)
13	94513-09000	2	SPRING CLAMP		彈扣B00004-04
14	16950-169-00A	1	Fuel Cup		汽油杯
15	55101-169-000	1	ISOLATION PAD		油箱隔熱墊

182-F07 SWING ARM SUB ASS'Y

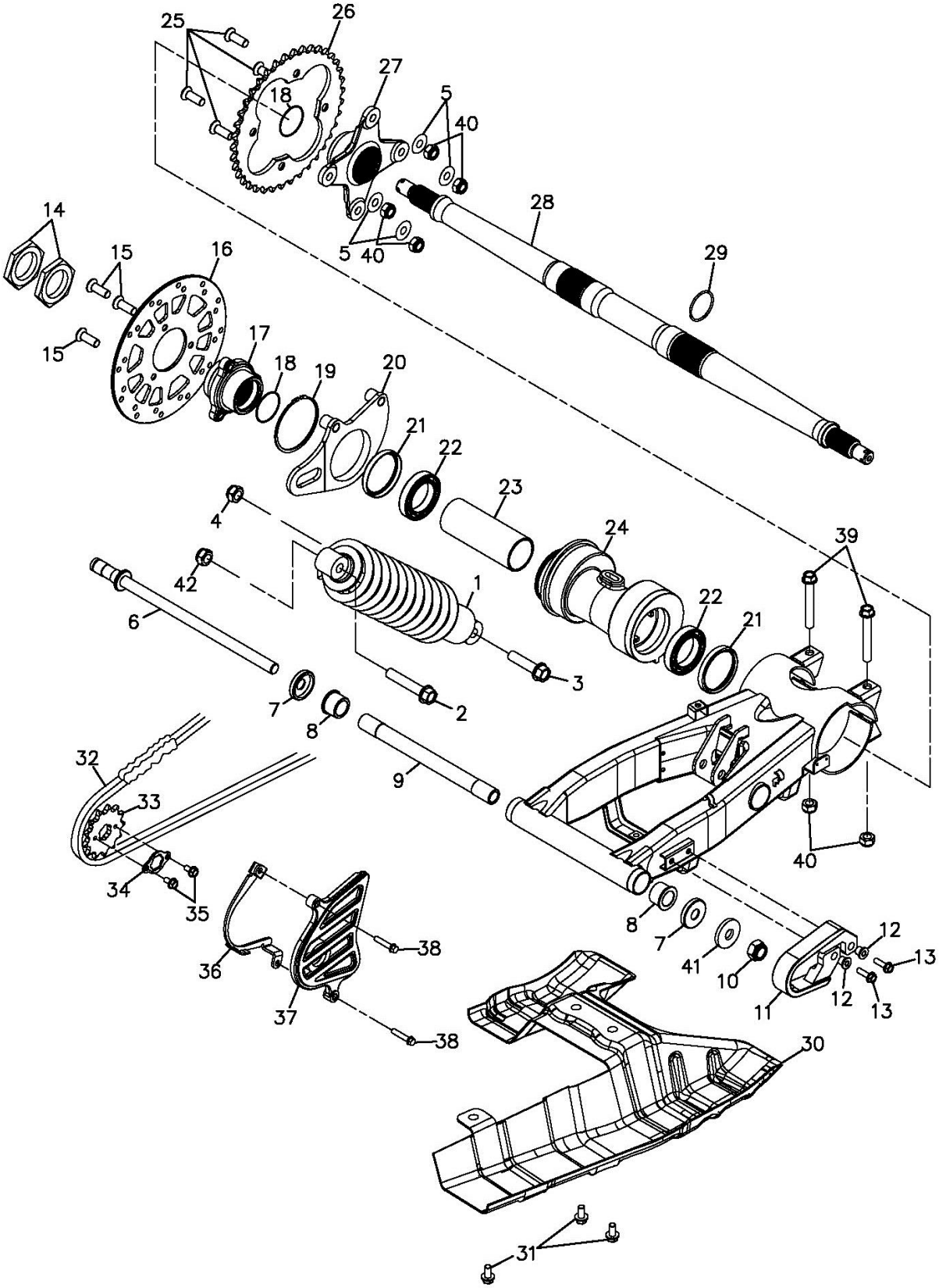

組件 編號：182-F07 後叉總成 SWING ARM SUB ASS'Y

Item 項次	No.lParts No.lU 部品番號	nit Q' tyl 用量	Parts Name	零件名稱	U
1	52400-182-00B	1	REAR CUSHION ASS'Y	363mm	X後避震器(版2)
2	96000-1206517GL	1	HEX FLANGE BOLT(GREEN ZINC)	M12*65	六角緣面螺栓(墨綠+耐
3	96000-1205017GL	1	HEX FLANGE BOLT(GREEN ZINC)	M12*50	六角緣面螺栓(墨綠+耐
4	90350-12000G	1	NYLON INSERT LOCK NUT(GREEN ZINC	M12	止鬆螺帽(墨綠)
5	94101-1020020G	6	COPPER PLAIN WASHER(GREEN ZINC)	10*20*2	平面墊圈(墨綠)
6	52116-169-000	1	SWING ARM BOLT		後叉螺栓(版3)
7	52144-145-000	2	SWING ARM SEAL COVER		後叉封套
8	52103-145-000	2	BUSH		後叉含油襯套
9	52115-169-000	1	COLLAR	14*20*230.5	襯套
10	90350-14000G	1	NYLON NUT(GREEN ZINC)	M14	止鬆螺帽(墨綠)
11	40533-169-000	1	SHOE SLIDER		鍊條滑塊
12	40534-169-000	2	BUSHING		襯套
13	92006-06020-10G	2	HEX WASHER FACE BOLT(GREEN ZINC)	6*20	六角螺栓(附墊圈)-墨綠
14	94001-38080C	2	HEX NUT(YELLOW ZINC)	M38*8*P1.5	六角螺帽*(五彩)
15	93901-08018GL	3	HEX SOCKET FLAT HEAD BOLT(GREEN	M8*18	六角承窩平頭螺栓(墨綠
16	42105-169-00A	1	REAR BRAKE DISC	直徑200	後剎車碟(92/61)版1
17	42106-169-000	1	REAR BRAKE DISC FLANGE COMP.		後剎車碟連結器
18	91340-169-000	2	O-RING	40*1.3	油環 NBR70
19	94511-7000S	1	EXTERNAL CIPCLIP	§70	外環夾
20	52120-169-000	1	REAR CALIPER STAY		後輪軸調整固定架
21	52102-169-000	2	O-SEAL	52*62*7/9	油封 SPCC/S25C
22	96100-6908LLU	2	BALL BEARING(6908 LLU/2AS)	6908LLU/AS	滾珠軸承
23	52113-169-000	1	REAR AXLE BUSH	40*45.5*120	後軸襯套
24	52200-169-000	1	REAR AXLE HOLDER		後軸心固定器
25	93901-10027G	4	HEX SOCKET FLAT HEAD BOLT(GREEN	M10*27	六角承窩平頭螺栓(墨綠
26	23802-169-00A	1	DRIVE SPROCKET	38T	後驅動鏈輪(92/61-版2)
27	42610-169-000	1	REAR SPROCKET FLANGE		後驅動齒輪座
28	42301-169-000	1	REAR WHEEL AXLE		後輪軸(版1)
29	42100-169-000	1	EXTERNAL CIRCLIP		外環夾(40mm)
30	40510-169-001	1	CHAIN PROTECT COVER		鍊條護蓋

TOP

182-F07 SWING ARM SUB ASS'Y

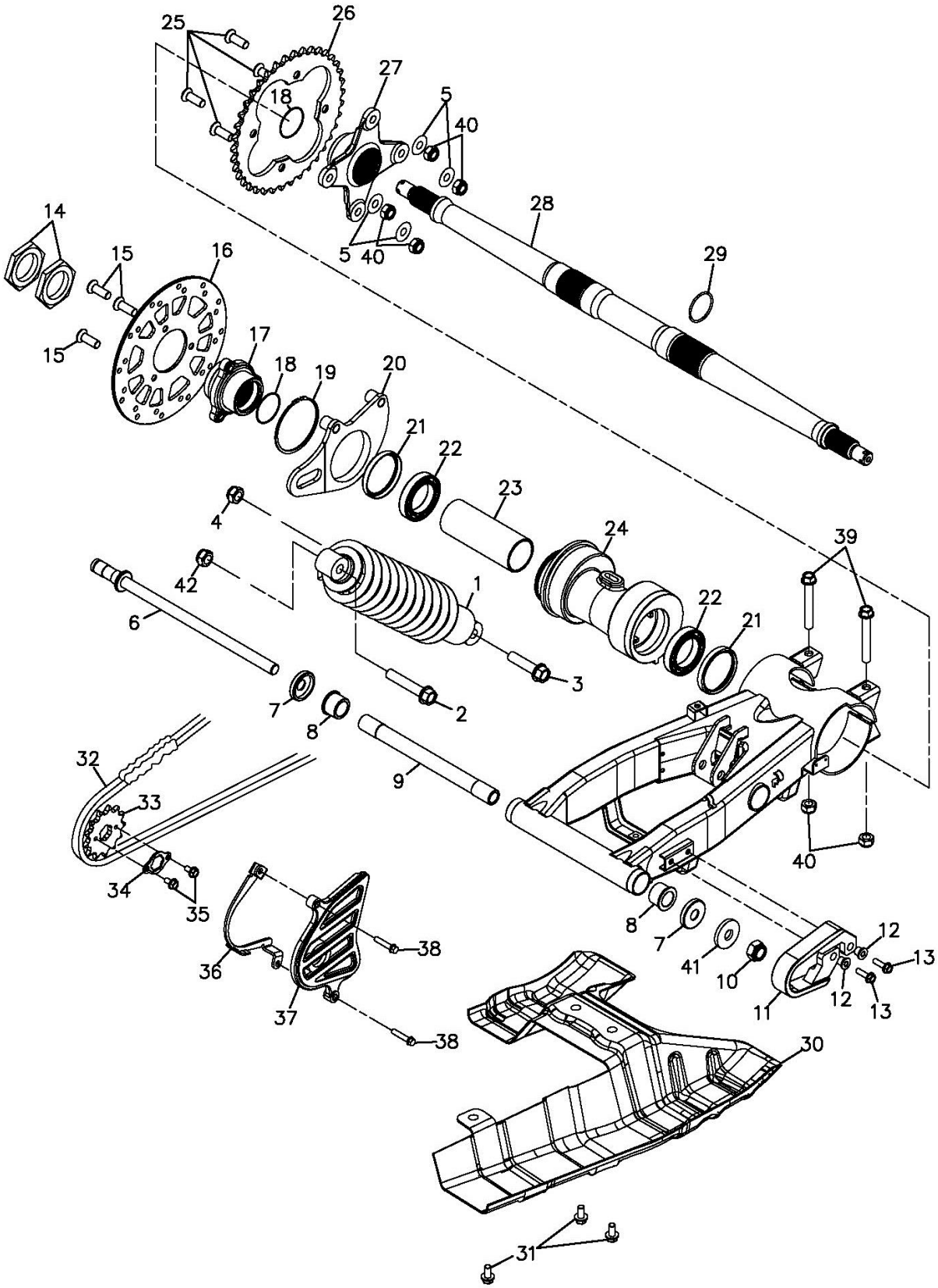

組件 編號：182-F07 後叉總成 SWING ARM SUB ASS'Y

Item 項次	No.|Parts No.|U 部品番號	nit Q' ty| 用量	Parts Name	零件名稱	U
31	96000-08016-12G	3	HEX WASHER FACE BOLT(GREEN ZINC)	8*16	六角緣面螺栓(墨綠)
32	40530-169-000	1	DRIVE CHAIN ASS'Y	520*88L	鏈條
33	23801-169-000	1	DRIVE SPROCKET ASS'Y	13T	驅動鏈輪組-版4
34	23811-169-000	1	DRIVE SPROCKET FIXING PLATE		驅動鍊輪固定板
35	92000-06010-10B	2	HEX BOLT(WHITE ZINC)	6*10	六角螺栓(白)
36	40516-169-000	1	DRIVE CHAIN GUIDE		傳動鏈導片
37	40517-169-000	1	FRONT CHAIN PROTECTER		鏈條前護蓋
38	96000-06025-10G	2	HEX WASHER FACE BOLT(GREEN ZINC)	M6*25	六角緣面螺栓(墨綠)
39	96000-10090-14G	2	HEX FLANGE BOLT(GREEN ZINC)	M10*90	六角緣面螺栓(墨綠)
40	90350-10000G	6	NYLON NUT(GREEN ZINC)	M10*P1.25	止鬆螺帽(墨綠)
41	94105-1529030G	1	PLAIN WASHER(GREEN ZINC)	15*29*3	平面墊圈(墨綠)
42	94050-12000C	1	HEX FLANGE NUT (YELLOW ZINC)	12mm	六角緣面螺帽(五彩)

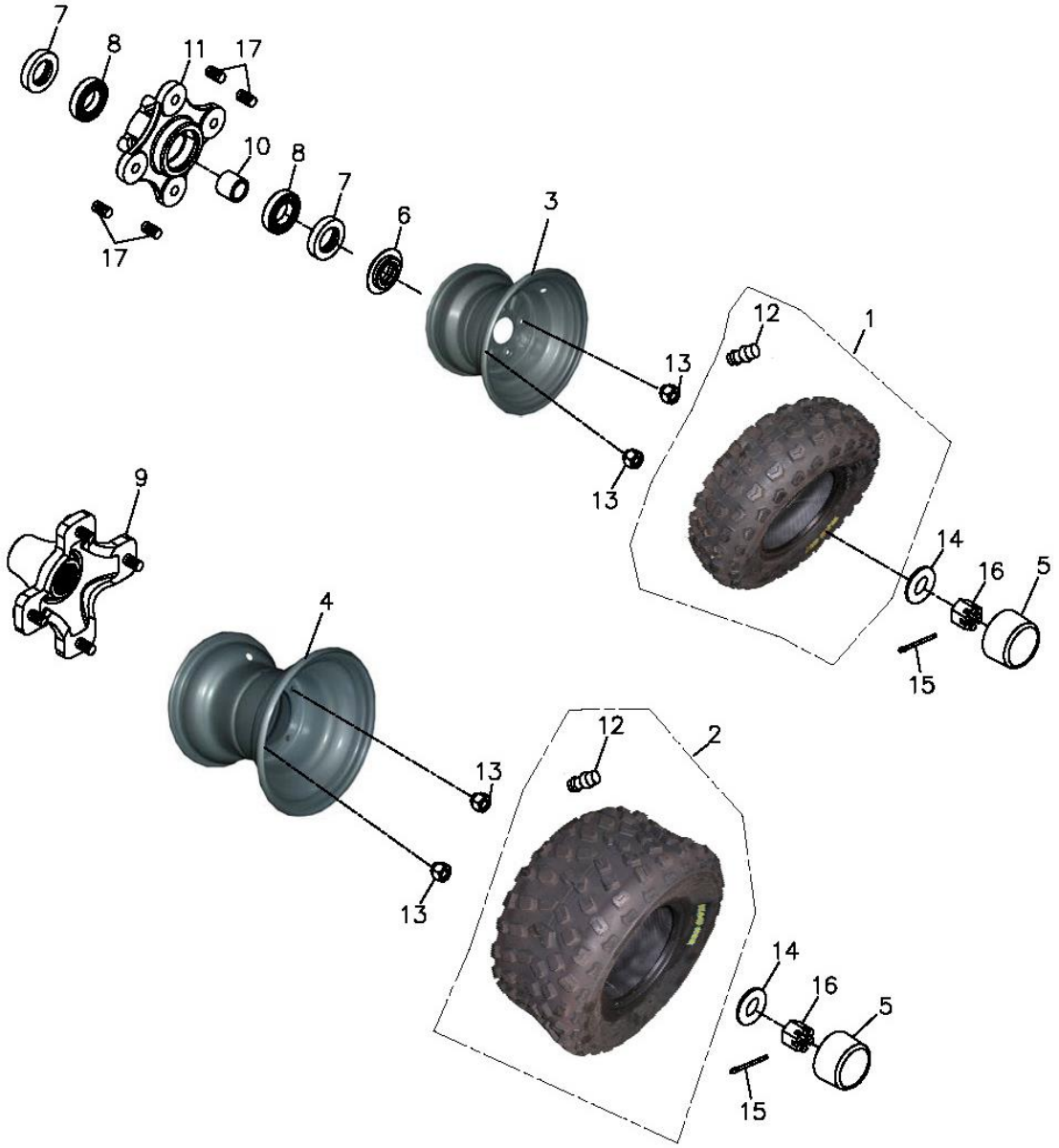
7
8
11
17
10
8
7
6
3
17
12
1
13
13
9
14
16
5
4
15
12
2
13
13
14
16
5
15

組件 編號：182-F08 前,後輪 WHEEL FRONT & REAR

Item 項次	No.|Parts No.|U 部品番號	nit Q' ty| 用量	Parts Name	零件名稱	U
1	42711-182-000	2	TIRE-FRONT	K532F 22*7-10	前輪胎AT22*7-10 28F
2	42811-182-000	2	REAR TIRE	K533 22*11-10	*後輪胎AT22*11-10(42 F
3	42701-169-000	2	FRONT RIM	10*5.5	前鋼圈(10*5.5)
4	42801-169-000	2	REAR RIM	10*8	X後鋼圈(10*8)
5	42814-145-000	4	RUBBER COVER	ADLY	橡膠套
6	42707-169-000	2	COLLAR		襯套
7	96500-29435	4	OIL SEAL	29.3*43.6*4.5	油封(含油)
8	96100-6004ZZ	4	RADIAL BALL BEARING	6004ZZCM/2A-T(	滾珠軸承
9	42037-256-000	2	REAR SHAFT HUB		後輪軸聯結器
10	42705-169-000	2	COLLER		襯套
11	42036-169-000	2	FRONT WHEEL HUB		前輪軸聯結器
12	42616-145-000	4	AIR NOZZLE		風嘴
13	94001-10018B	16	WHEEL NUT(9WHITE ZINC)	M10*18	六角螺帽*(輪圈用,白色)
14	94101-1840045C	4	PLANE WASHER(YELLOW ZINC)	18*40*4.5	平面墊圈(五彩)
15	94201-30450B	4	COTTER PIN(WHITE)	3*45	開口梢(白)
16	94051-18000B	4	SCOTCH NUT(WHITE ZINC)	M18	開槽螺帽(白色)
17	96005-10035C	8	HUB STUD BOLT(YELLOW ZINC)	10*35	輪圈固定螺栓

182-F09 BRAKE CAL IPER

TOP

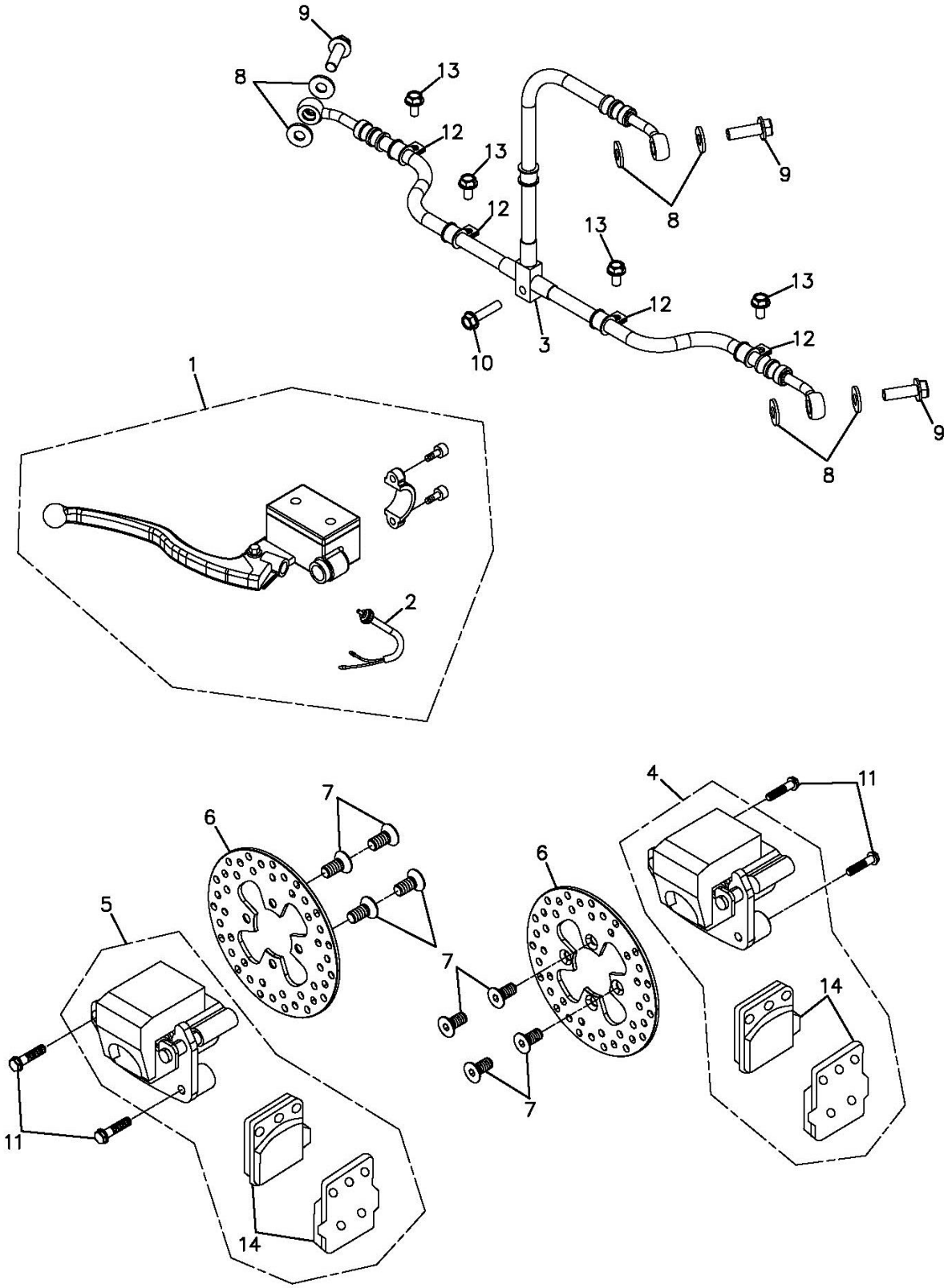

組件 編號：182-F09 前剎車系統 FRONT BRAKE

Item 項次	No.|Parts No.|U 部品番號	nit Q' ty| 用量	Parts Name	零件名稱	U
1	45500-169-000	1	MASTER CYLINDER SUB ASS'Y		剎車泵總成
2	35340-169-000	1	R.BRAKE SWITCH		右剎車開關線
3	45450-223-000	1	FRONT BRAKE HOSE		前剎車軟管
4	45000-169-000	1	R. FRONT BRAKE CALIPER ASS'Y		前右剎車卡鉗總成
5	45200-169-000	1	L. FRONT BRAKE CALIPER ASS'Y		前左剎車卡鉗總成
6	45015-169-000	2	BRAKE DISC	直徑164mm	剎車碟
7	93901-08018GL	8	HEX SOCKET FLAT HEAD BOLT(GREEN	M8*18	六角承窩平頭螺栓(墨綠
8	94103-1015012	6	COPPER PLAIN WASHER	10*15*1.2	協宏--平面墊圈(銅)
9	45456-107-000	3	BRAKE HOSE FIX BOLT	10*22	協宏---油管固定螺栓
10	96000-06030-10C	1	HEX FLANGE BOLT(YELLOW ZINC)	6*65	六角緣面螺栓(五彩)
11	96000-0802012GL	4	HEX FLANGE BOLT(GREEN ZINC)	M8*20	六角緣面螺栓(墨綠+耐
12	45452-197-000	2	BRAKE HOSE CLAMP		軟管固定夾(版1)
13	96000-06012-10G	2	HEX WASHER FACE BOLT(GREEN ZINC)	6*12	六角緣面螺栓(墨綠)
14	45120-169-000	2	FRONT BRAKE PAD KIT		前剎車片組

182-F10 REAR BRAKE

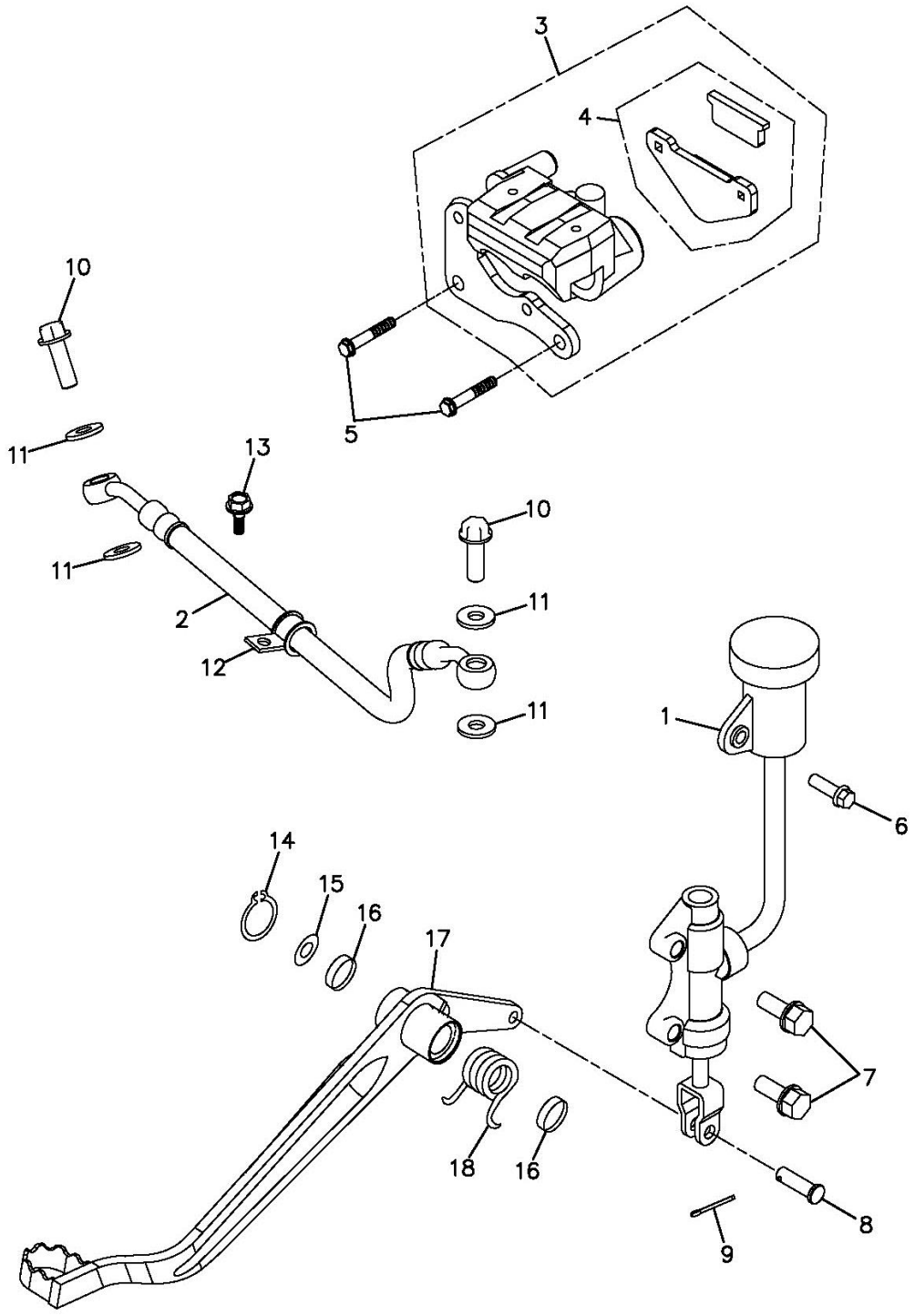

組件 編號：182-F10 剎車油路系統 BRAKE SYSTEM

Item 項次	No.lParts No.lU 部品番號	nit Q' tyl 用量	Parts Name	零件名稱	U
1	43500-169-000	1	REAR MASTER CYLINDER SUB ASS'Y		後剎車泵總成
2	43460-169-000	1	REAR BRAKE HOSE ASS'Y		後剎車油管
3	43000-197-000	1	REAR BRAKE CALIPER ASS'Y		後剎車卡鉗總成
4	45130-168-000	1	REAR BRAKE PAD KIT		後剎車片組
5	96000-10028-14G	2	HEX WASHER FACE BOLT(GREEN ZINC)	10*28	六角緣面螺栓(耐落)
6	96000-06016-10G	1	HEX FLANGE BOLT(GREEN ZINC)	6*16	六角緣面螺栓(墨綠)
7	96000-08025-12G	2	HEX FLANGE BOLT(GREEN ZINC)	M8*25	六角緣面螺栓(墨綠)
8	45521-168-000	1	PIN	7mm	剎車泵肘插銷(版1)
9	94251-912-000	1	LOCK PIN	8mm	固定梢(大)
10	45456-107-000	2	BRAKE HOSE FIX BOLT	10*22	協宏---油管固定螺栓
11	94103-1015012	4	COPPER PLAIN WASHER	10*15*1.2	協宏--平面墊圈(銅)
12	45452-197-000	1	BRAKE HOSE CLAMP		軟管固定夾(版1)
13	96000-06012-10G	1	HEX WASHER FACE BOLT(GREEN ZINC)	6*12	六角緣面螺栓(墨綠)
14	94511-1700S	1	EXTERNAL CIRCLIP	STW-17	外環夾 S-17
15	94101-1731023B	1	PLAIN WASHER(WHITE ZINC)	17.6*31*2.3	平面墊圈(白)
16	91316-169-000	2	OIL RING	16.7*3.2	油環
17	46500-169-001	1	BRAKE PEDAL		剎車踏桿
18	46501-169-000	1	RETURN SPRING		剎車踏桿總成回拉彈簧-

182-F11 HANDLE BAR

TOP

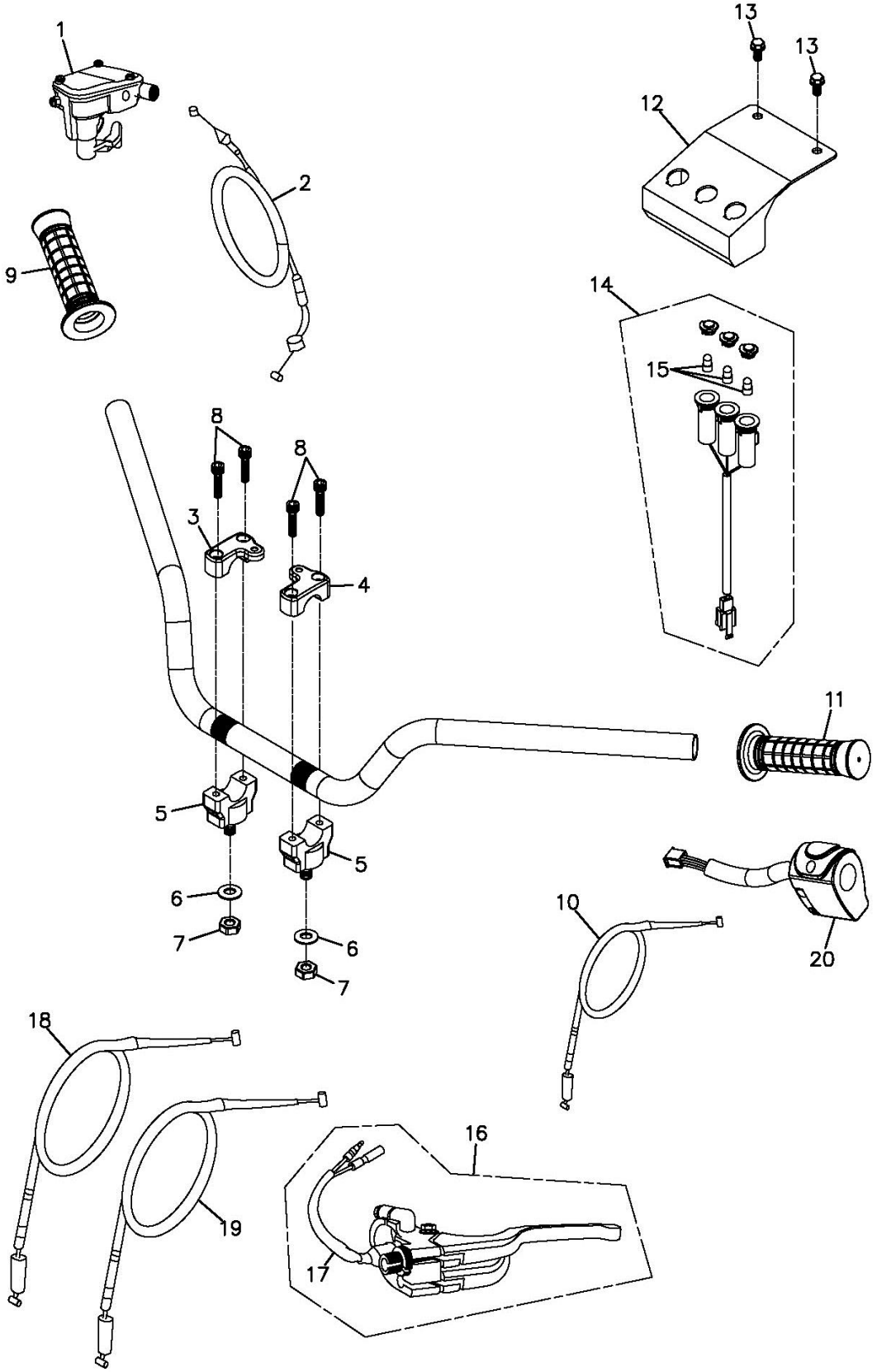

組件 編號：182-F11 手把 HANDLE BAR

Item 項次	No.lParts No.lU 部 品 番 號	nit Q' ty| 用量	Parts Name	零 件 名 稱	U
1	53170-169-000	1	THROTTLE LEVER ASS'Y		節流拉桿總成
2	17910-169-000	1	THROTTLE CABLE		節流導線-版1
3	53103-145-00A	1	RIGHT HANDLE BAR CLAMP		*手把上右固定座(無字)
4	53102-145-00A	1	LEFT HANDLE BAR CLAMP		*手把上左固定座(無字)
5	53101-154-000	2	HANDLE BAR BOTTOM CLAMP		手把下固定座
6	94105-1022025G	2	PLAIN WASHER(GREEN ZINC)	10*22*2.5	平面墊圈(墨綠)
7	90350-10000G	2	NYLON NUT(GREEN ZINC)	M10*P1.25	止鬆螺帽(墨綠)
8	91000-06025B	4	HEX SOCKET BOLT(WHITE ZINC)	6*25	六角承窩螺栓(白)
9	53165-501-000	1	R. HANDLE GRIP		右把手套
10	17950-169-000	1	CHOKE CABLE		阻風門導線
11	53166-501-000	1	L. HANDLE GRIP		左把手套
12	37212-182-000	1	INDICATOR LIGHT PLATE		指示燈固定座
13	96000-06012-10G	2	HEX WASHER FACE BOLT(GREEN ZINC)	6*12	六角緣面螺栓(墨綠)
14	37250-169-000	1	INDICATOR	3燈	指示燈
15	34908-101-000	4	BULB	12V1.7W	速度錶燈泡
16	53179-169-001	1	LEFT LEVER ASS'Y		左拉桿總成
17	35345-169-000	1	L.CLUTCH SWITCH		左離合器開關線
18	22870-169-000	1	CLUTCH CABLE		離合器導線
19	43480-169-000	1	REVERSE CABLE A		倒車導線
20	35200-169-000	1	L.HANDLE SWITCH ASS'Y		左開關組合

182-F13 STEERING

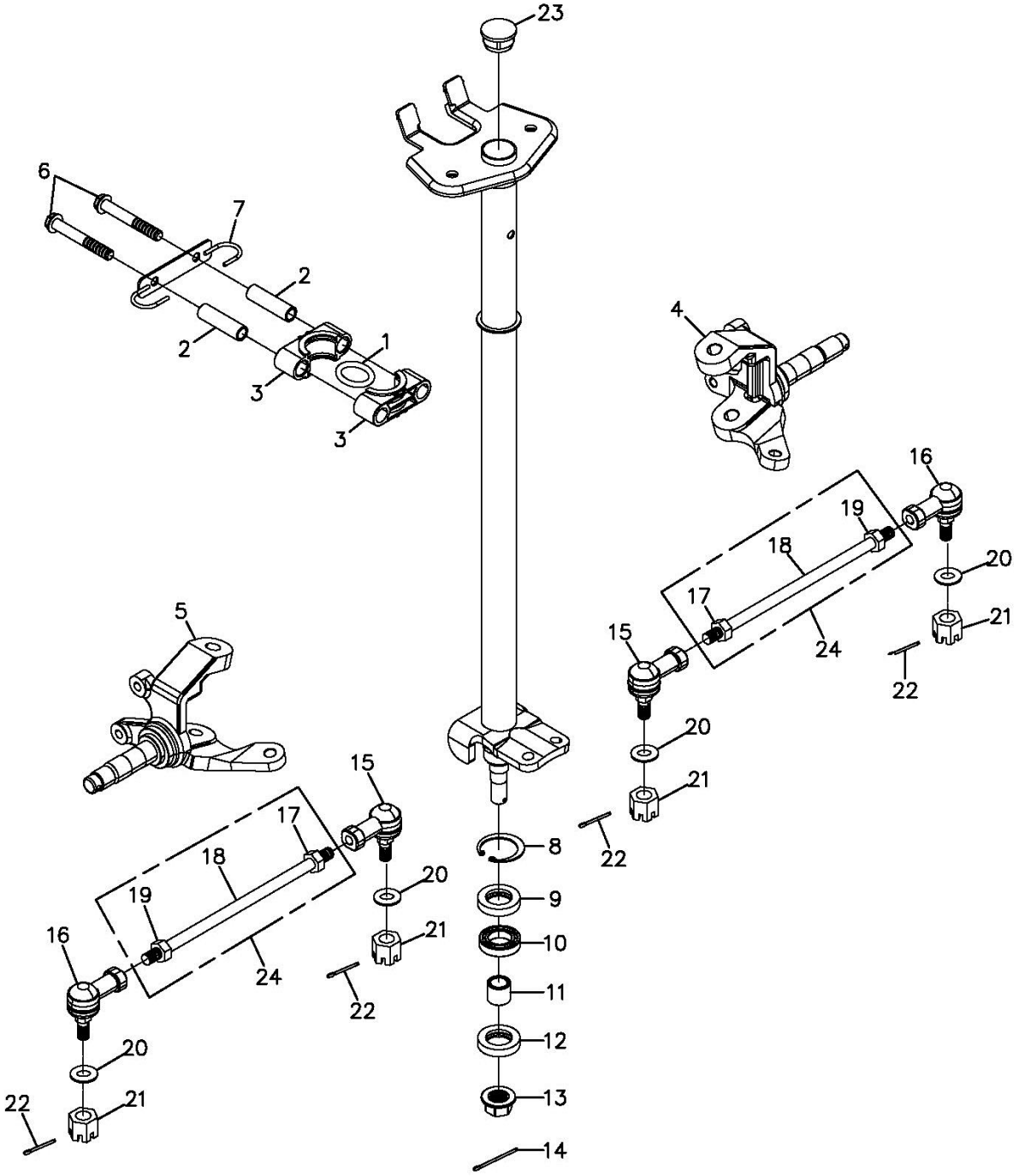

組件 編號：182-F13 轉向系統 STEERING

Item 項次	No.lParts No.lU 部品番號	nit Q' ty| 用量	Parts Name	零件名稱	U
1	91331-179-000	2	O-RING		O型環
2	51114-169-000	2	HOLDER SPACER COLLER	10*14.2*50	固定座間隔管
3	51113-169-000	2	STEERING SHAFT HOLDER		轉向桿固定座
4	44520-169-000	1	RIGHT KNUCKLE ASS'Y		右轉向臂總成(版2)
5	44510-169-000	1	LEFT KNUCKLE ASS'Y		左轉向臂總成(版2)
6	96000-10065-14G	2	HEX FLANGE BOLT(GREEN ZINC)	M10*65	六角緣面螺栓*(墨綠)
7	45451-197-000	1	BRACKET		導線固定勾
8	94512-4000R	1	INTERNAL CIR CLIP	RTW-40	內環夾
9	96500-274008	1	OIL SEAL	27*40*8	油封
10	96100-6203ZZ	1	RADIAL BALL BEARING	6203ZZCS05/2A	滾珠軸承
11	51120-169-000	1	STEERING SHAFT BUSHING	14.5*22*13	轉向桿襯套
12	96500-22357	1	OIL SEAL	22*35*7	油封
13	90350-14000G	1	NYLON NUT(GREEN ZINC)	M14	止鬆螺帽(墨綠)
14	94201-30320B	1	COTTER PIN(WHITE)	3*32	開口梢(白)
15	44511-256-0A0	2	BALL JOINT,LEFT THREAD		萬向頭(左牙)
16	44521-256-0A0	2	BALL JOINT,RIGHT THREAD		萬向頭(右牙)
17	94001-12000LC	2	HEX NUT(YELLOW ZINC)	M12	六角螺帽(左牙,五彩)
18	91001-12235B	2	ROD(WHITE ZINC)	M12*235	雙頭螺栓(左右牙,白色)
19	94001-12000B	2	HEX NUT(WHITE ZINC)	M12	六角螺帽(白色)
20	94101-1020020G	4	COPPER PLAIN WASHER(GREEN ZINC)	10*20*2	平面墊圈(墨綠)
21	90350-10000G	4	NYLON NUT(GREEN ZINC)	M10*P1.25	止鬆螺帽(墨綠)
22	94201-20190B	4	COTTER PIN(WHITE ZINC)	2*19	開口梢(白)
23	96421-197-000	1	RUBBER CAP		橡膠套
24	91002-12235B	2	ROD(WHITE ZINC)	M12*235	雙頭螺栓組(含螺帽左右

182-F14 BATTY&MARNESS ASS'Y

TOP

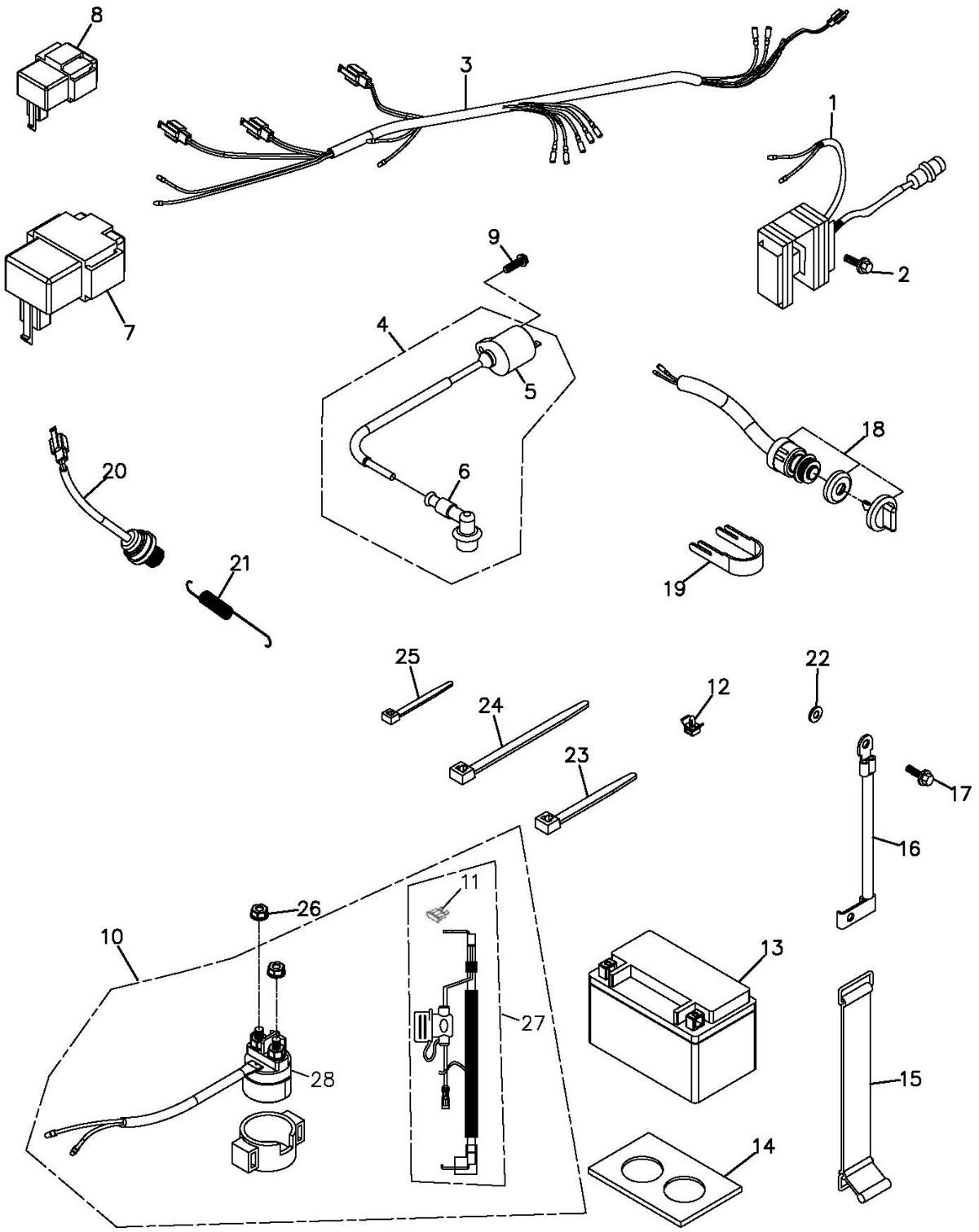

組件 編號：182-F14 電瓶&主配線 BATTERY & MAIN WARNESS ASS'Y

Item 項次	No.|Parts No.|U 部品番號	nit Q' ty| 用量	Parts Name	零件名稱	U
1	31600-912-000	1	REGULATER RECTIFIER(25A)	250型插殼	*穩壓整流器(25A)
2	96000-06016-10G	2	HEX FLANGE BOLT(GREEN ZINC)	6*16	六角緣面螺栓(墨綠)
3	32100-182-000	1	MAIN WIRE WARNESS		主配線-版4
4	30500-272-000	1	IGNITION COIL ASS'Y		高壓線圈組
5	30510-169-000	1	HIGH TENSION COIL		X高壓線圈
6	30700-272-000	1	SPARK PLUG CAP		火星塞帽
7	30410-169-001	1	C.D.I UNIT	電容50V/470u	CDI電子元件
8	32203-169-000	1	GEAR CHANGE CONTROL UNIT		檔位控制器
9	96000-05022-08G	1	HEX FLANGE BOLT(GREEN ZINC)	M5*22	六角緣面螺栓(墨綠)
10	38500-169-002	1	STARTING RELAY ASS'Y		起動電譯總成
11	98200-912-000	1	FUSE	20A	保險絲
12	90801-179-000BK	7	PUSH TIE MOUNT		束帶座PHC8-BK
13	31500-169-000	1	BATTERY	YTX-9BS	電瓶
14	30003-169-000	1	RUBBER PAD		緩衝橡膠
15	32103-169-0A1	1	GROUND WIRE		接地線
16	31520-169-000	1	BATTERY STRAP		電瓶束帶
17	96000-06010-10G	1	HEX FLANGE BOLT(GREEN ZINC)	M6*10	六角緣面螺栓(墨綠)
18	35100-169-000	1	MAIN SWITCH ASS'Y		電源開關總成
19	35102-145-000	1	MAIN SWITCH BRACKET		主開關制止片
20	35350-108-000	1	STOP SWITCH ASS'Y		剎車燈開關總成
21	35357-197-000	1	STOP SWITCH SPRING		剎車燈開關彈簧(版1)
22	94115-0611006	1	EXT. TOOTHED LOCK WASHER	6*11*0.6	強力形外齒墊圈
23	90669-101-000	11	CABLE TIE	4.8*200 m/m	塑膠束帶(4.8*200)
24	90669-101-00A	1	CABLE TIE	4.8*250m/m	塑膠束帶(L=4.8*250mm)
25	90669-168-000	1	CABLE TIE	3*150 m/m	塑膠束帶
26	94055-06000C	1	HEX FLANGE NUT WITH SERRATION(YELLOW)		六角緣面齒紋螺帽(五彩
27	32108-912-000	1	POSITIVE CABLE		起動(+)極線
28	38501-169-002	1	STARTER SOLENOID		起動電譯

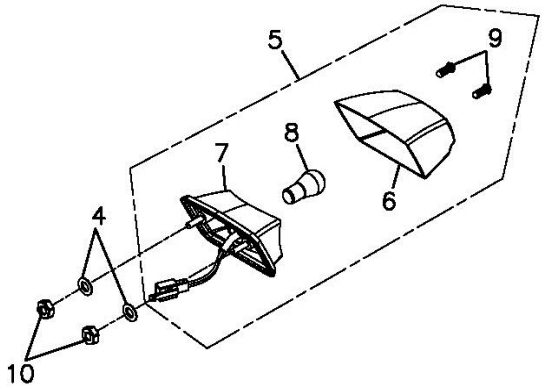
5
9
8
7
6
4
10

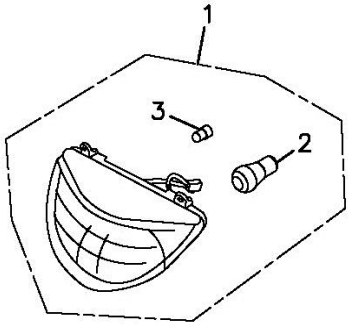
1
3
2

組件 編號：182-F15 後燈 TALL LIGHT

Item 項次	No.|Parts No.|U 部 品 番 號	nit Q' ty| 用量	Parts Name	零 件 名 稱	U
1	33100-190-00A	1	HEAD LIGHT ASS'Y (E-MARK)		前燈組合(E-MARK)
2	34901-110-00A	1	HEAD LIGHT BULB (E-MARK)	12V35W35W	前燈泡(木瓜燈泡E-MAR
3	34909-120-000	1	BULB	12V5W	位置燈泡(E-MARK)
4	94101-0618020B	2	PLAIN WASHER(WHITE ZINC)	6*18*2	平面墊圈(白)
5	33700-154-001	1	TAIL LIGHT ASS'Y	E/SAE MARK	後燈組合
6	33702-154-001	1	TAIL LIGHT LENS	E/SAE MARK	後燈殼
7	33711-154-000	1	REAR LIGHT SOCKET		後燈泡座
8	34906-128-000	1	TAIL LIGHT BULB	12V 21/5W	後燈泡
9	93905-03538	2	PAN PHILLIPS SCREW	3.5*38	圓頭自攻螺絲
10	90350-06000C	2	NYLON NUT(YELLOW ZINC)	6mm	止鬆螺帽(五彩)

1

INTERCEPTOR
INTERCEPTOR
INTERCEPTOR

4

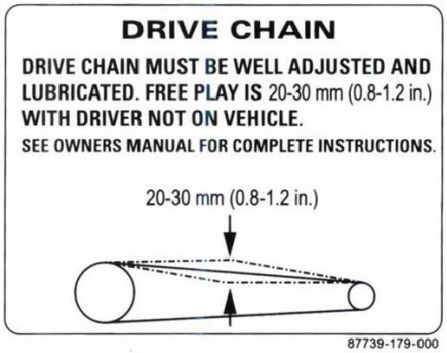
DRIVE CHAIN
DRIVE CHAIN MUST BE WELL ADJUSTED AND LUBRICATED. FREE PLAY IS 20-30 mm (0.8-1.2 in.) WITH DRIVER NOT ON VEHICLE.
SEE OWNERS MANUAL FOR COMPLETE INSTRUCTIONS.
20-30 mm (0.8-1.2 in.)
87739-179-000

3

RES
OFF
ON

5

WARNING
Improper tire pressure or over-loading can cause loss of control, resulting in SEVERE INJURY or DEATH.
ALWAYS maintain proper tire pressure as shown.
NEVER set tire pressure below minimum. It cohld cause the tire to dislodge from the rim.
NEVER exceed the vehicle load capacity of 168kg (371lb)
Including weight of operator, cargo, accessories and trailer tongue weight.
ATV LOADING and TRAILER TOWING
Cargo loading or trailer towing can affect stability and handling.
- reduce speed.
- allow more distance to stop.
- avoid hills rough terrain.
COLD TIRE PRESSURE
FRONT/REAR
Pressure 5 psi. (0.35 kgf/cm²)
Max. : 10 psi (1.05 kgf/cm²)
Min. : 3.5 psi (0.245 kgf/cm²)
87756-169-000

6

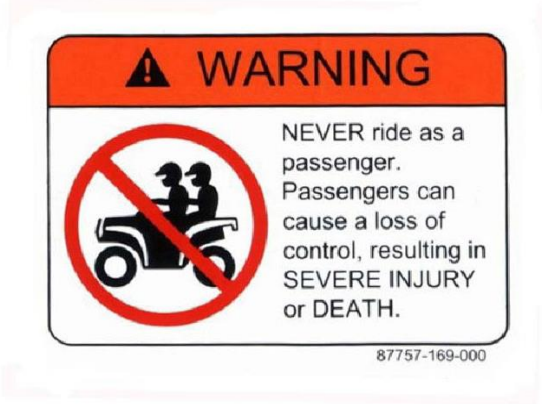
WARNING
NEVER ride as a passenger. Passengers can cause a loss of control, resulting in SEVERE INJURY or DEATH.
87757-169-000

2

ADLY

7

WARNING
Improper ATV use can result in SEVERE INJURY or DEATH.
ALWAYS USE AN APPROVED PROTECTIVE GEAR.
NEVER USE ON PUBLIC ROADS.
NEVER CARRY PASSENGERS.
NEVER USE WITH DRUGS OR ALCOHOL.
NEVER operate:
• without proper training or instructions
• at speeds too fast for your skills or the conditions.
• on public roads-a collision can occur with another vehicle.
• with a passenger-passengers affect balance and steering and increase risk of losing control.
ALWAYS:
• use proper riding techniques to avoid vehicle overturns on hills and rough terrain and in turns.
• avoid paved surfaces-pavement may seriously assect handling and control.
LOCATE AND READ OPERATOR'S GUIDE.
FOLLOW ALL INSTRUCTIONS & WARNINGS.

8

WARNING
UNDER 16
Operating this ATV if you are under the age of 16 increases your chance of SEVERE INJURY or DEATH.
NEVER operate this ATV it you are under age 16.
87759-169-000

組件 編號：182-F16 貼紙(標準)-白/藍 STICKER

Item 項次	No.|Parts No.|U 部品番號	nit Q' ty| 用量	Parts Name	零件名稱	U
1	87700-182-00ABU	1	STICKER	JAG	貼紙-JAG(10/台)-藍
2	87700-888-00Z	1	ADLY POLY STICKER		ADLY (波麗)
3	87728-197-000BK	1	INDICATOR STICKER		油杯指示貼紙(黑)
4	87739-179-000	1	CHAIN INSTRUCTION DECAL		鍊條調整貼紙(英文)
5	87756-169-000	1	WARNING LABEL(TIRE INFLATION)		警告貼紙(輪胎)
6	87757-169-000	1	WARNING LABEL(PASSENGER)		警告貼紙(乘客)
7	87758-169-000	1	WARNING LABLE(INGURIES DEATH)		警告貼紙(注意事項)
8	87759-169-000	1	WARNING LABLE(16 YEARS OLD AND UNDER)		Y-16 警告貼紙

182-C01 ACCESSORY

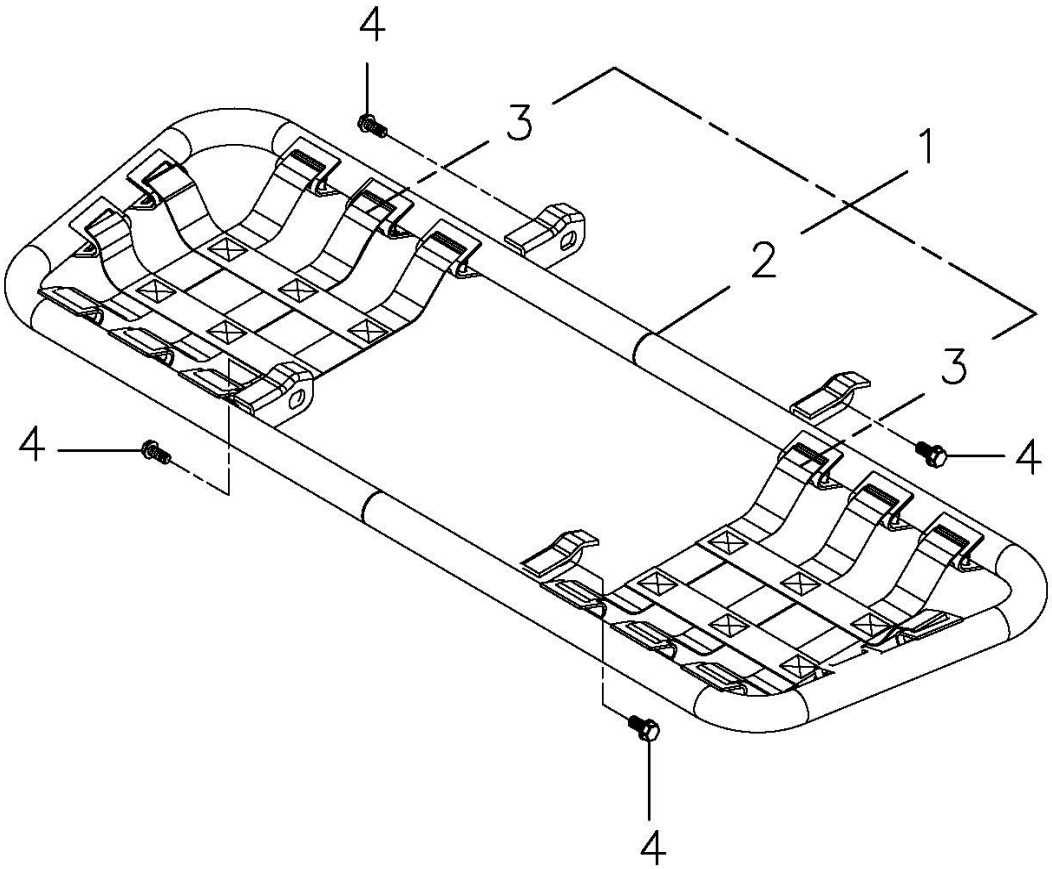

組件 編號：182-C01 配件 ACCESSORY

Item 項次	No.|Parts No.|部 品 番 號	Unit Qty|用量	Parts Name	零 件 名 稱	U
1	64310-182-000BK	1	FLOOR PANEL ASS'Y		腳踏板組
2	64310-182-000SL	1	FLOOR PANEL ASS'Y		腳踏板組
3	64316-169-001BK	1	FOOLD PANEL BAR- BK		腳踏板彎管-(黑)
4	64316-169-001SL	1	FOOLD PANEL BAR-SL		腳踏板彎管-(銀)
5	64324-182-000	2	FOOLD PANEL NET		腳踏板護網
6	96000-08016-12G	4	HEX WASHER FACE BOLT(GREEN ZINC)	8*16	六角緣面螺栓(墨綠)

182-AC3 ACCESSORY

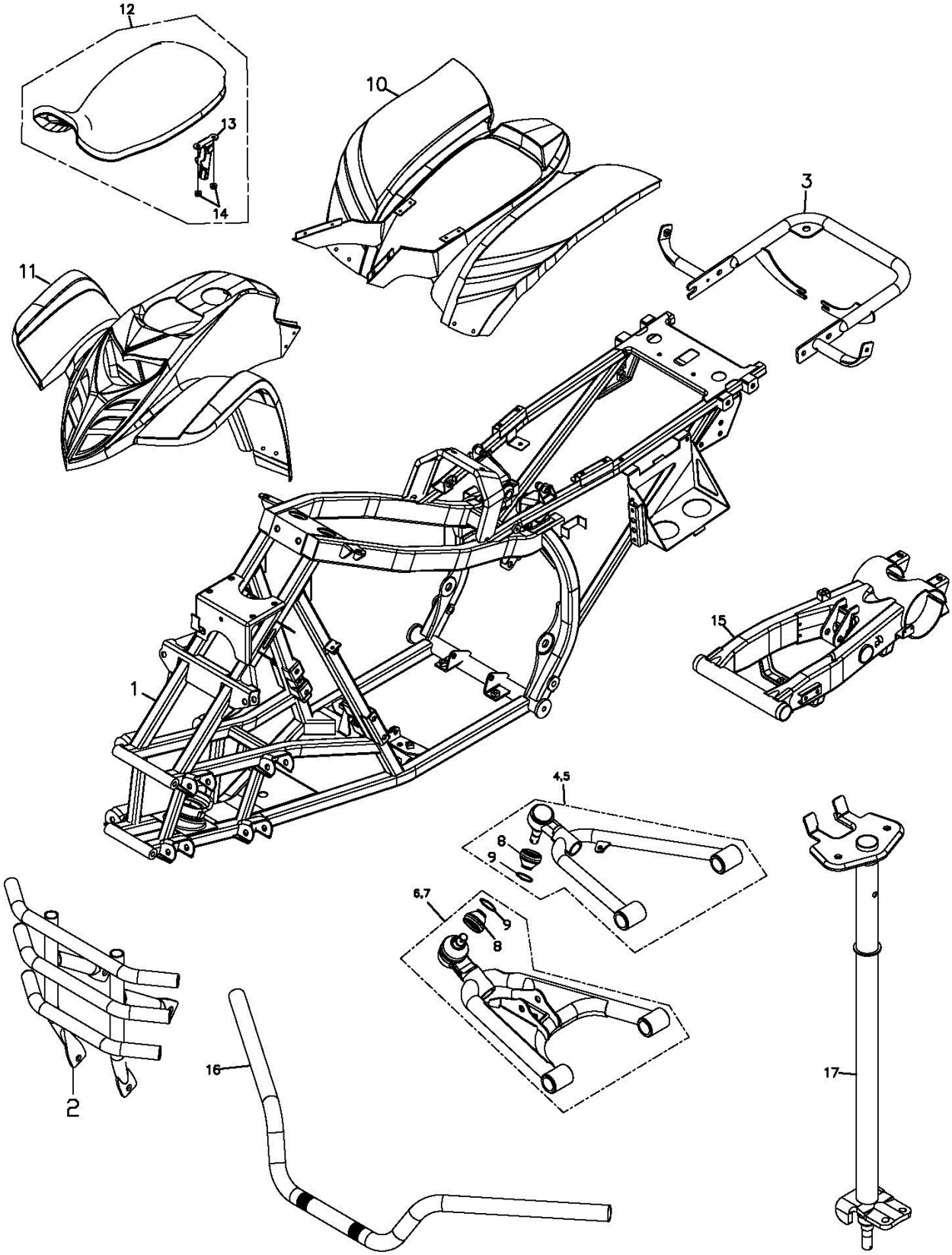

組件 編號：182-AC3 配件(標準+三橫桿) ACCESSORY

Item 項次	No.lParts No.lU 部品番號	nit Q' tyl 用量	Parts Name	零件名稱	U
1	50100-223-004SL	1	FRAME COMP(SILVER)		車架整體
2	50104-182-00BSL	1	FRONT BUMPER(SILVER)		前防護桿(三橫桿) -(銀)
3	50105-182-00BSL	1	REAR BUMPER(SILVER)		後防護桿(92/61)-(銀))
4	51210-169-000SL	1	R. UPPER SUSPENSION ARM		右上三腳架-(銀)
5	51310-169-000SL	1	L. UPPER SUSPENSION ARM(SILVER)		左上三腳架-(銀)
6	51610-169-000SL	1	R. LOWER SUSPENSION ARM(SILVER)		右下三腳架-(銀)
7	51510-169-000SL	1	LEFT DOWN SUSPENSION ARM(SILVER)		左下三腳架-(銀)
8	51212-169-000	4	DUST SEAL		連桿球防塵套
9	51219-169-000	4	SPRING		防塵套彈簧
10	64301-182-001WH	1	FRONT COVER		前蓋(白)
11	83400-182-000BU	1	REAR COVER		後蓋-藍
12	77200-901-00ABU	1	SEAT ASS'Y		座墊總成-藍
13	77201-169-000	1	SEAT LATCH		座墊固定勾
14	94050-06000C	2	HEX FLANGE NUT(YELLOW ZINC)	6mm	六角緣面螺帽(五彩)
15	52100-169-000SL	1	SWING ARM SUB ASS'Y(SILVER)		後叉總成-(銀)
16	53100-197-000SL	1	HANDLE BAR-(SILVER)US		手把整體-銀 (版2)
17	51109-231-00BSL	1	STEERING SHAFT ASS'Y(SILVER)		轉向桿總成(92/61)版2-(銀